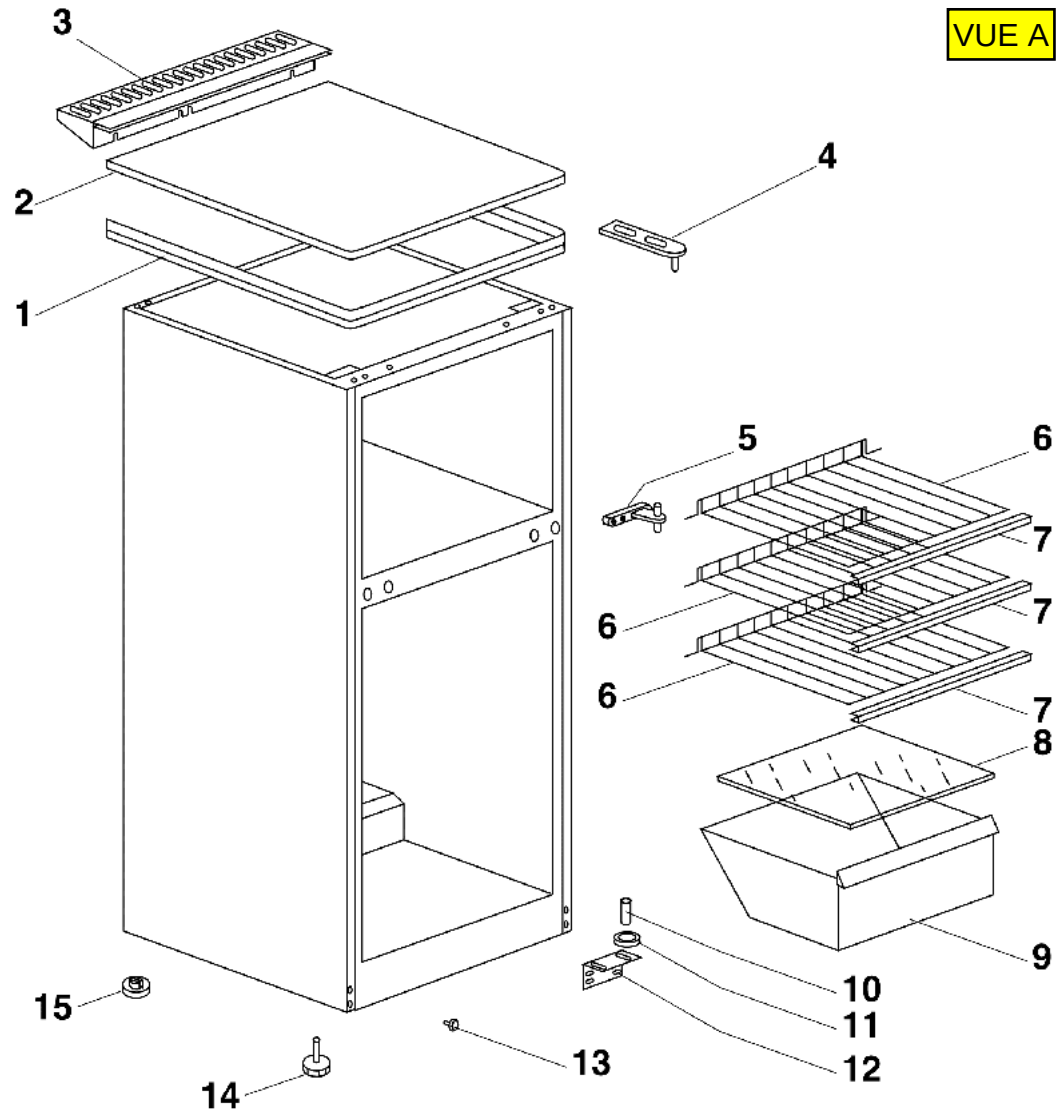
VUE A
3
2
1
4
5
6
7
6
7
6
7
8
9
10
11
12
13
14
15

VUE B

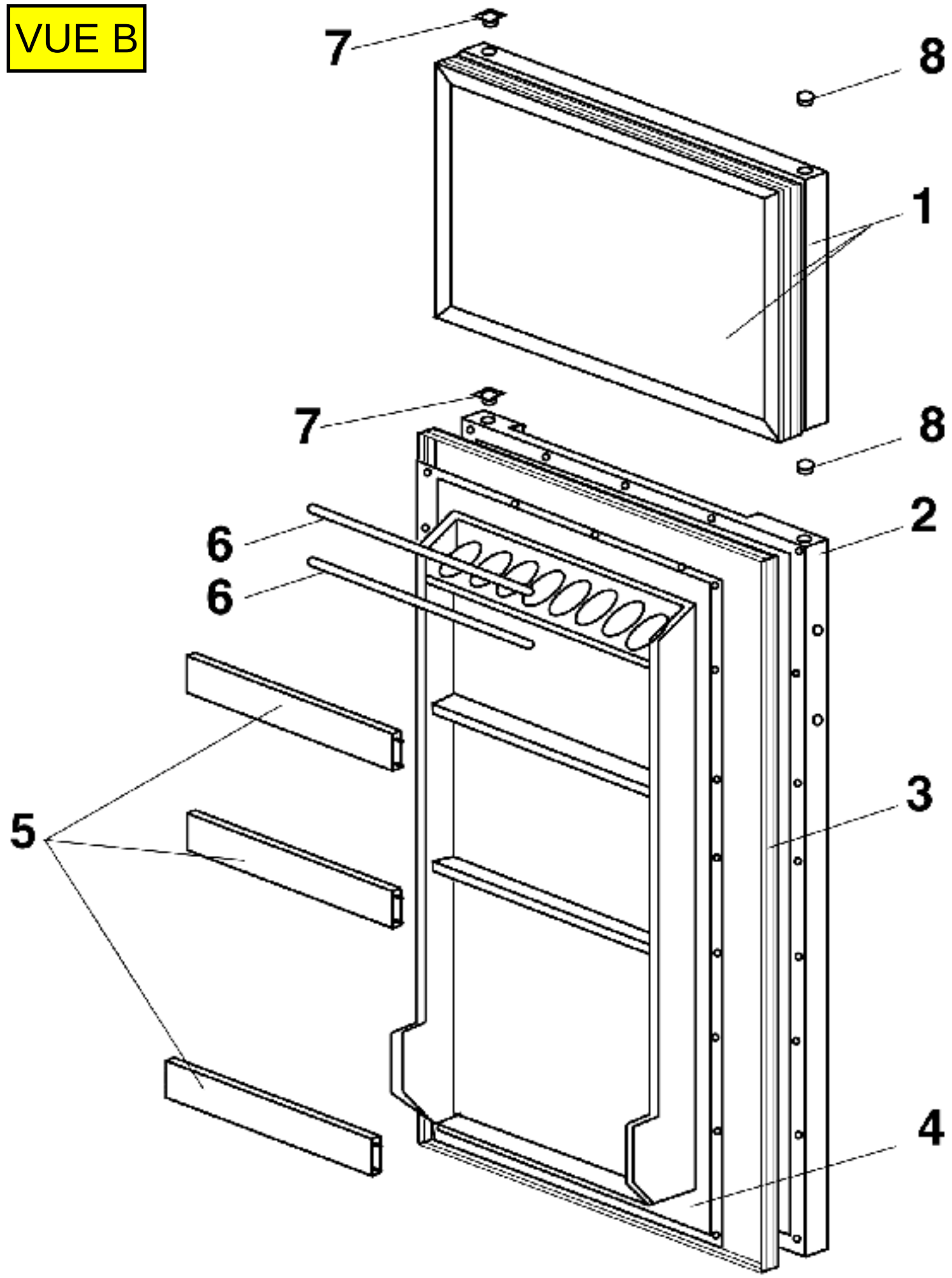

VUE C

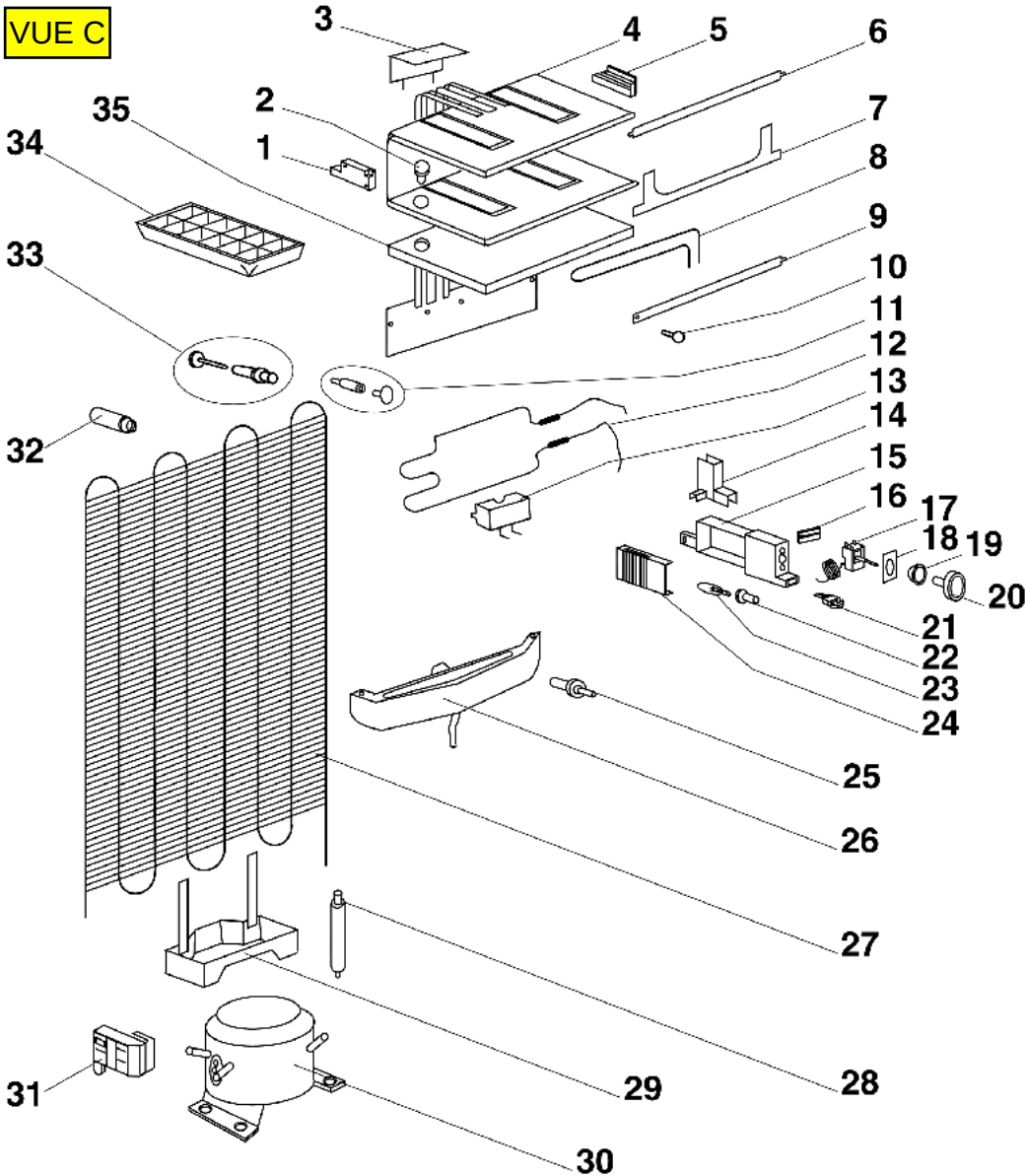
3
4
5
6
2
35
7
1
34
8
9
33
10
11
12
13
14
32
15
16
17
18
19
20
21
22
23
24
25
26
27
28
29
31
30