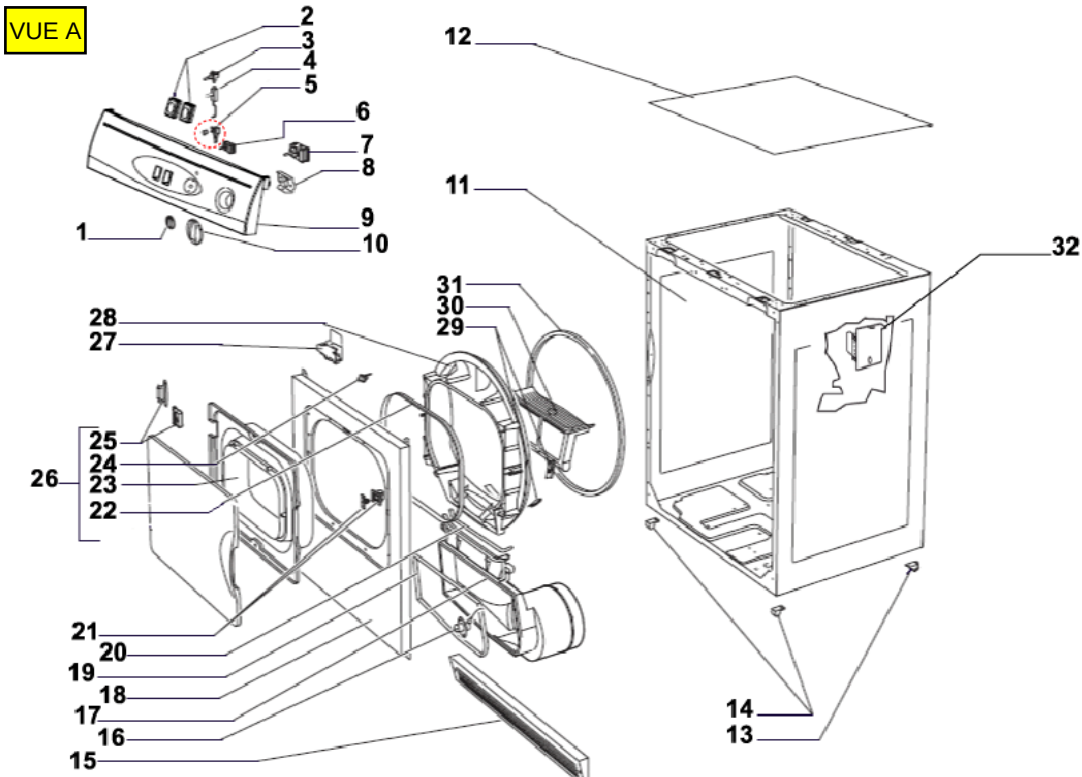
VUE A
2
3
4
5
6
7
8
9
10
1
12
11
32
31
30
29
28
27
25
24
23
22
26
21
20
19
18
17
16
15
14
13

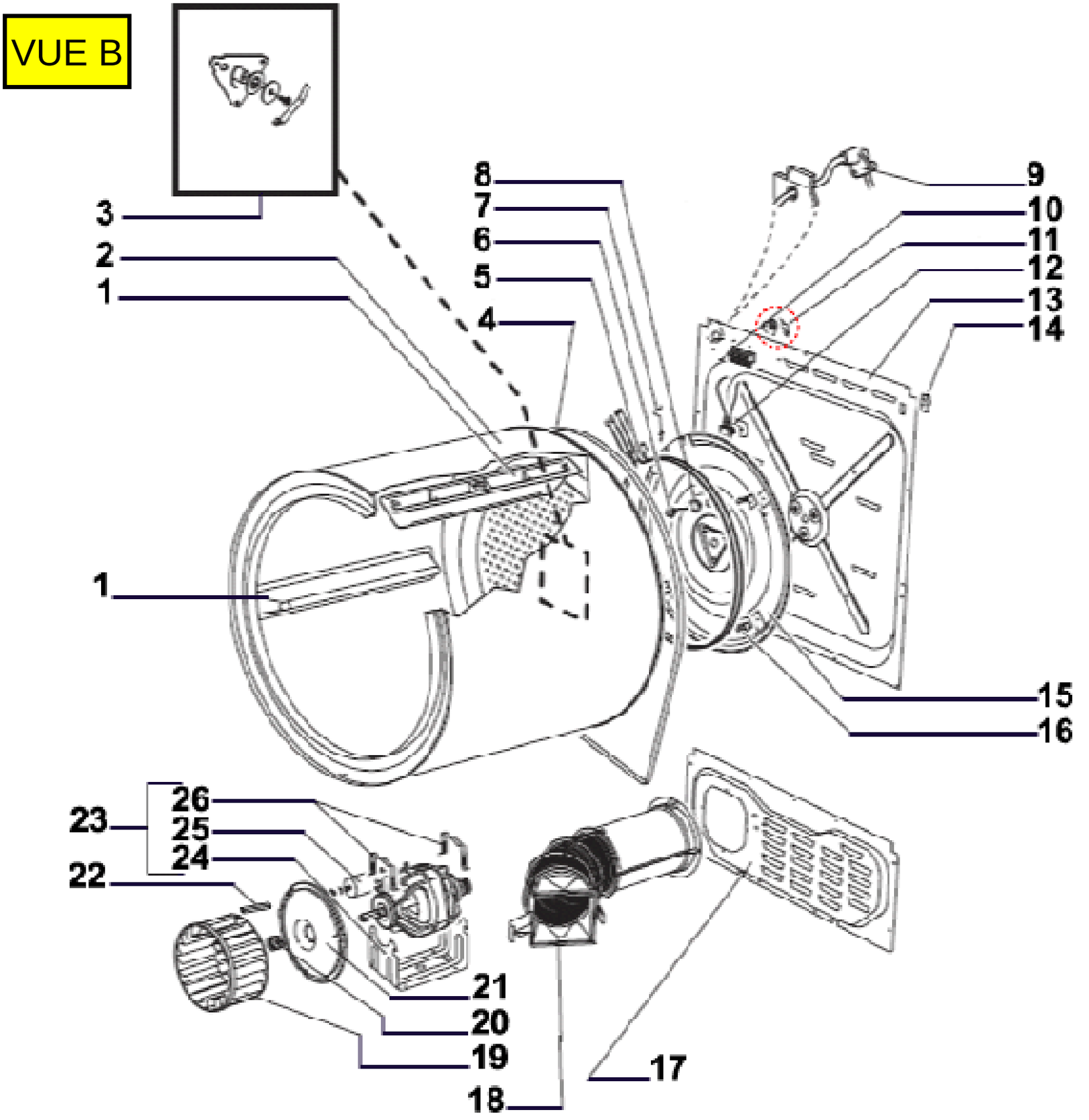
VUE B
3
2
1
8
7
6
5
4
9
10
11
12
13
14
1
15
16
23
26
25
24
22
21
20
19
18
17