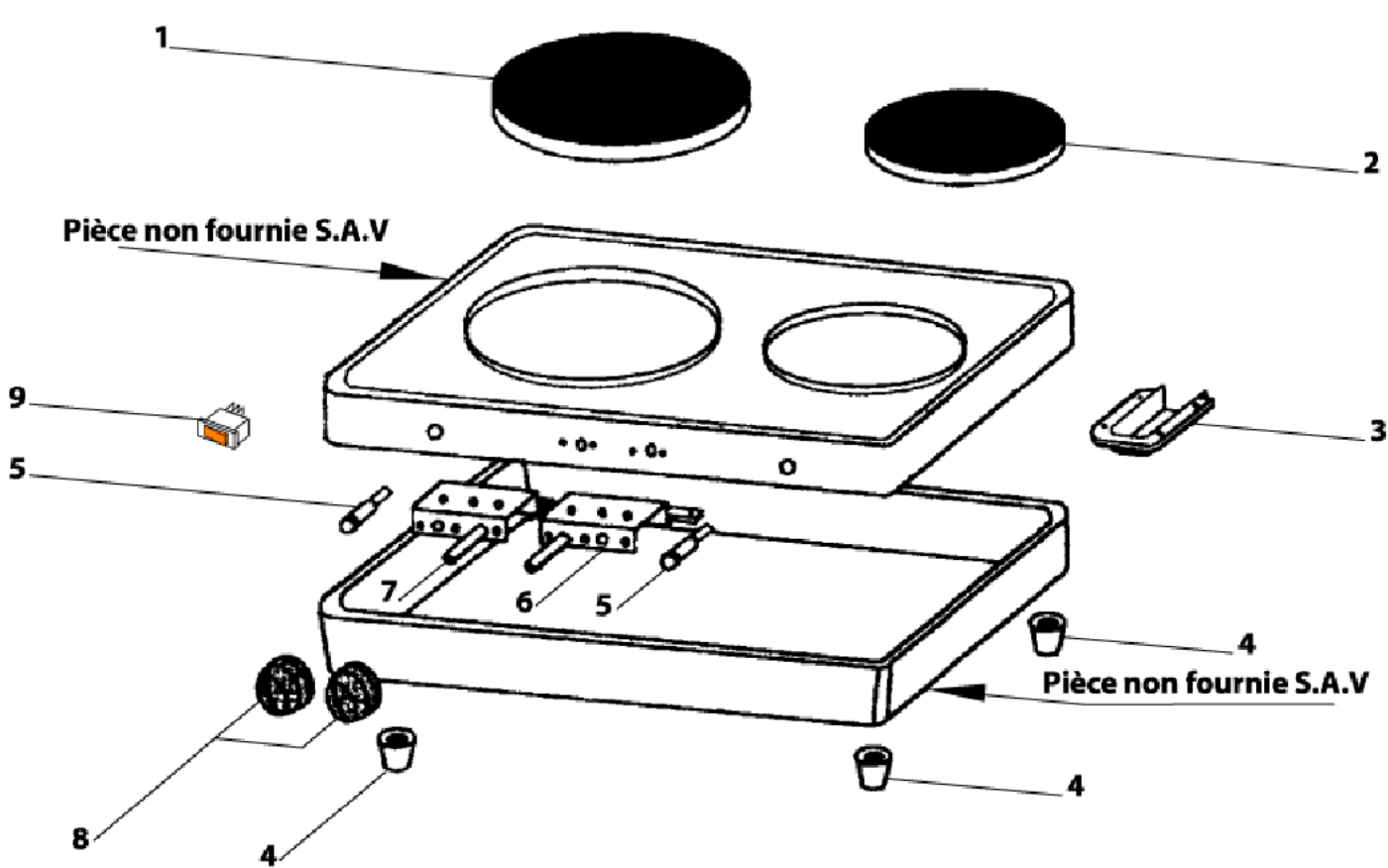
1
2
Pièce non fournie S.A.V
9
3
5
7
6
5
4
Pièce non fournie S.A.V
4
8
4