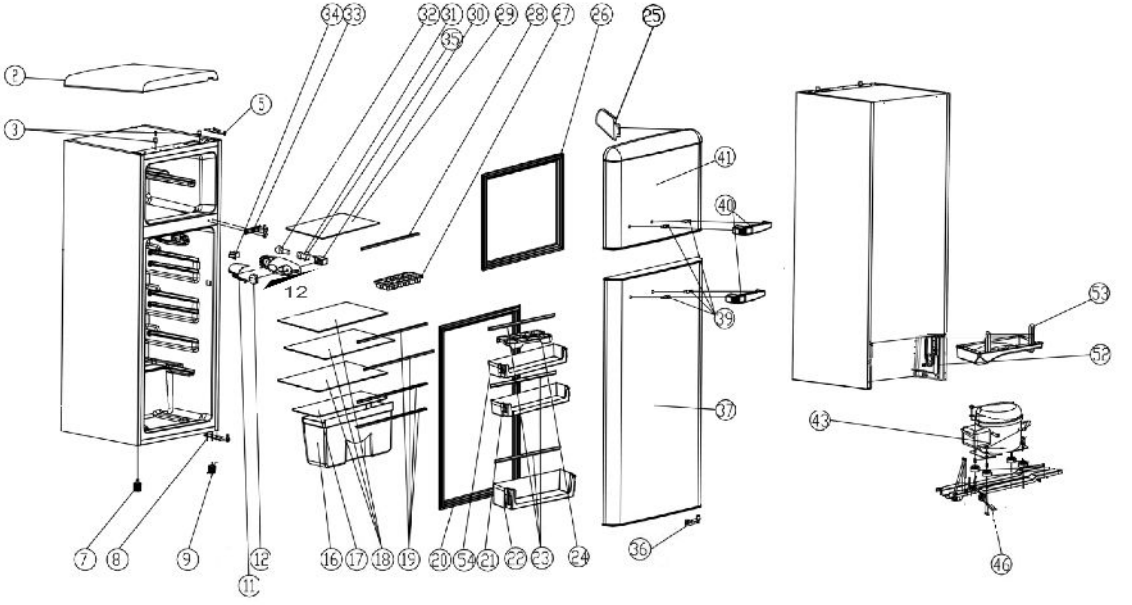
34
33
32
31
30
29
28
27
26
25
35
2
5
3
41
40
12
39
53
52
37
43
7
8
9
12
11
16
17
18
19
20
54
21
22
23
24
36
46