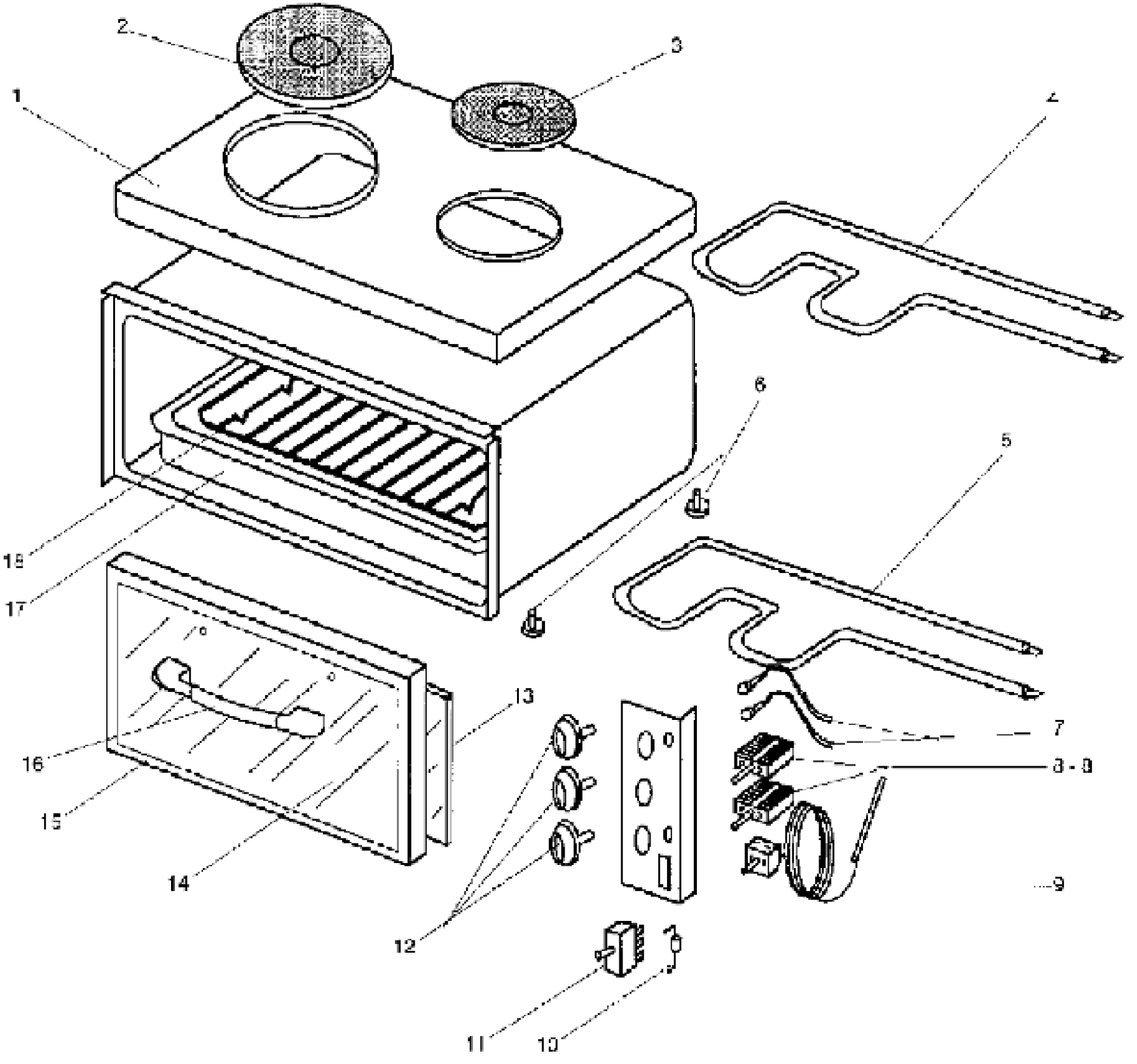

IMPORTANT:LE BANDEAU DE COMMANDE N'EST PAS FOURNI EN S.A.V