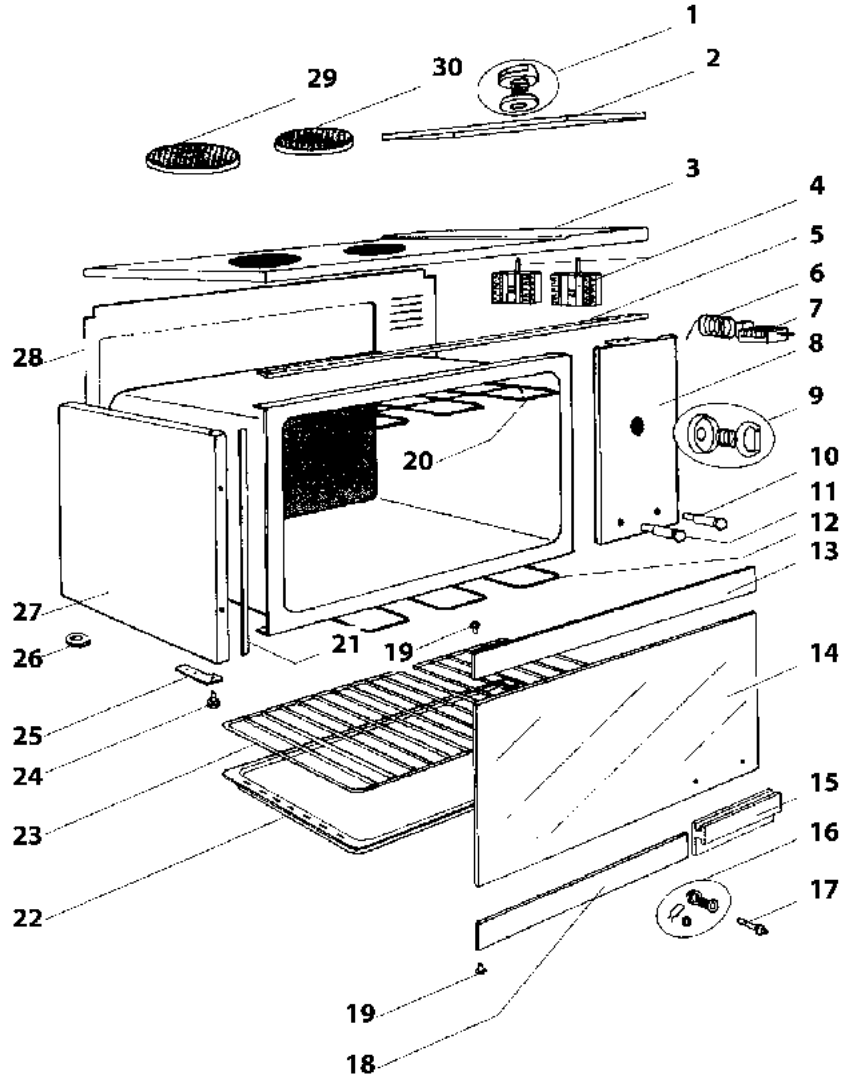
1
2
29
30
3
4
5
6
7
8
9
28
20
10
11
12
13
27
26
21
19
14
25
24
23
15
16
17
22
19
18