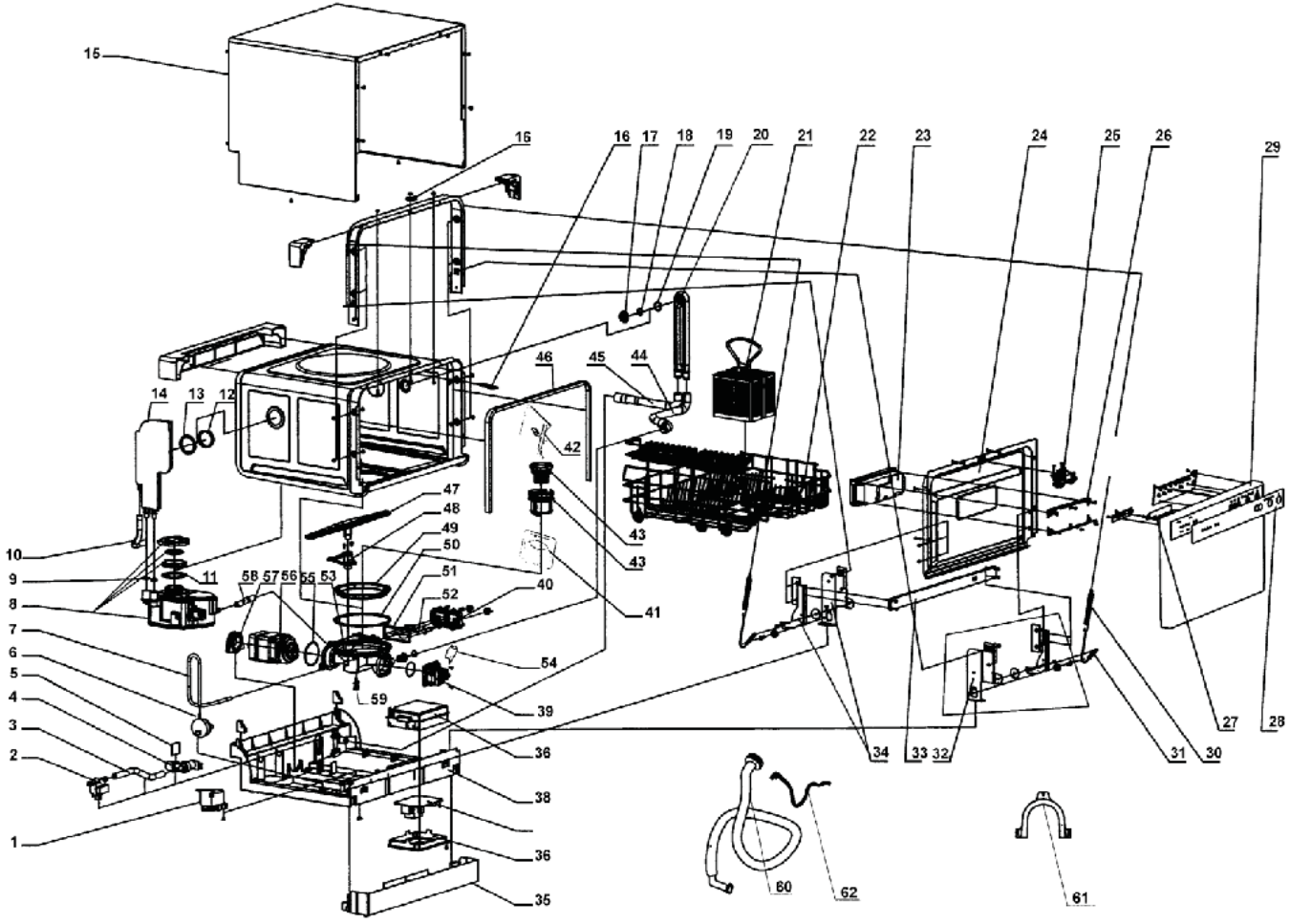
15
16
16
17
18
19
20
21
22
23
24
25
26
29
46
45
44
14
13
12
42
47
48
49
50
43
43
10
9
11
58
57
56
55
53
51
40
8
52
41
7
6
54
5
59
39
4
3
36
2
38
1
36
35
34
33
32
31
30
27
28
60
62
61