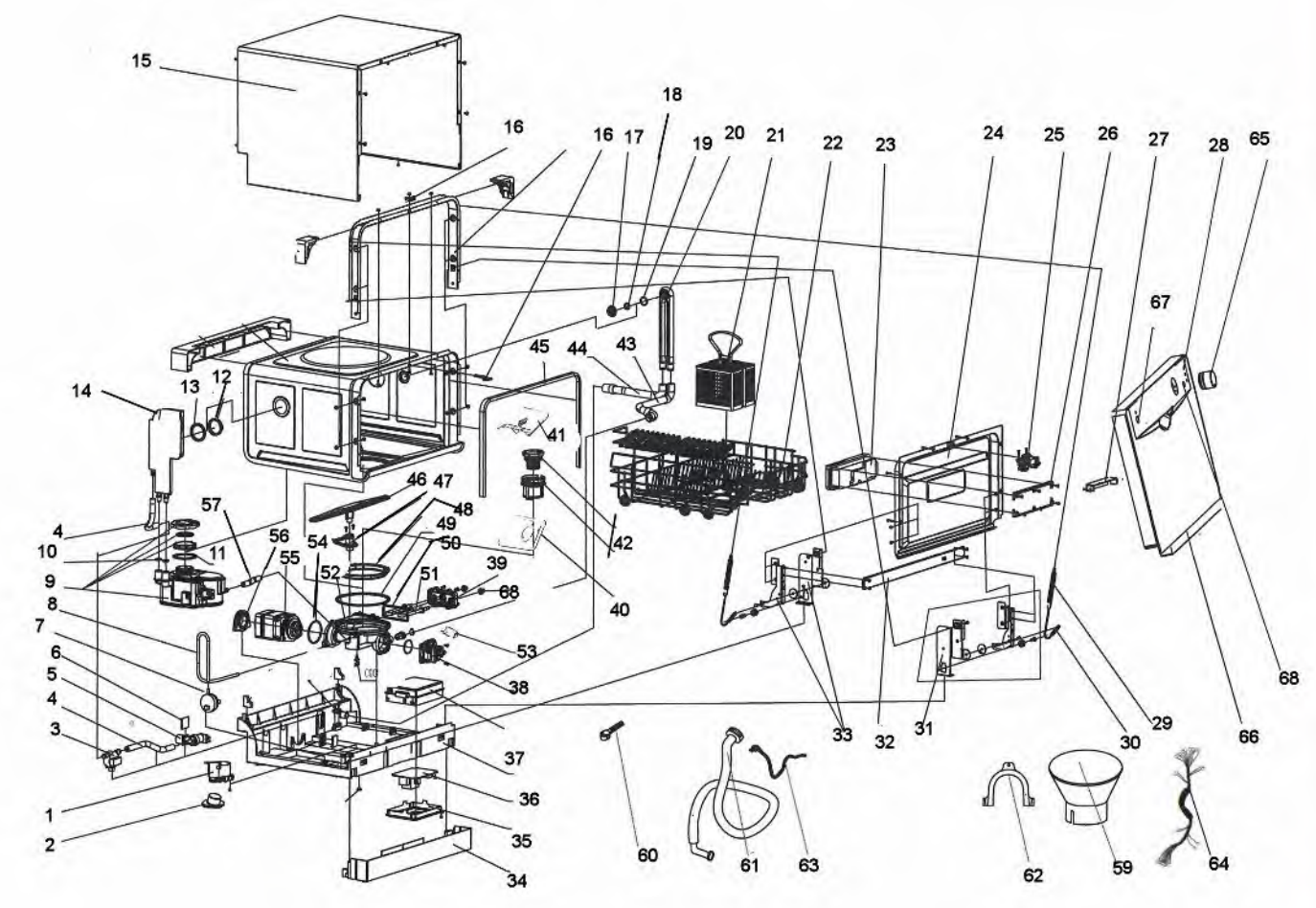
15
16
16
17
18
19
20
21
22
23
24
25
26
27
28
65
67
14
13
12
45
44
43
41
42
40
46
47
48
49
50
57
56
55
54
52
51
39
68
4
10
11
9
8
7
6
5
4
3
1
2
53
38
37
36
35
34
33
32
31
30
29
66
68
60
61
63
62
59
64