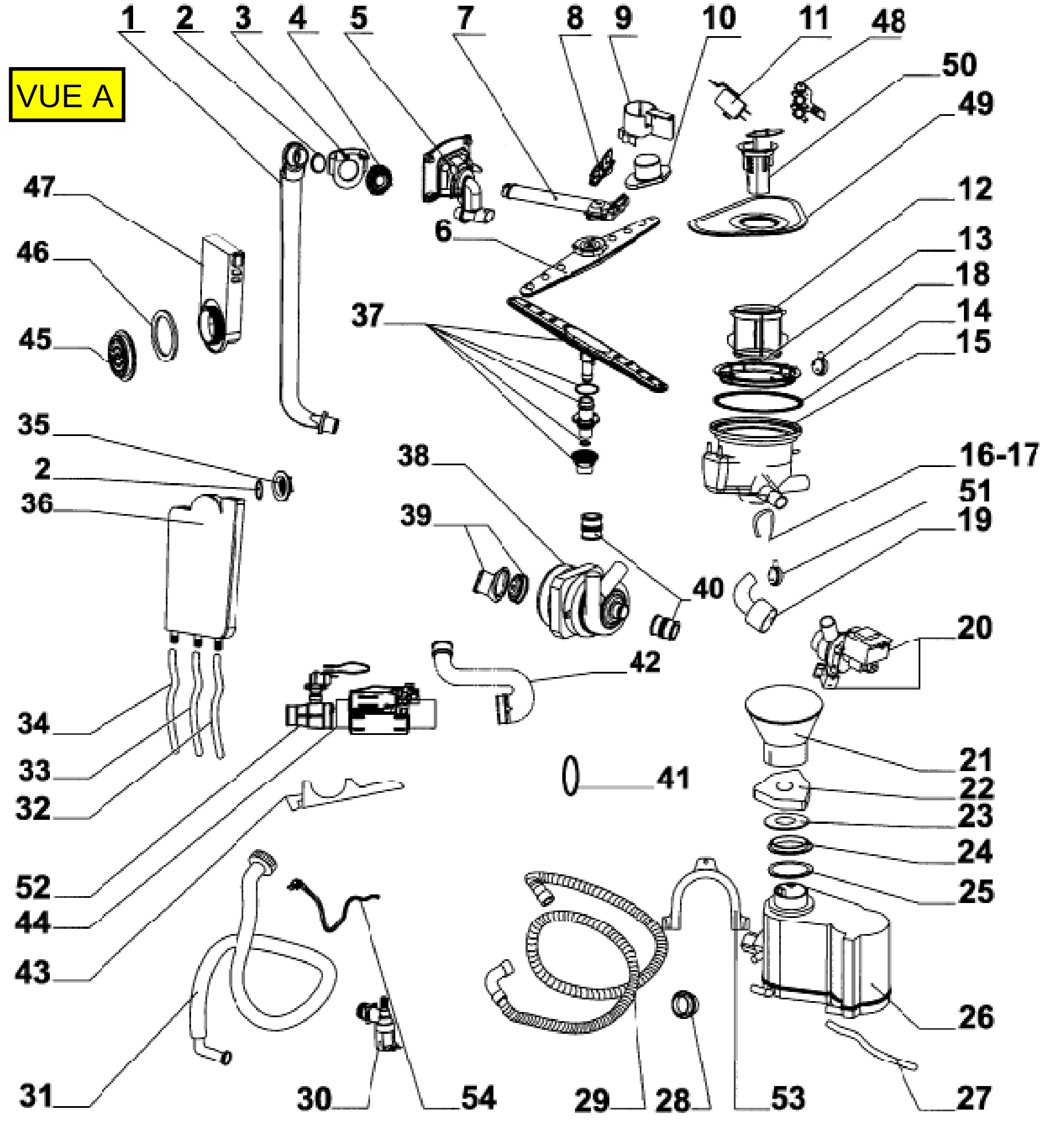
VUE A
1
2
3
4
5
7
8
9
10
11
48
50
49
47
46
45
6
12
13
18
14
15
37
35
2
36
38
39
16-17
51
19
40
20
42
34
33
32
41
21
22
23
24
25
52
44
43
26
31
30
54
29
28
53
27

VUE B

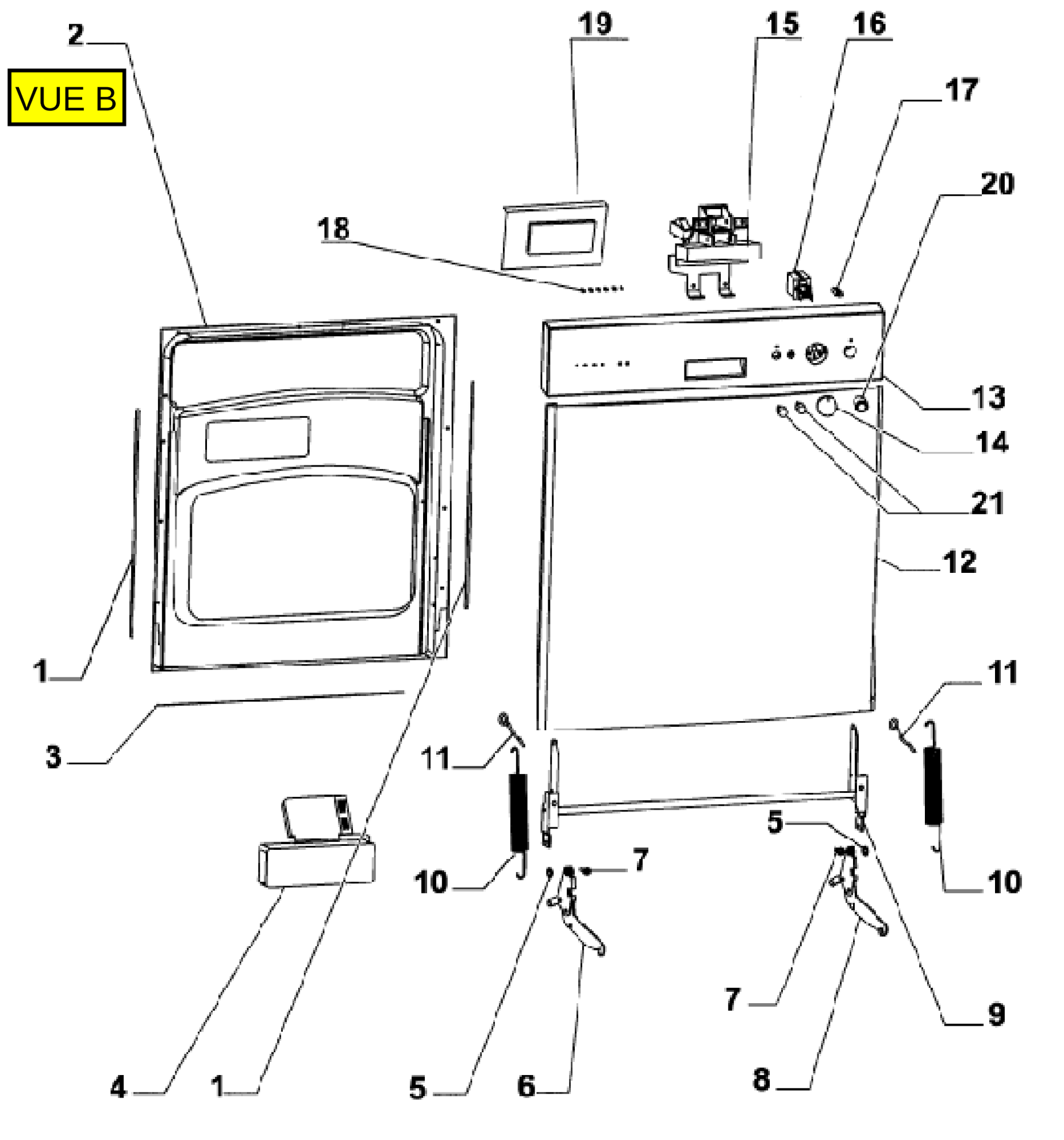
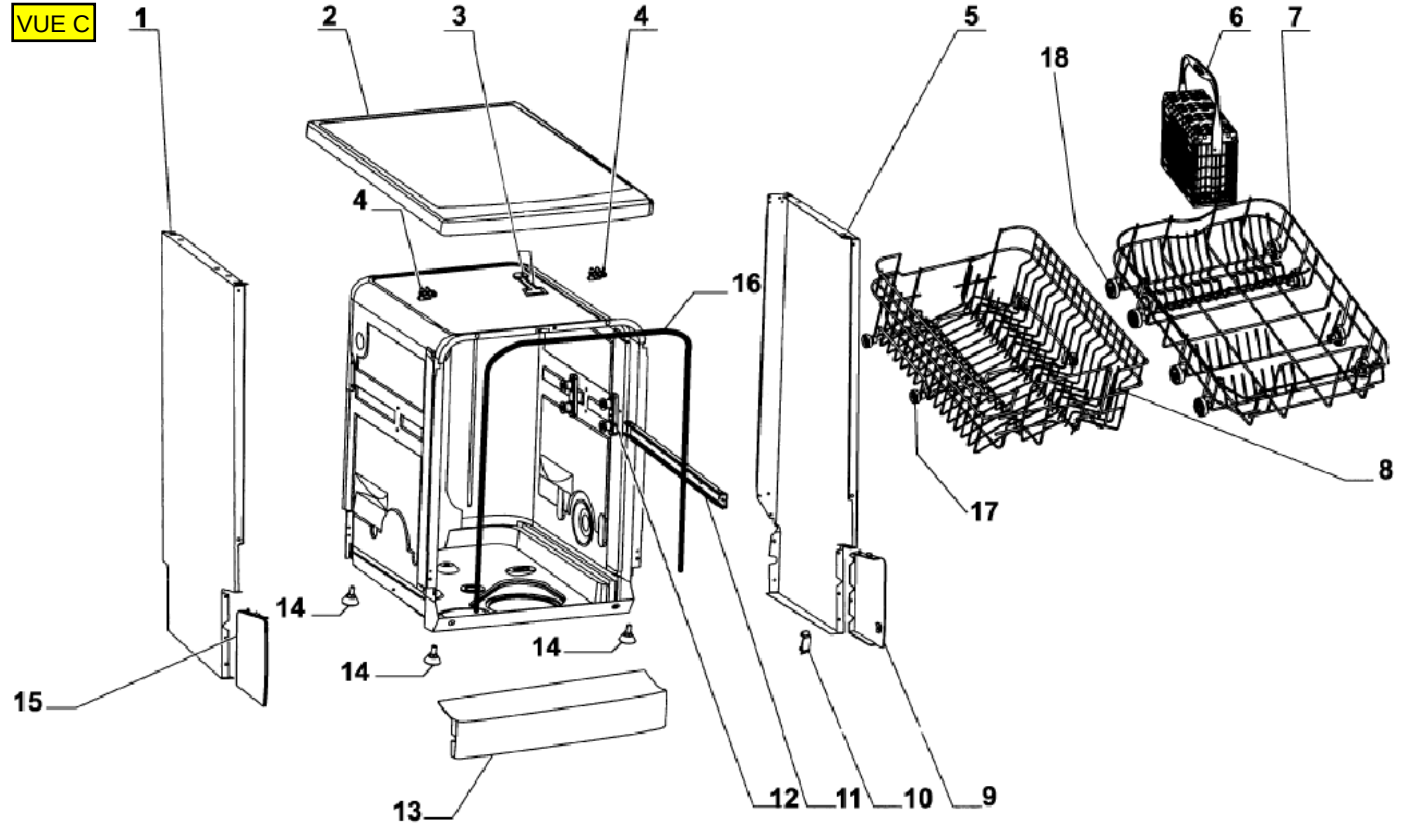
VUE C