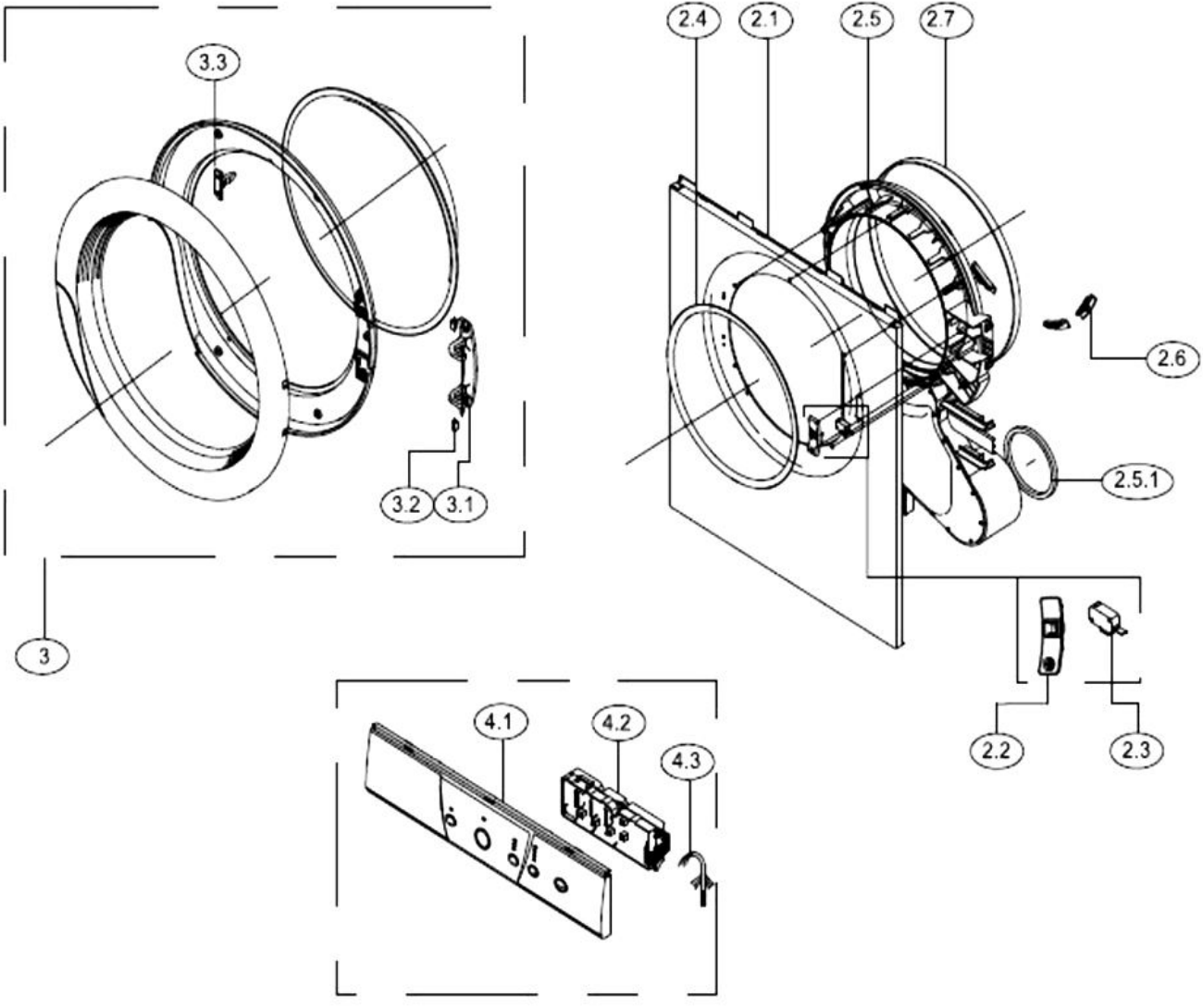
3.3
3.2
3.1
3
2.4
2.1
2.5
2.7
2.6
2.5.1
2.2
2.3
4.1
4.2
4.3

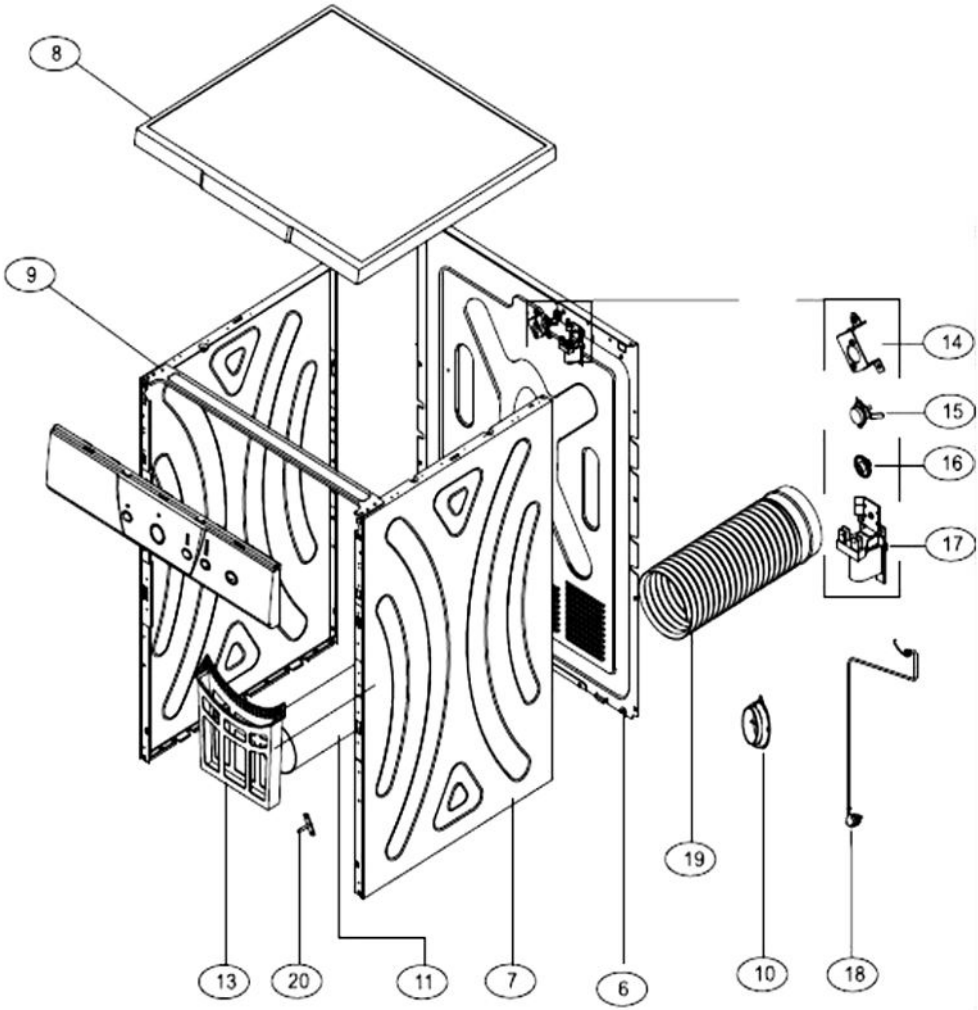
8
9
14
15
16
17
19
10
18
13
20
11
7
6

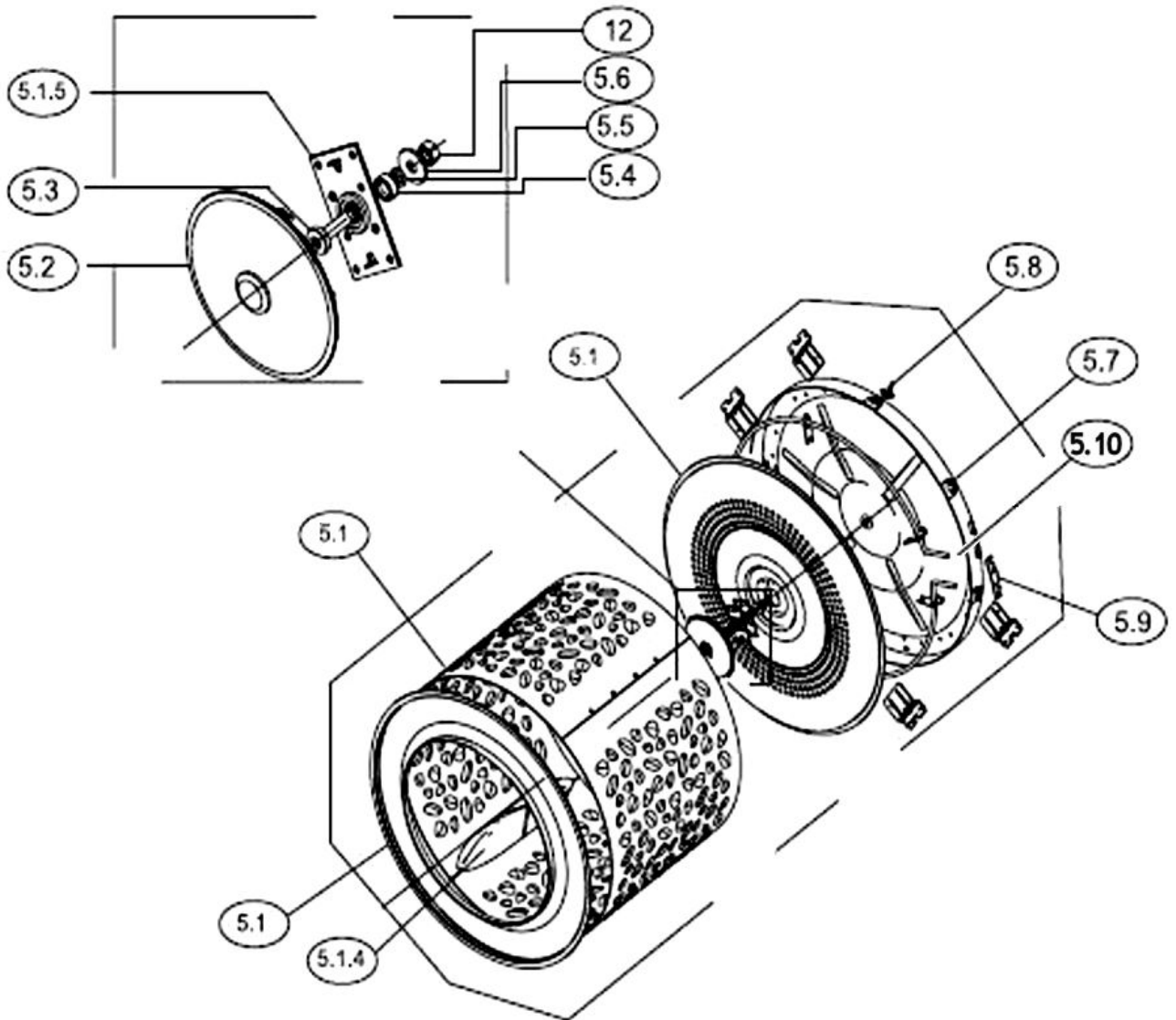
12
5.6
5.5
5.4
5.1.5
5.3
5.2
5.8
5.7
5.1
5.10
5.9
5.1
5.1
5.1.4

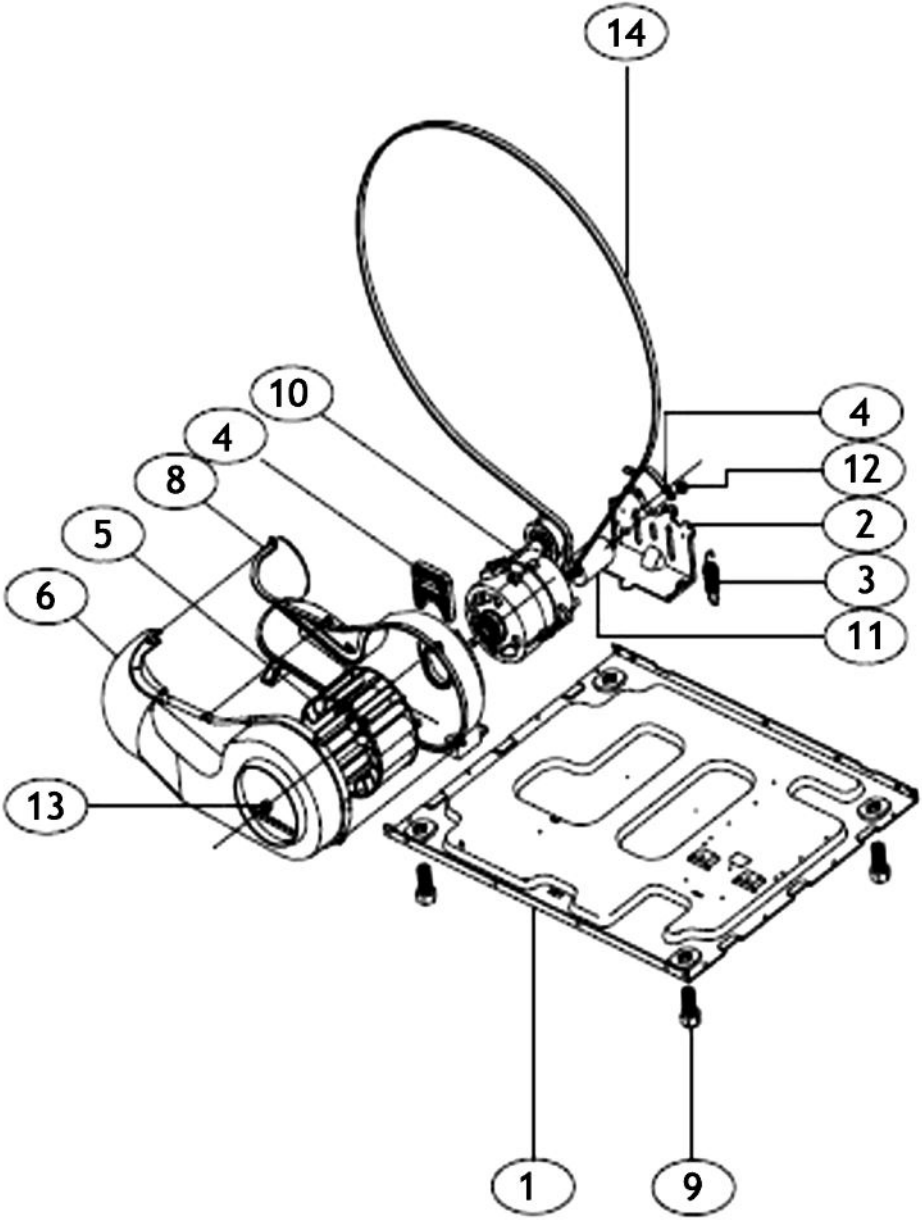
14
10
4
8
5
6
13
4
12
2
3
11
1
9