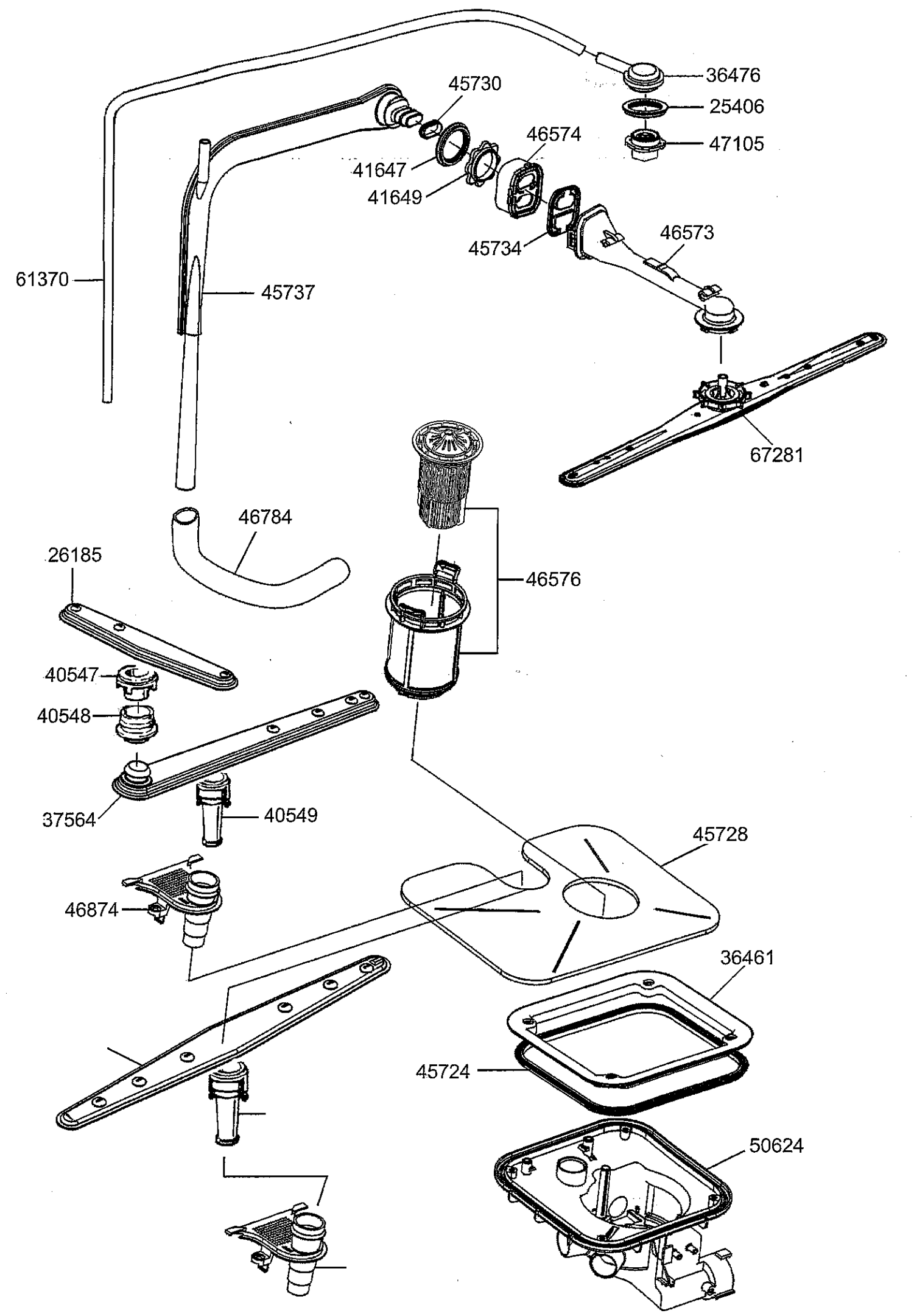
36476
25406
47105
45730
46574
41647
41649
45734
46573
61370
45737
67281
46784
26185
46576
40547
40548
37564
40549
45728
46874
36461
45724
50624

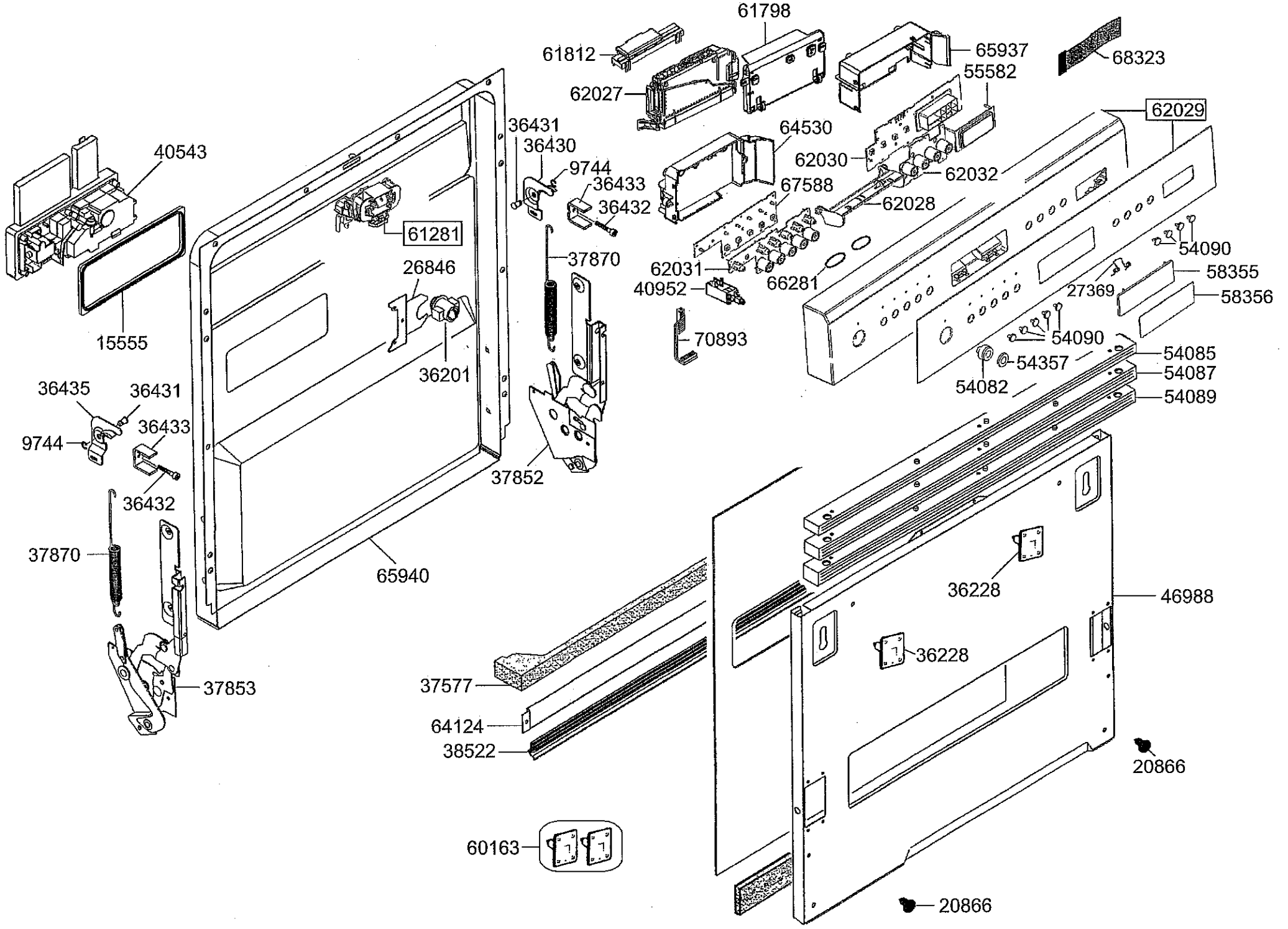
61798
61812
62027
65937
68323
55582
62029
64530
62030
62032
67588
62028
40543
36431
36430
9744
36433
36432
61281
37870
26846
62031
40952
66281
54090
58355
27369
58356
15555
36201
70893
54090
54357
54085
54087
54082
54089
36435
36431
9744
36433
36432
37852
37870
65940
36228
46988
36228
37853
37577
64124
38522
20866
60163
20866

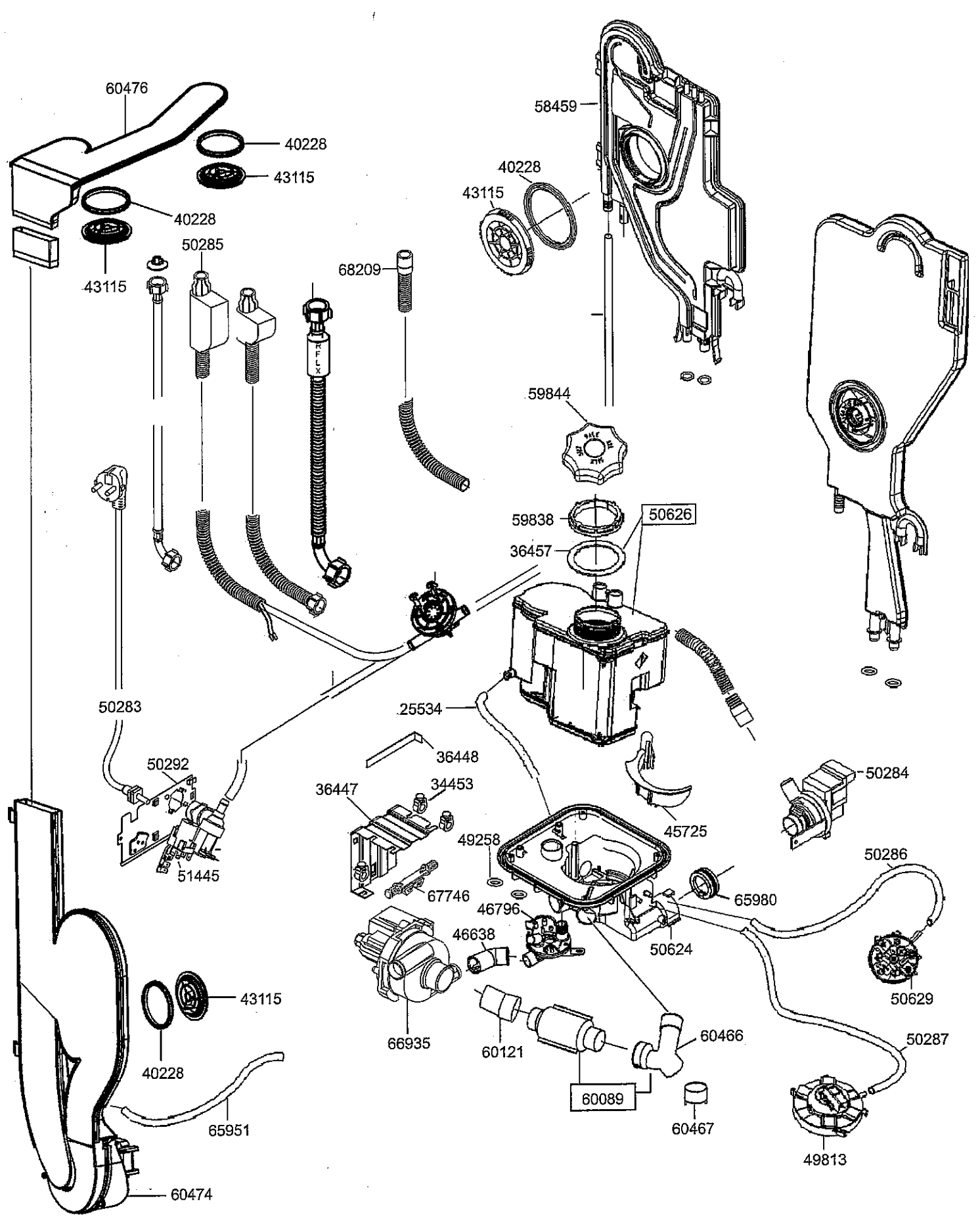
60476
40228
43115
40228
43115
50285
68209
58459
40228
43115
59844
59838
50626
36457
25534
36448
50283
50292
51445
36447
34453
67746
49258
45725
50284
65980
50286
46796
46638
50624
50629
66935
60121
60466
50287
60089
60467
49813
43115
40228
65951
60474

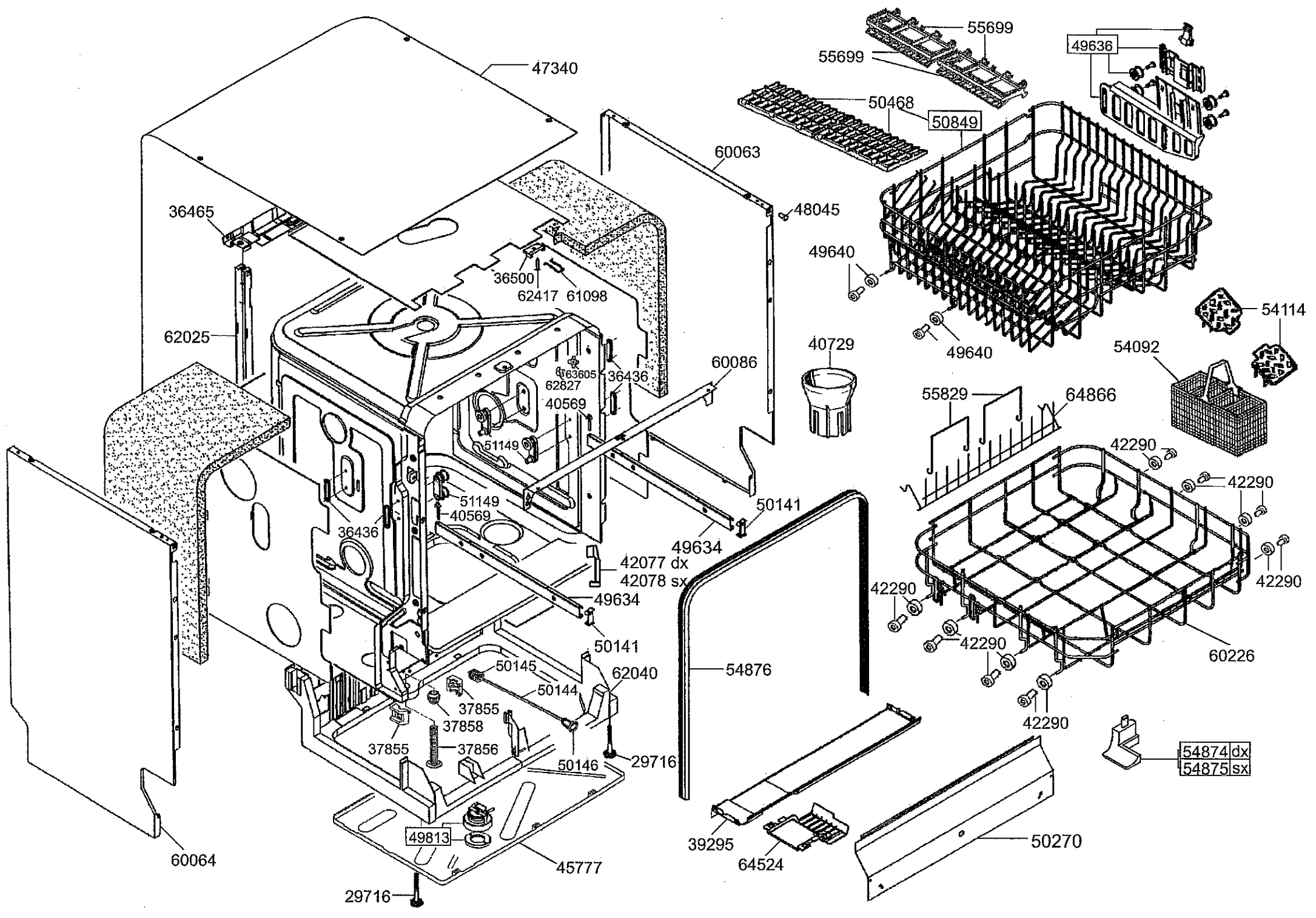
47340
55699
55699
49636
50468
50849
60063
48045
36465
49640
36500
62417
61098
54114
62025
40729
49640
54092
60086
63605
62827
36436
55829
64866
40569
51149
42290
42290
51149
40569
50141
36436
49634
42077 dx
42078 sx
42290
49634
42290
50141
42290
50145
62040
54876
50144
37855
37858
42290
60226
37855
37856
50146
29716
42290
54874 dx
54875 sx
49813
39295
64524
50270
60064
45777
29716