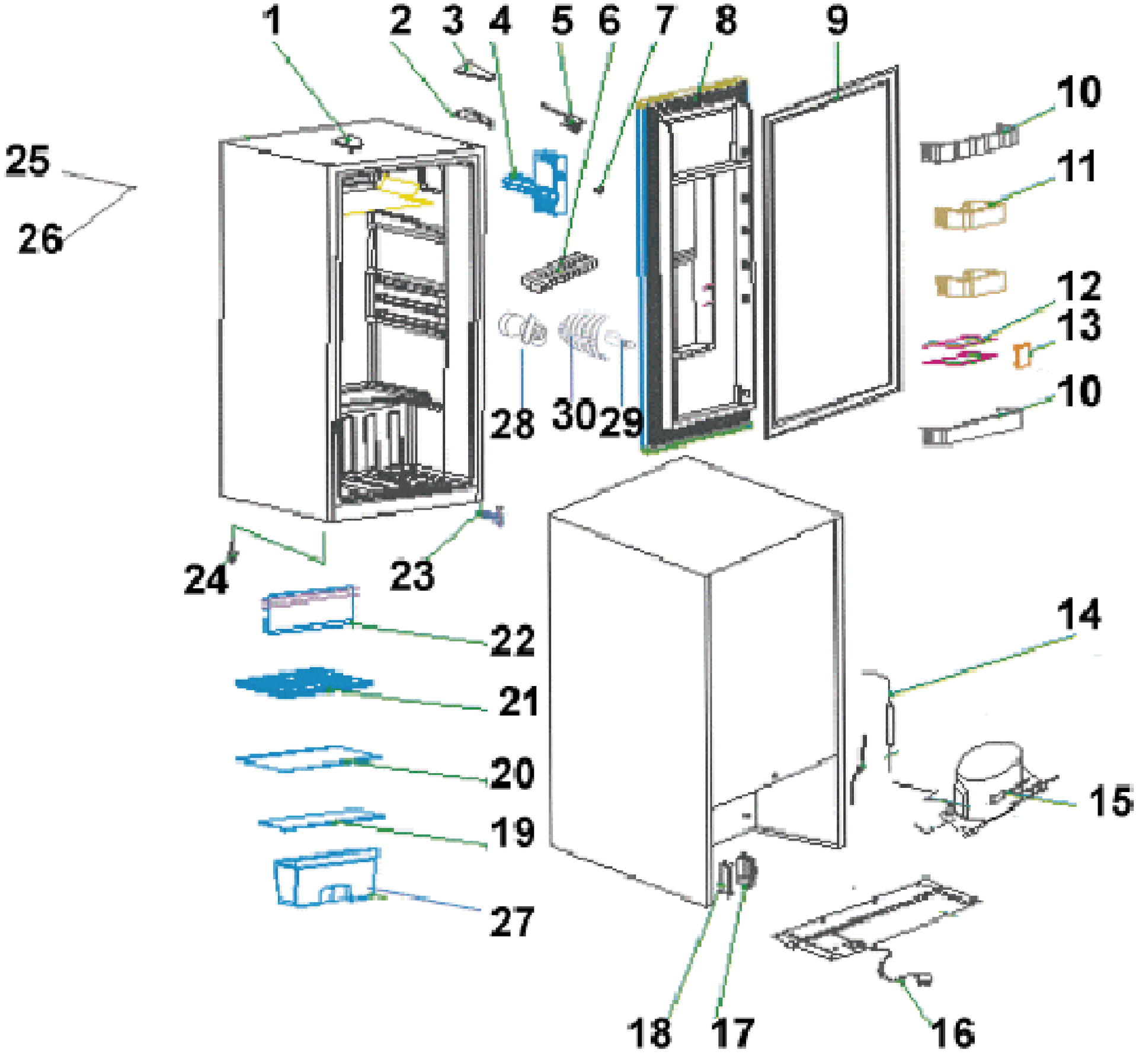
1
2
3
4
5
6
7
8
9
10
11
12
13
10
25
26
28
30
29
24
23
22
21
20
19
27
14
15
18
17
16