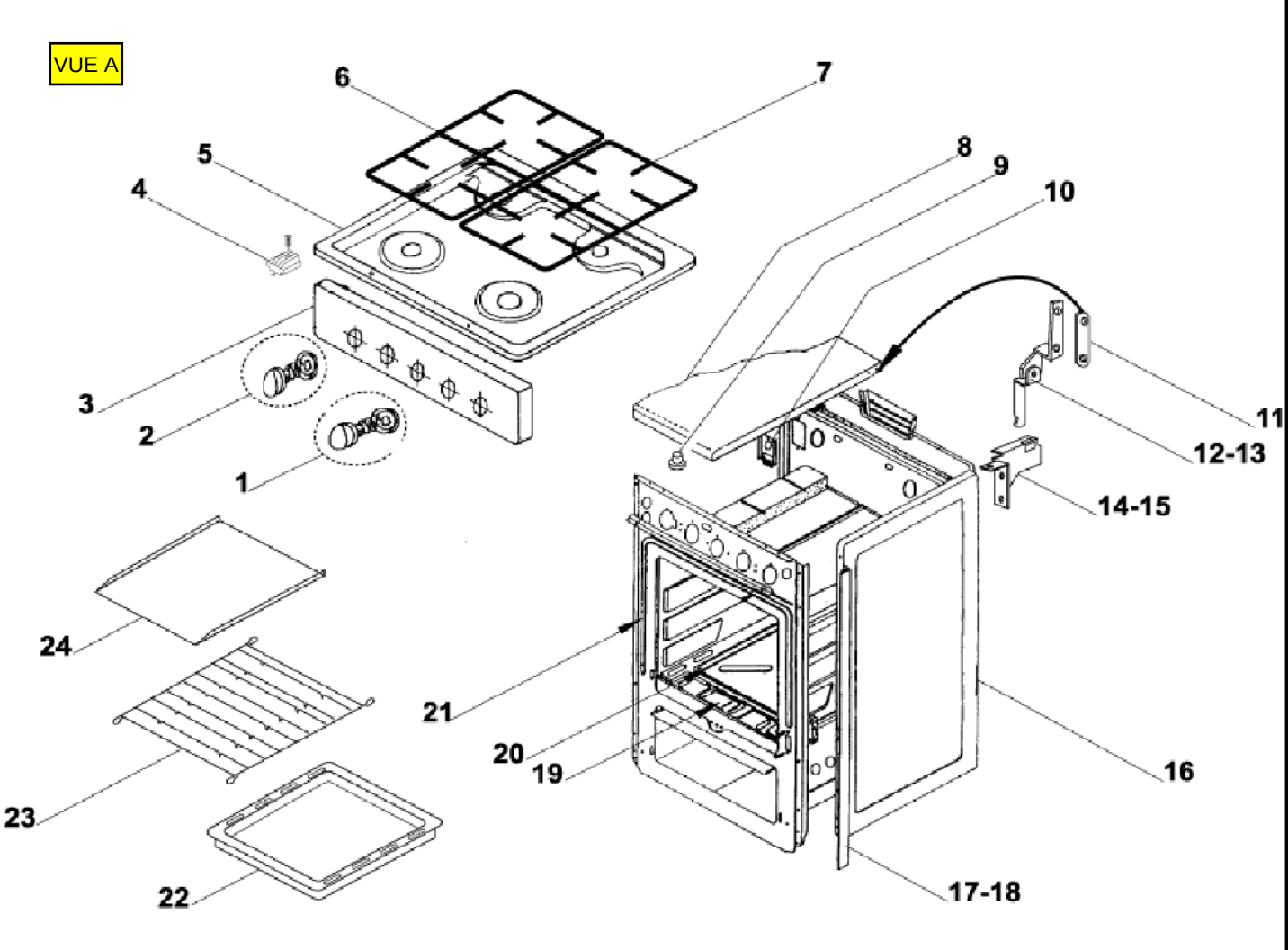
VUE A
6
7
5
8
9
4
10
3
11
2
12-13
1
14-15
24
21
20
19
16
23
22
17-18

VUE B

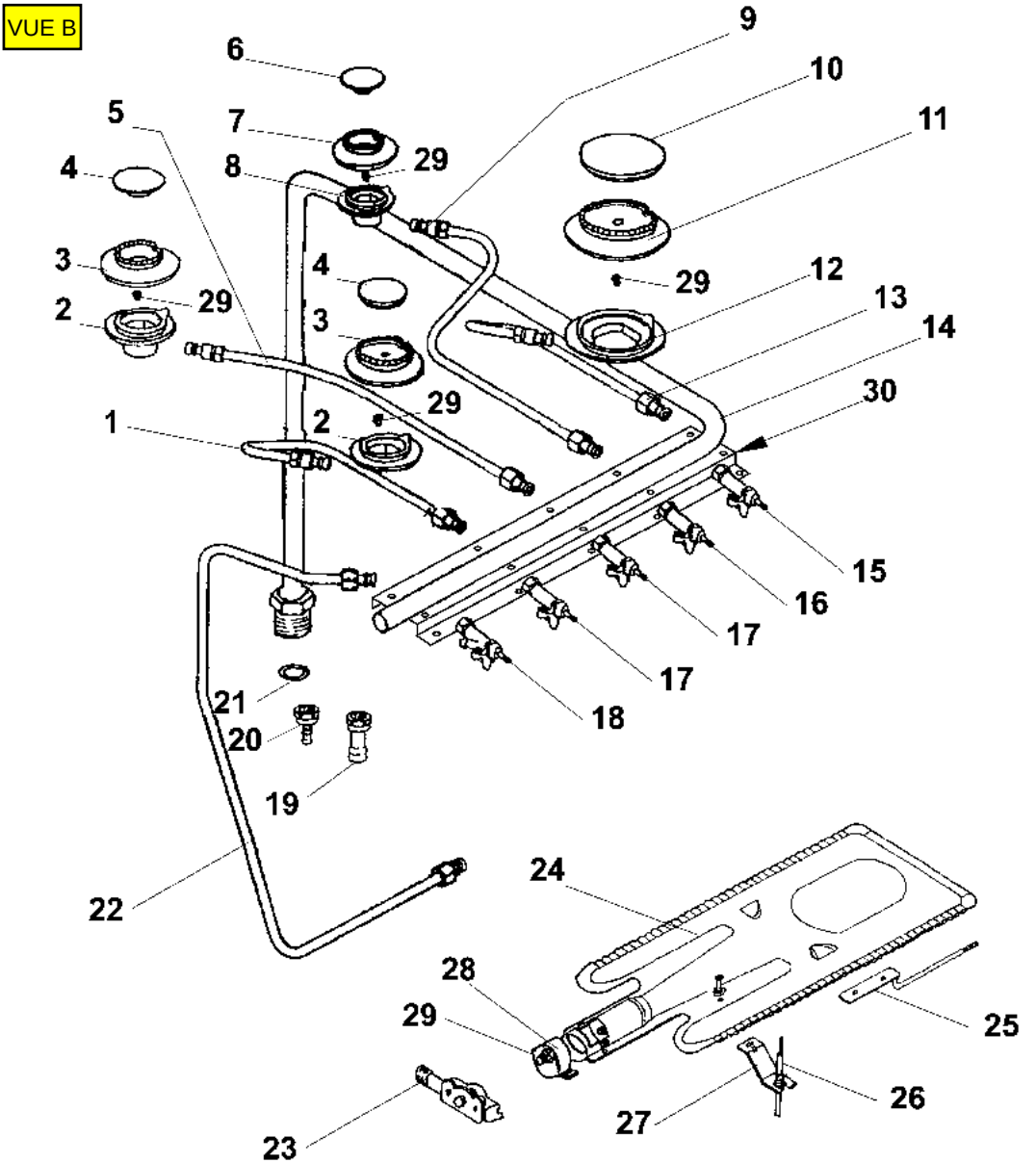
6
9
10
5
7
11
4
8
29
3
4
29
12
2
29
13
3
14
30
29
1
2
15
16
17
17
21
18
20
19
22
24
28
29
25
26
27
23
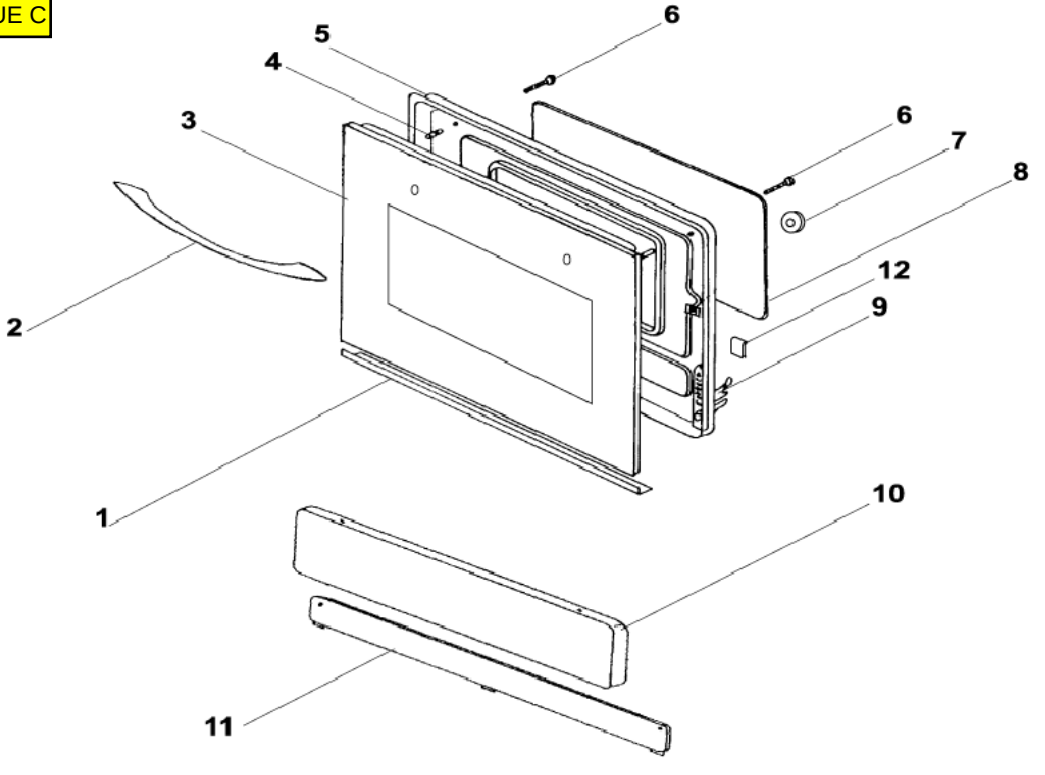
VUE C