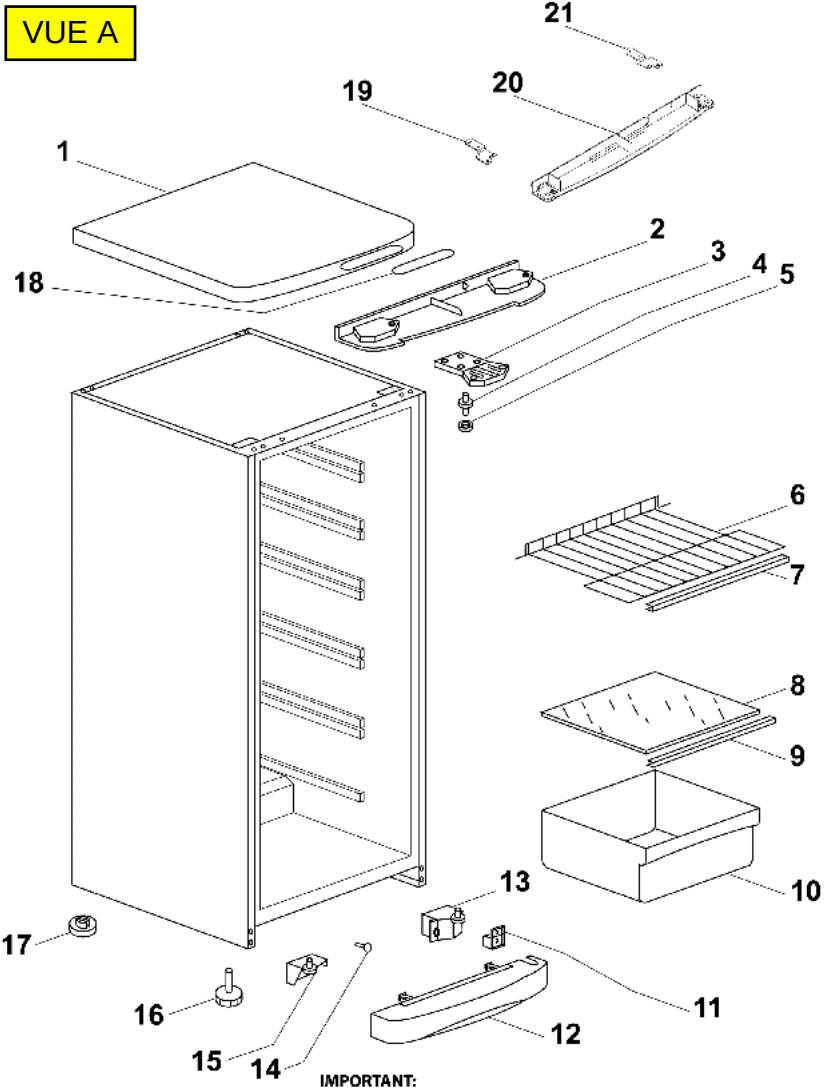

IMPORTANT:
A Partir du n° de série 146002335 = ANNEE 2001 SEMAINE 46,
Les réfrigérateurs de TYPE FA29A seront équipés des nouvelles pièces détachées suivantes :
Rep 19:
Rep 20
Rep 21

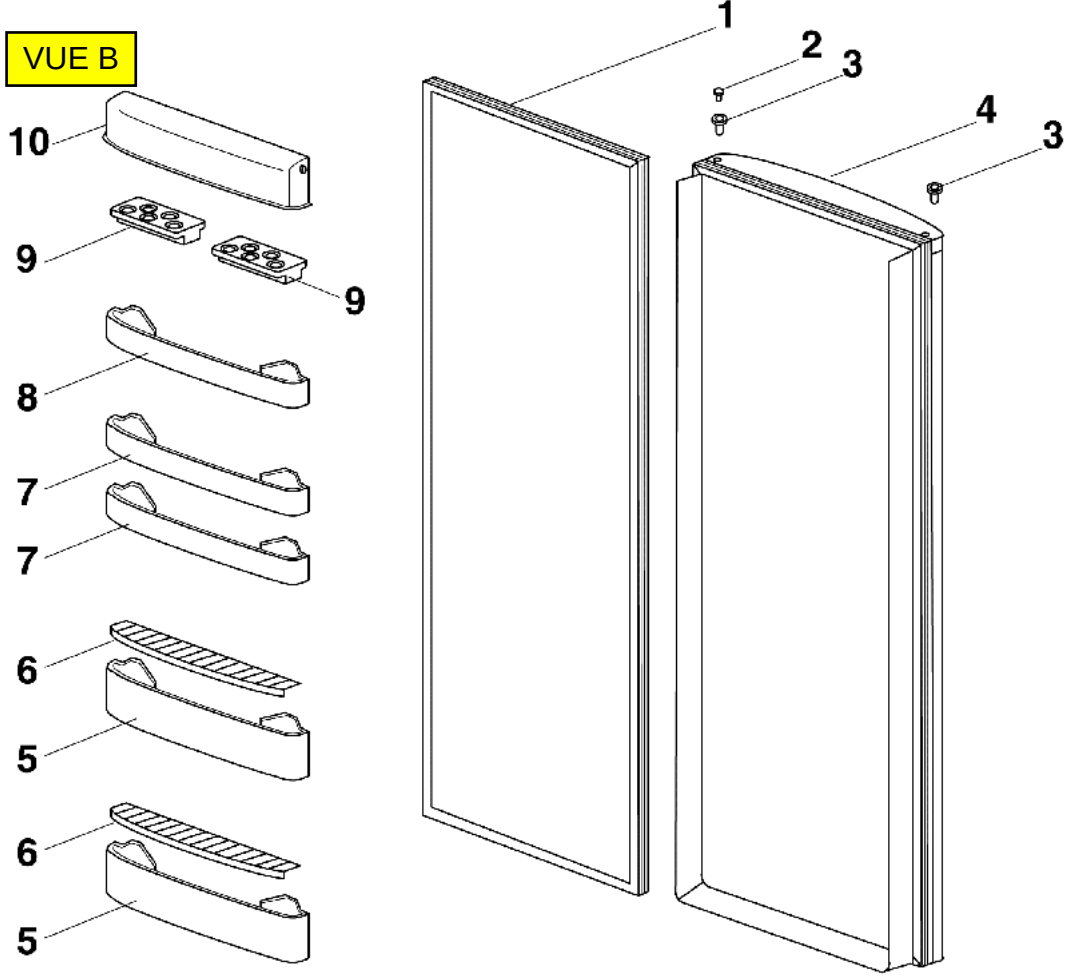
VUE B
1
2
3
4
3
10
9
9
8
7
7
6
5
6
5
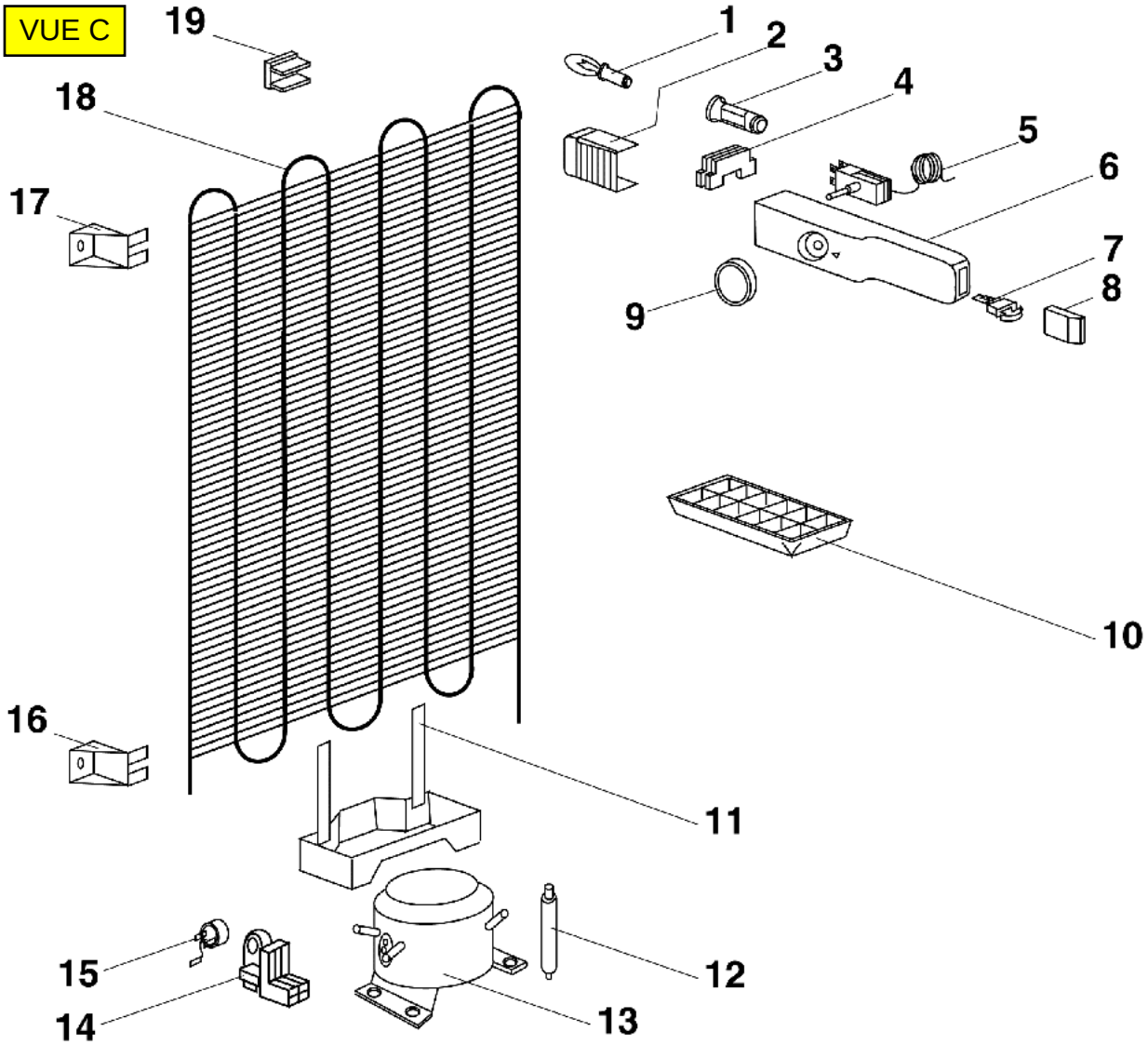
VUE C