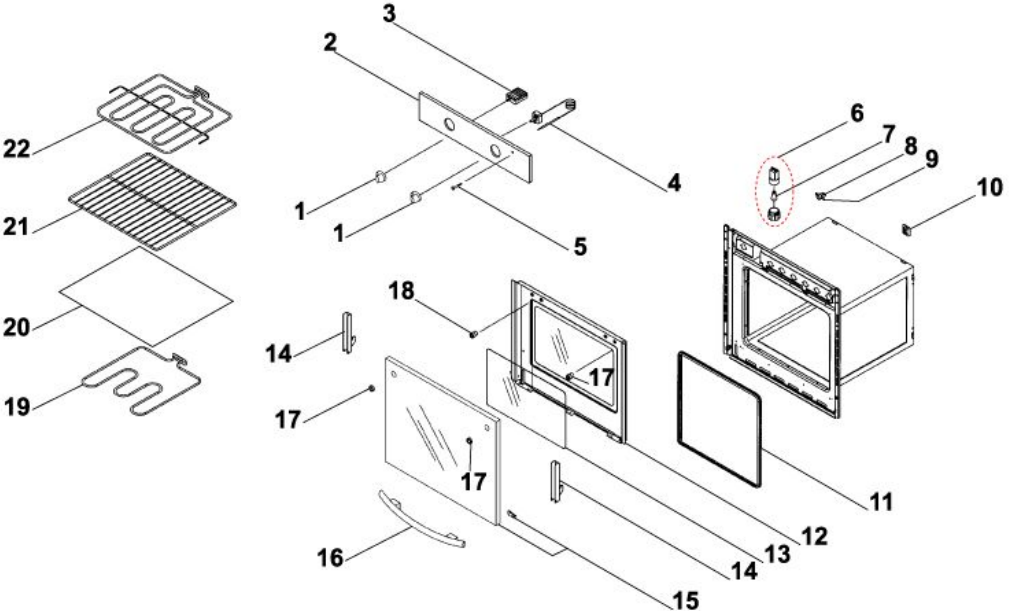
3
2
22
21
20
19
1
1
4
5
6
7
8
9
10
18
14
17
17
17
16
12
13
14
15
11