VUE A

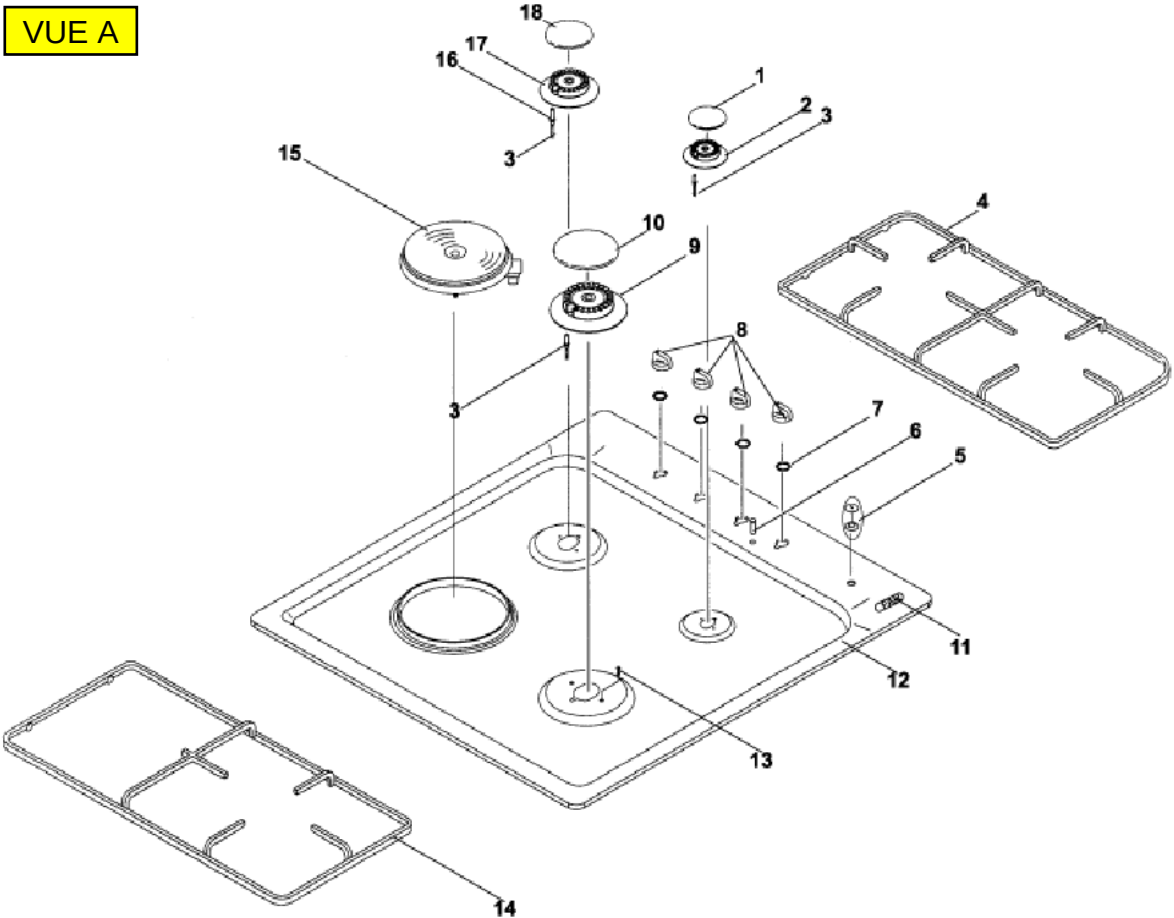
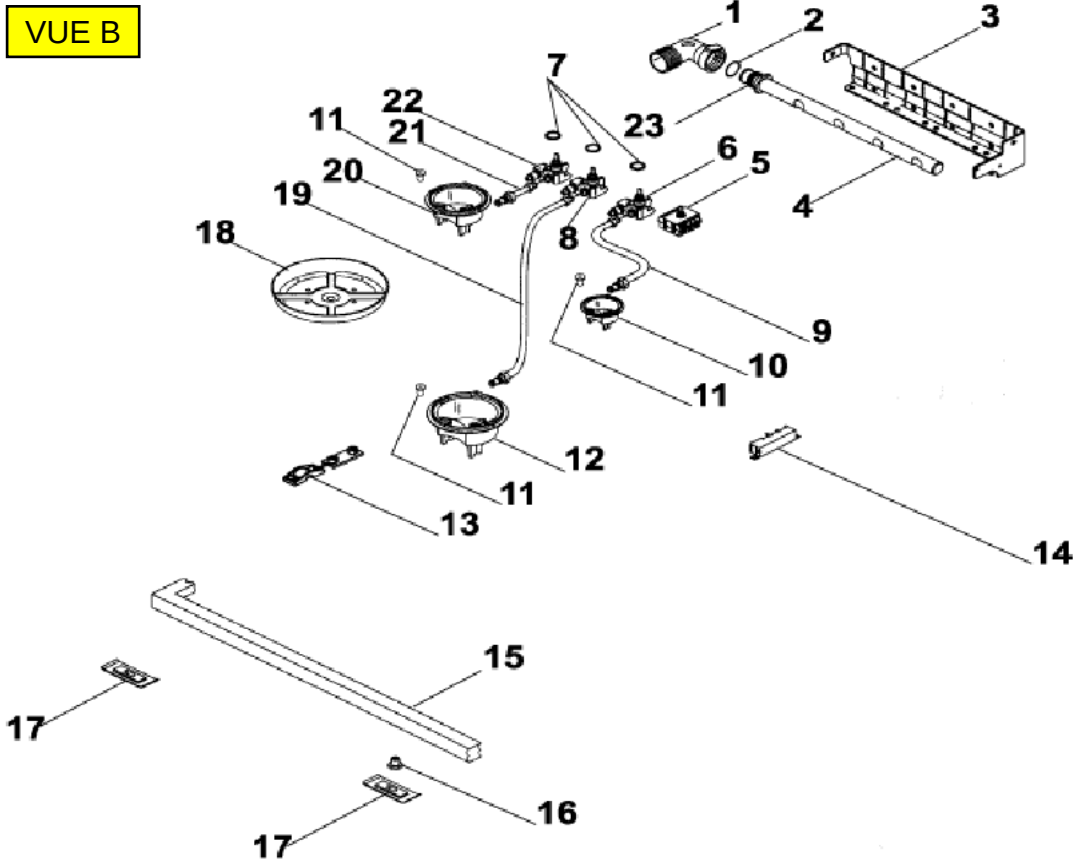
VUE B