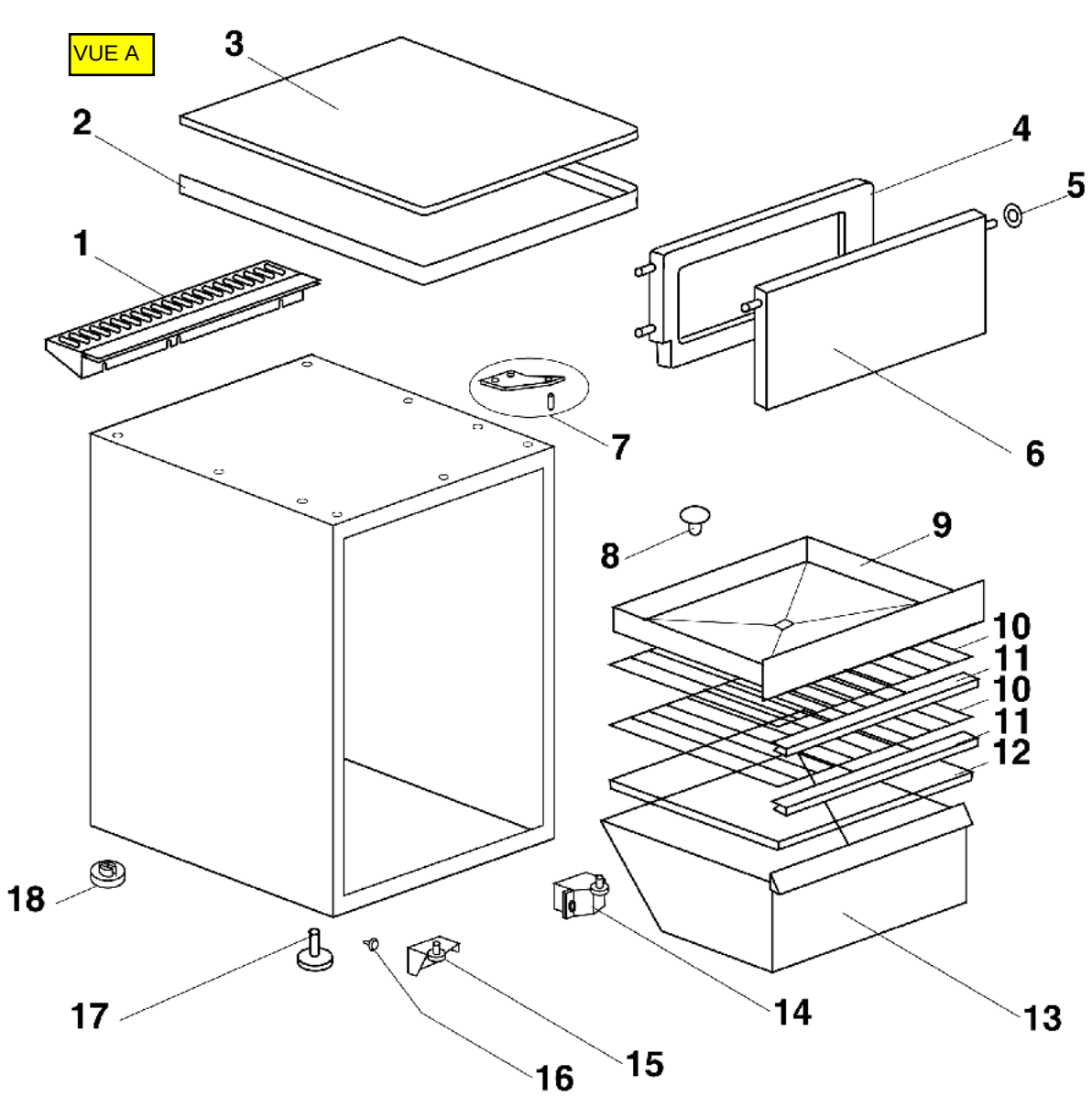
VUE A
3
2
1
4
5
6
7
8
9
10
11
10
11
12
13
14
15
16
17
18

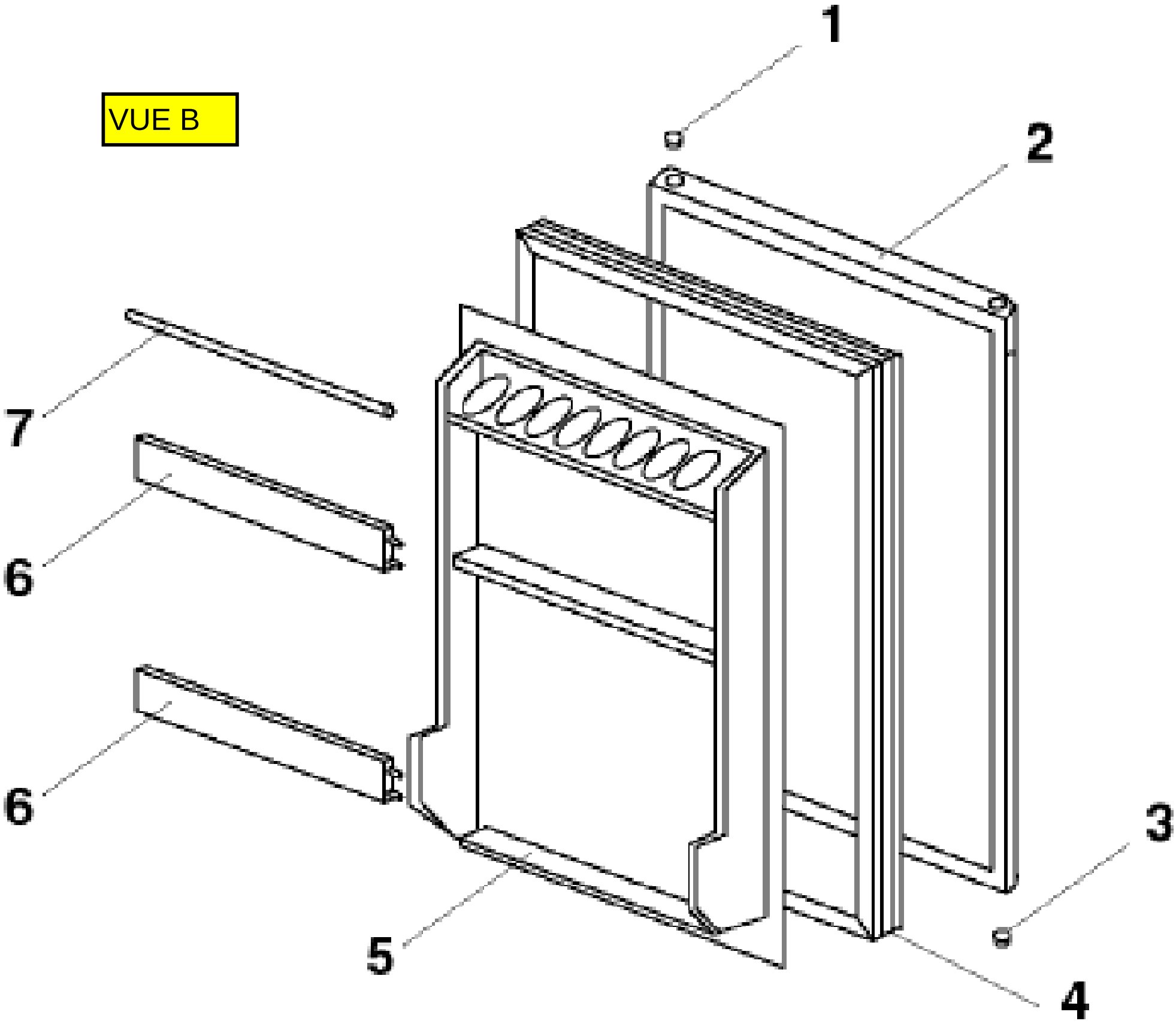
VUE B
1
2
7
6
6
3
5
4

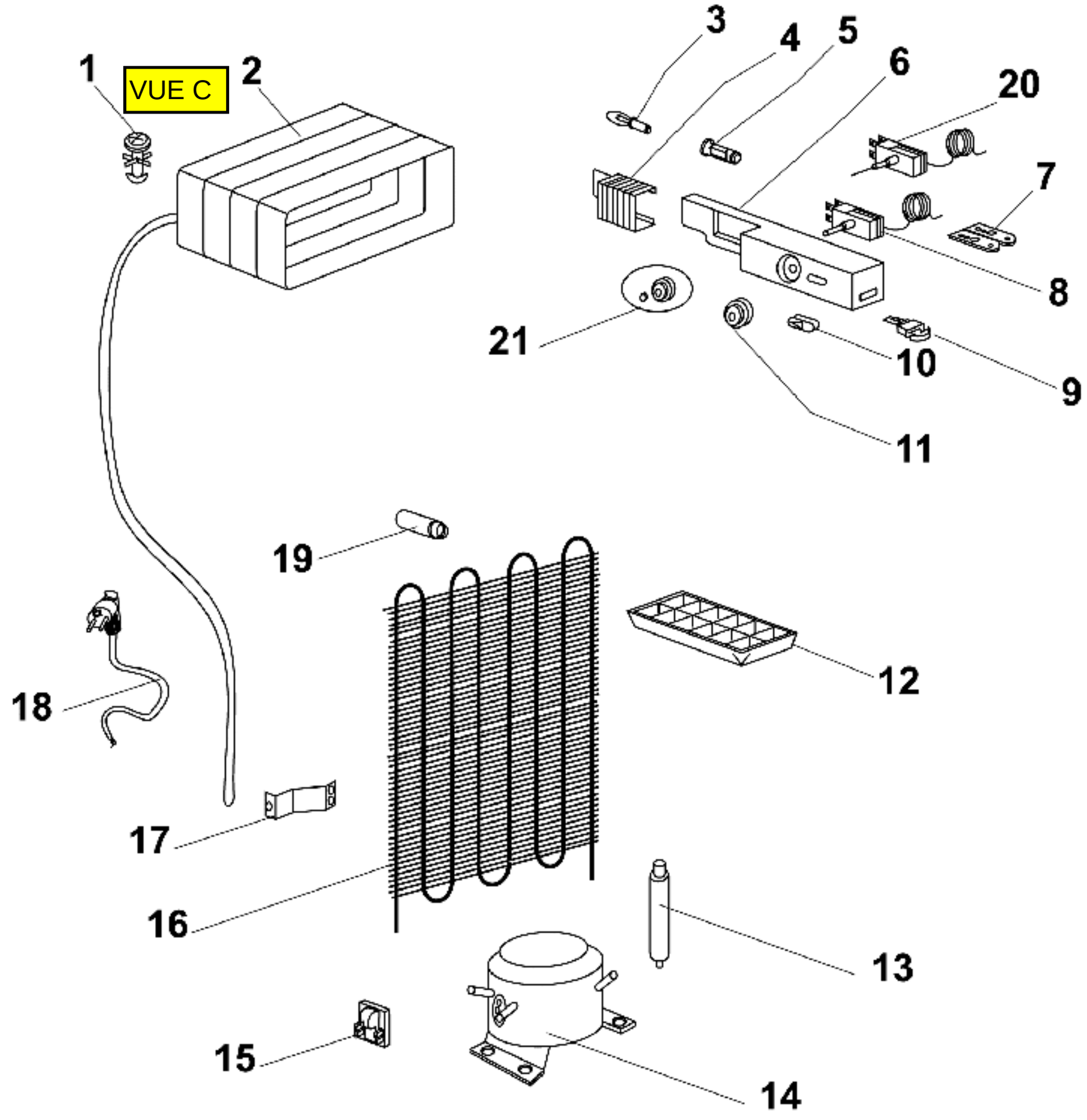
VUE C
1
2
3
4
5
6
20
7
8
21
10
9
11
19
12
18
17
16
13
15
14