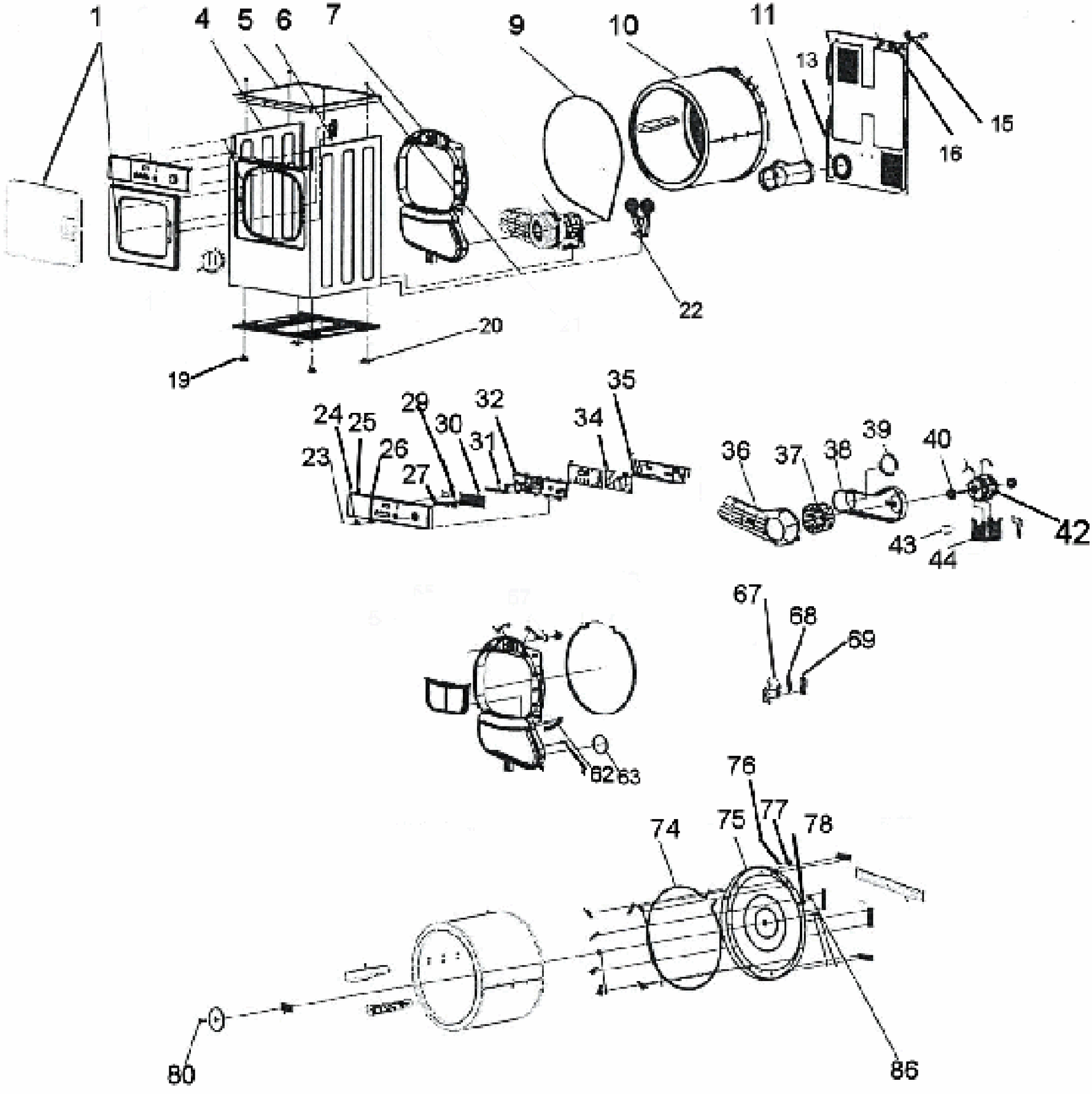
1
4
5
6
7
9
10
11
13
15
16
22
20
19
24
25
23
26
27
29
30
31
32
34
35
36
37
38
39
40
42
43
44
67
68
69
62
63
76
77
75
74
78
80
86