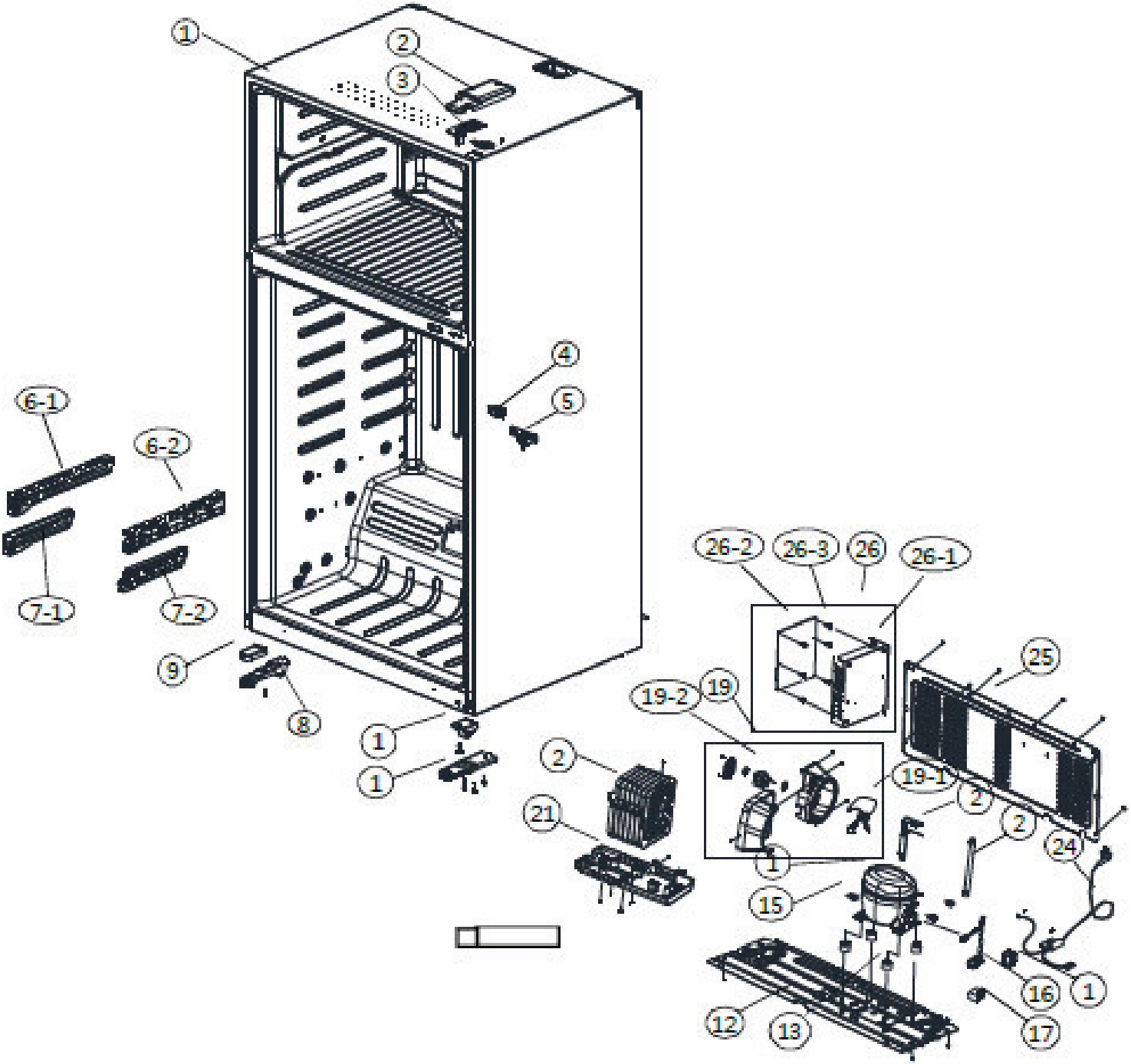
1
2
3
4
5
6-1
6-2
7-1
7-2
9
8
1
1
2
21
26-2
26-3
26
26-1
25
19-2
19
19-1
2
2
24
1
15
16
1
12
13
17

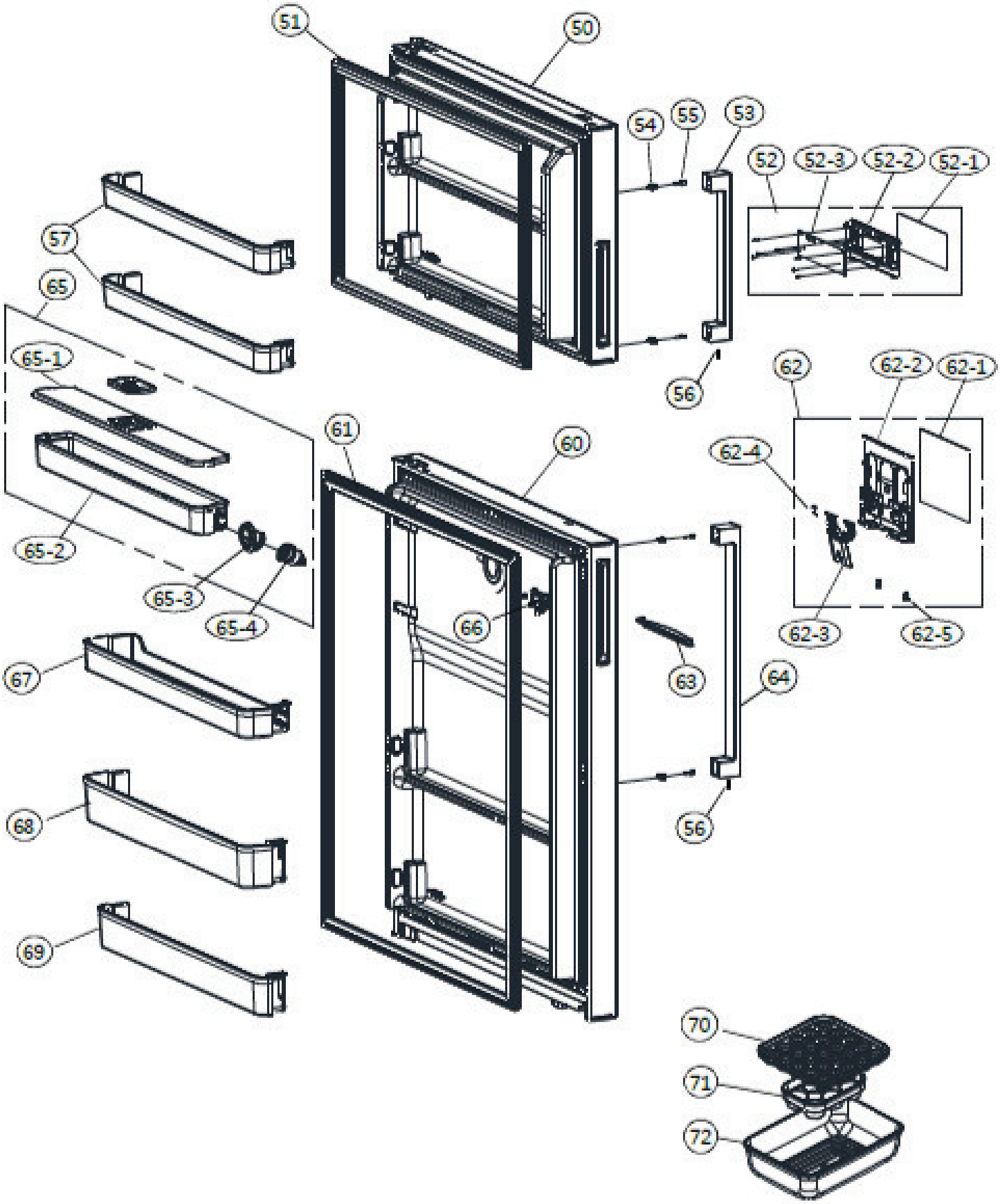
51
50
54
55
53
52
52-3
52-2
52-1
57
65
65-1
56
62
62-2
62-1
61
60
62-4
65-2
65-3
65-4
66
62-3
62-5
67
63
64
68
56
69
70
71
72

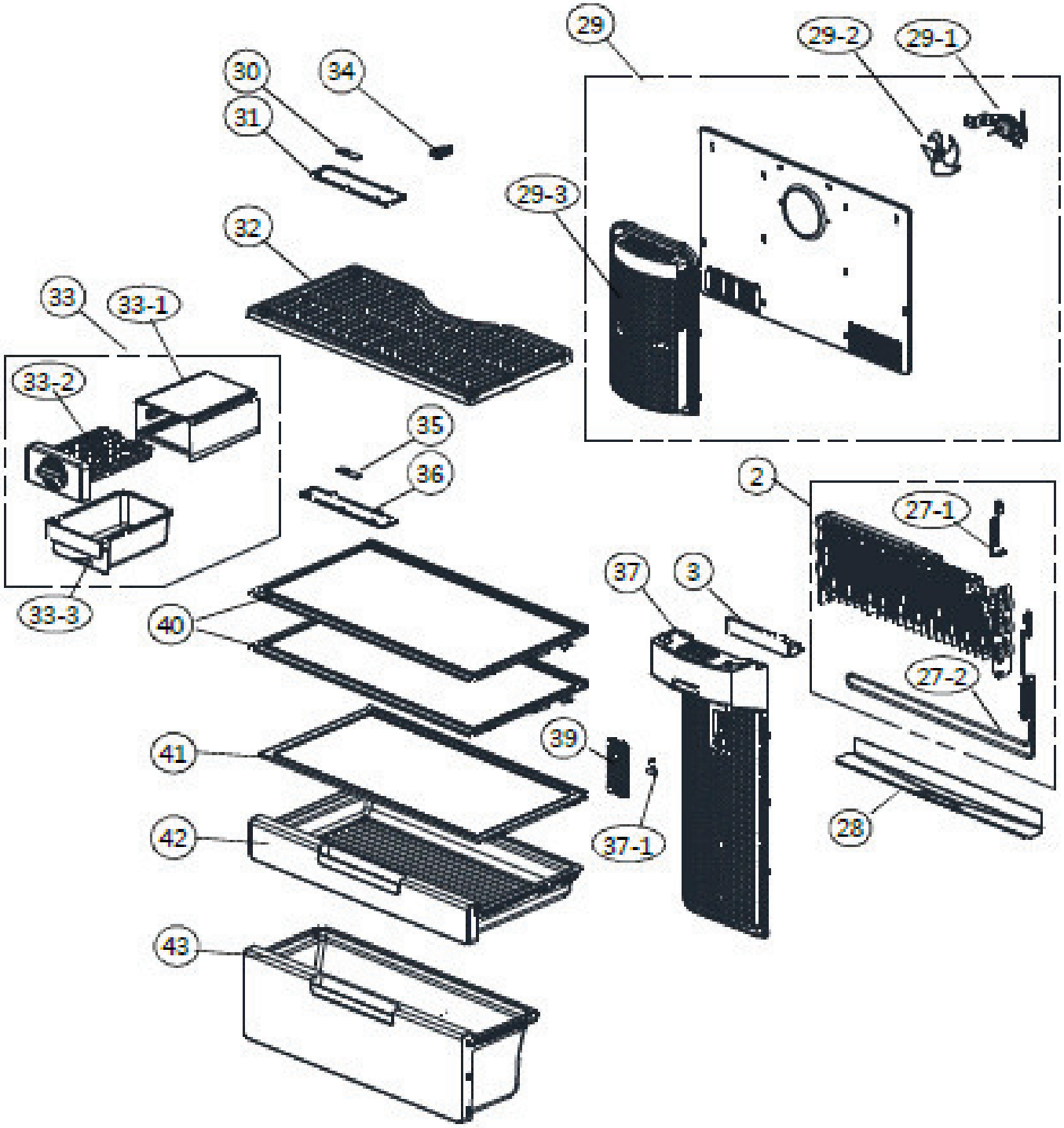
29
29-2
29-1
30
34
31
29-3
32
33
33-1
33-2
35
36
2
27-1
37
3
33-3
40
27-2
39
41
28
42
37-1
43