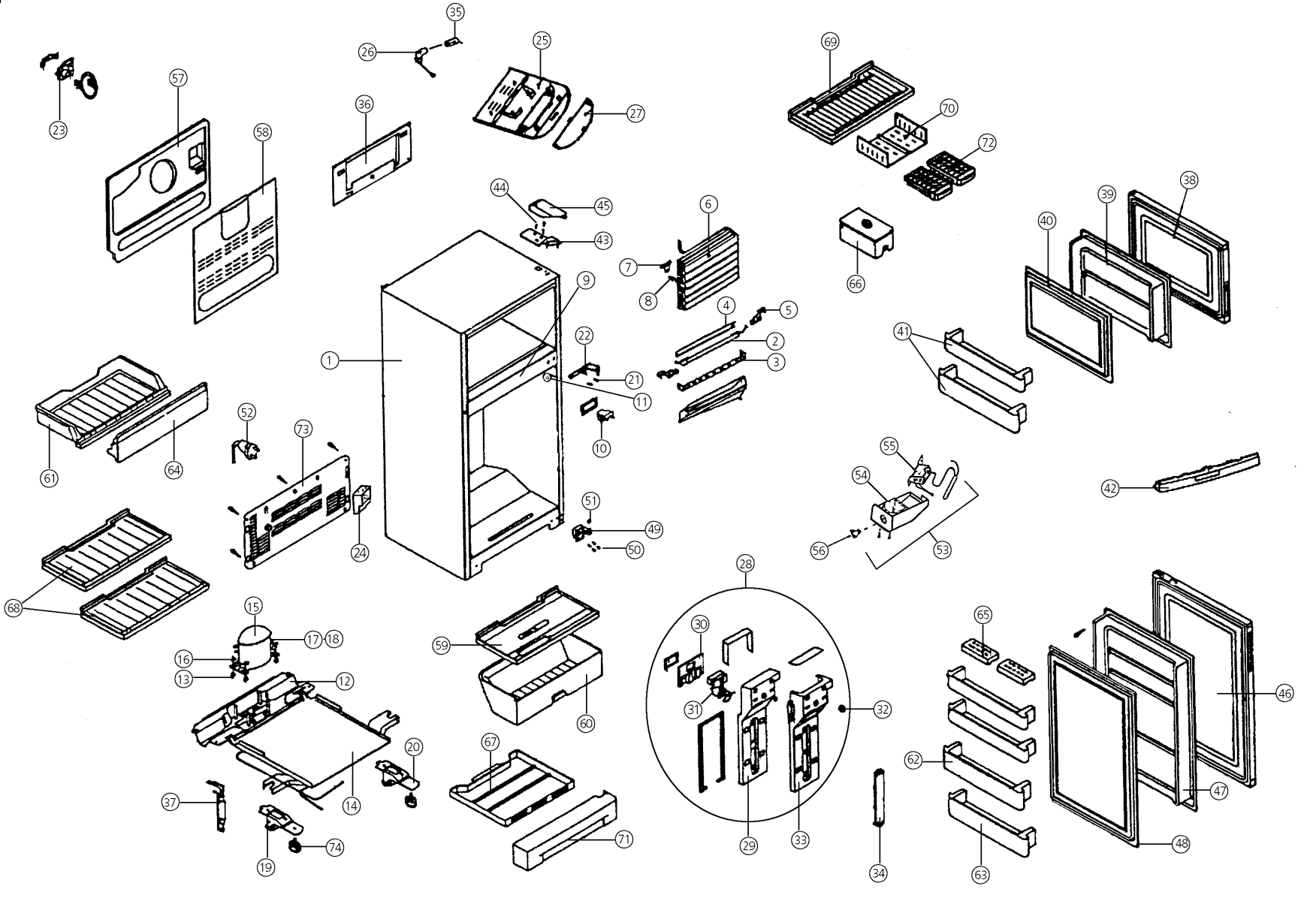
23
57
58
26
35
36
25
27
69
70
72
44
45
43
6
7
8
9
1
22
21
11
10
4
5
2
3
66
39
38
40
41
61
64
52
73
24
51
49
50
55
54
56
53
42
68
15
17
18
16
13
12
14
37
19
74
20
59
60
67
71
28
30
31
32
29
33
34
65
62
63
46
47
48

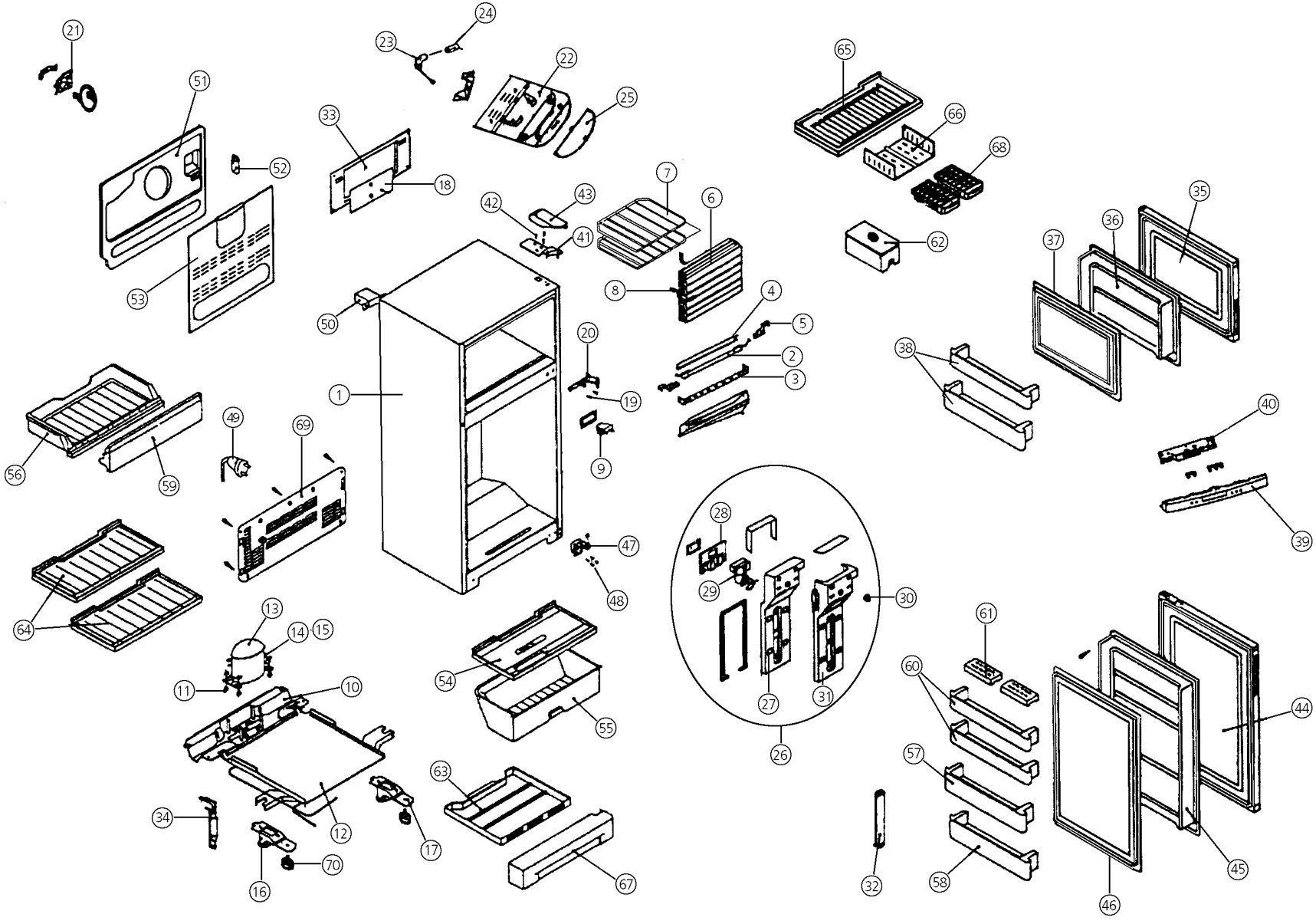
21
24
23
22
25
51
33
52
18
65
66
68
7
6
42
43
41
35
36
37
62
53
8
4
5
50
20
2
3
38
1
19
9
40
49
69
56
59
39
28
47
29
30
48
64
13
14
15
61
54
11
10
60
44
27
31
55
26
57
63
34
12
17
70
16
67
32
58
45
46

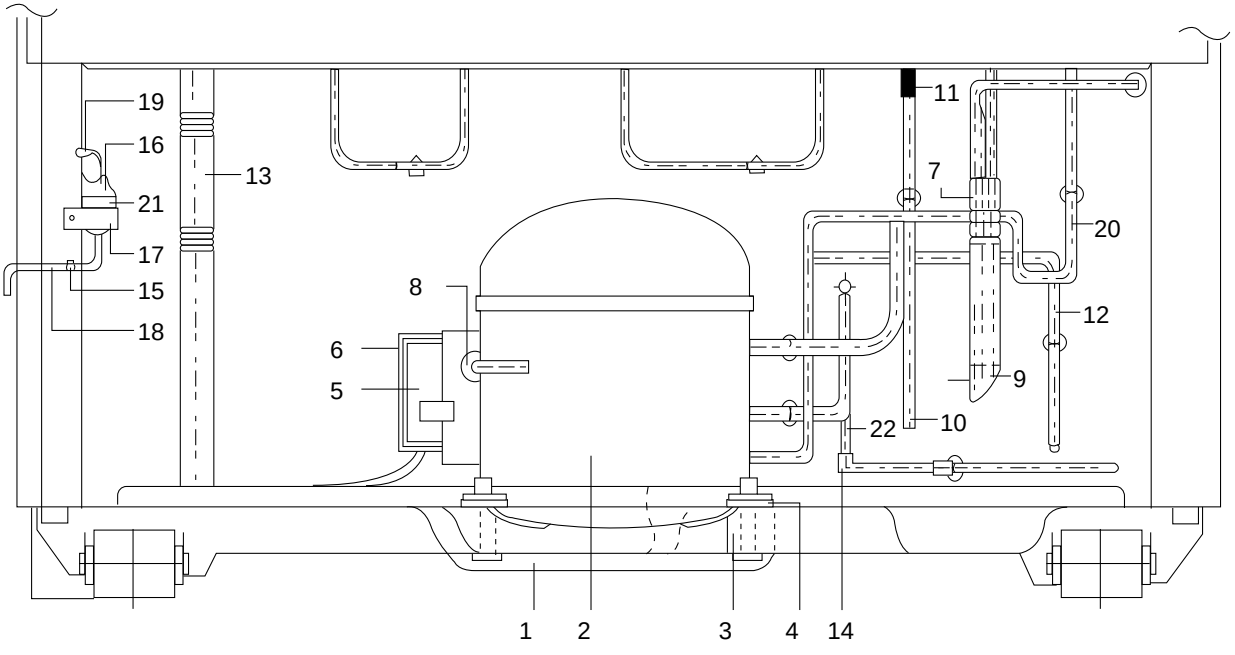
19
16
21
17
15
18
13
8
6
5
11
7
20
12
9
10
22
1
2
3
4
14