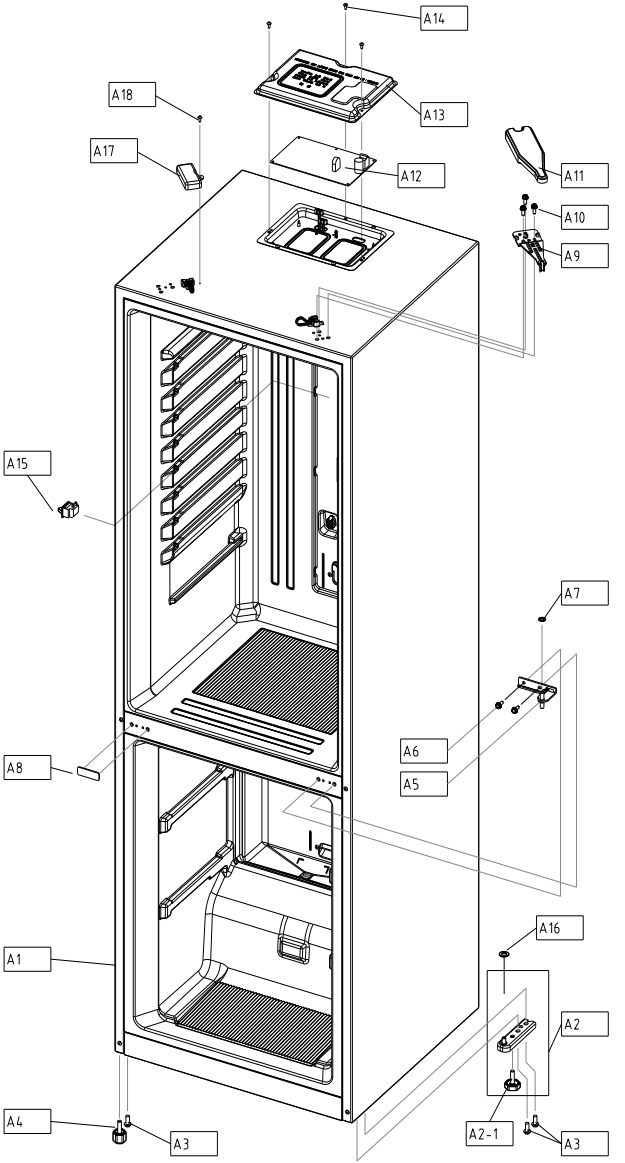
A14
A13
A18
A17
A12
A11
A10
A9
A15
A7
A6
A5
A8
A16
A1
A2
A4
A3
A2-1
A3

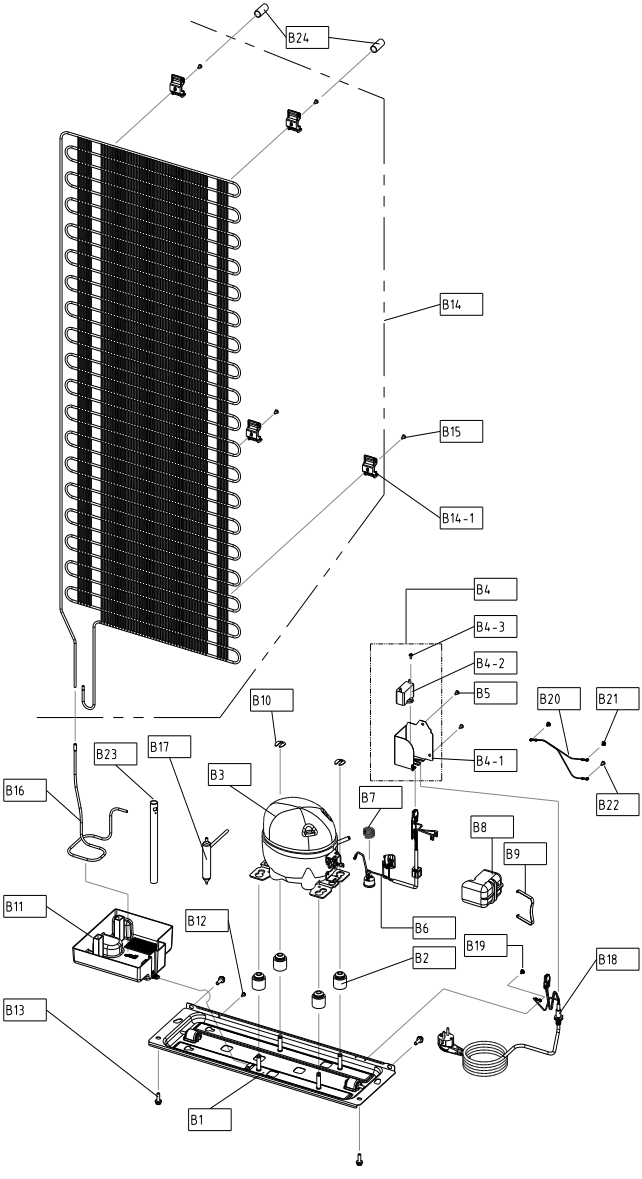
B24
B14
B15
B14-1
B4
B4-3
B4-2
B5
B4-1
B20
B21
B22
B10
B23
B17
B16
B3
B7
B8
B9
B11
B12
B6
B19
B2
B18
B13
B1

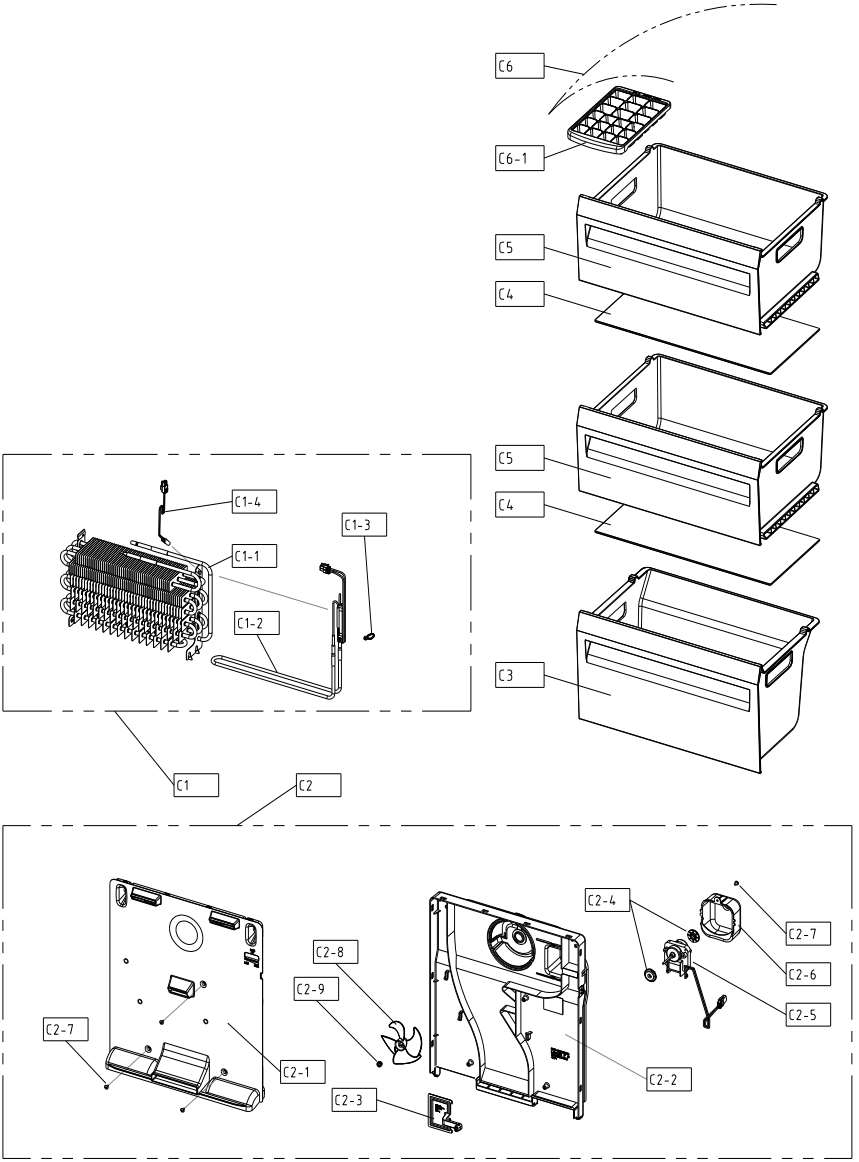
C6
C6-1
C5
C4
C5
C4
C3
C1-4
C1-3
C1-1
C1-2
C1
C2
C2-4
C2-7
C2-8
C2-6
C2-9
C2-5
C2-7
C2-1
C2-2
C2-3

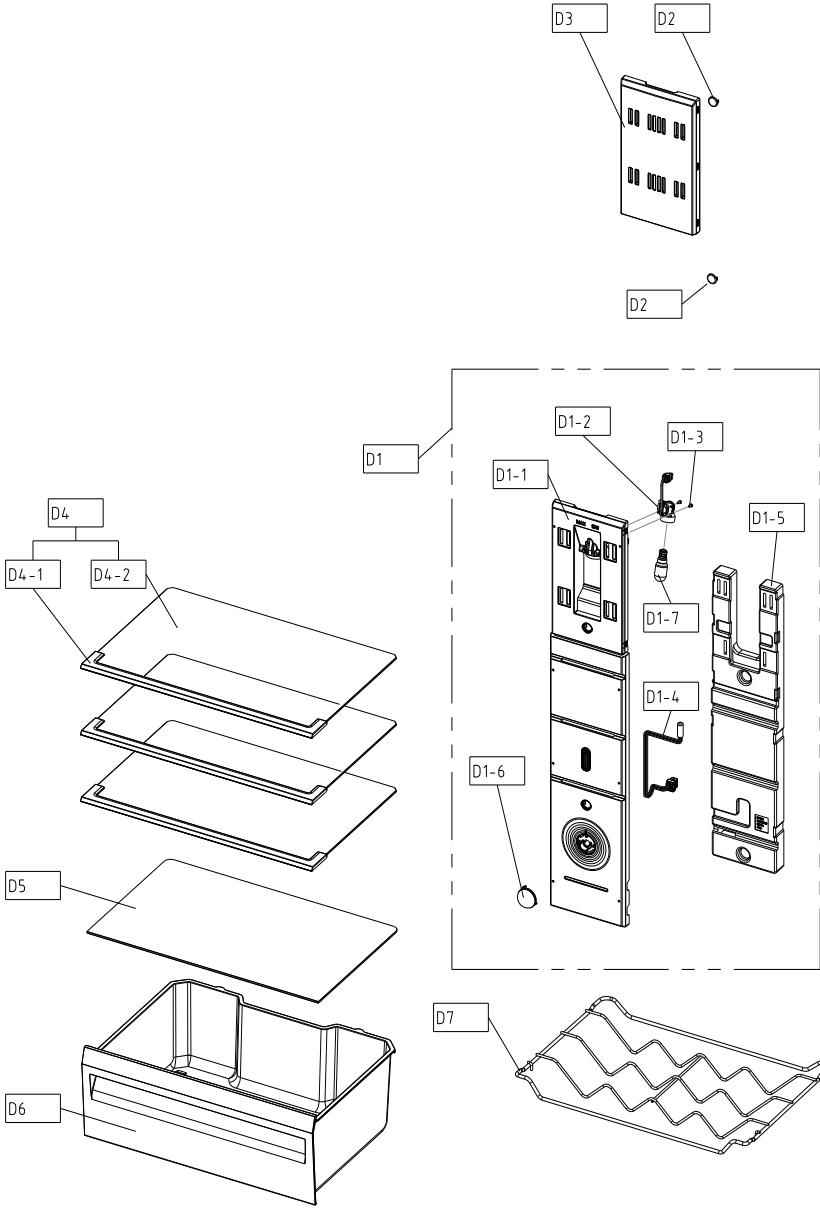
D3
D2
D2
D1
D1-2
D1-3
D1-1
D1-5
D1-7
D1-4
D1-6
D4
D4-1
D4-2
D5
D6
D7

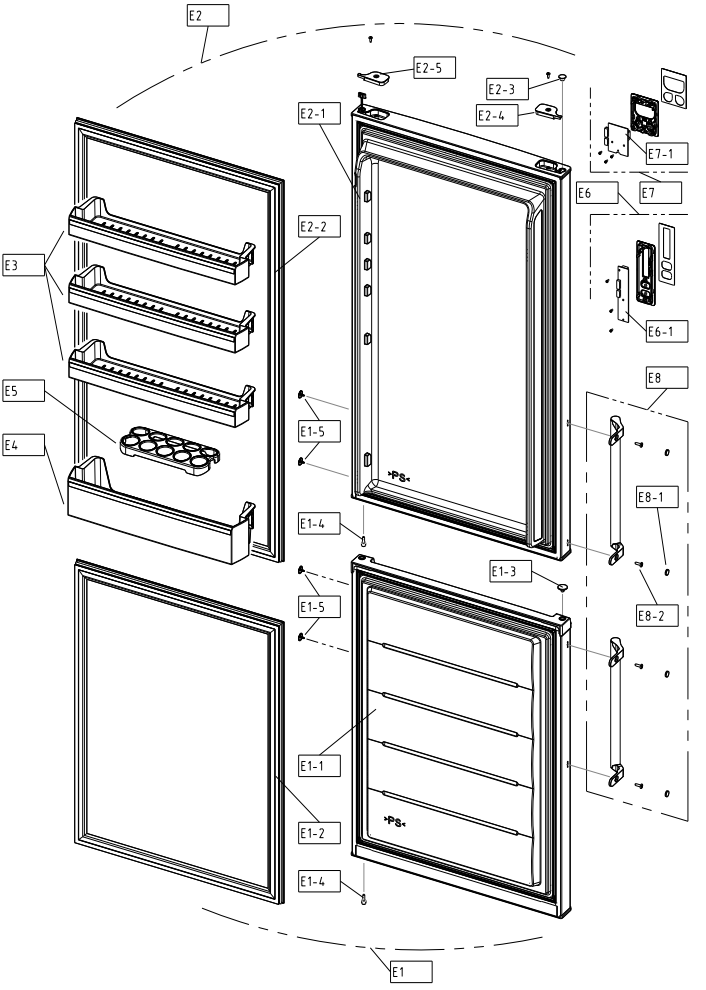
E2
E2-5
E2-3
E2-4
E2-1
E7-1
E6
E7
E2-2
E3
E6-1
E8
E5
E1-5
E4
E8-1
E1-4
E1-3
E1-5
E8-2
E1-1
E1-2
E1-4
E1

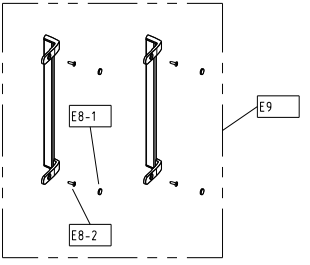
E8-1
E9
E8-2

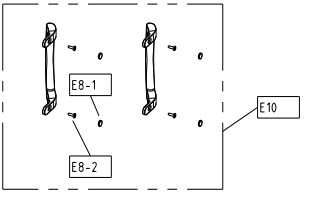
E8-1
E10
E8-2