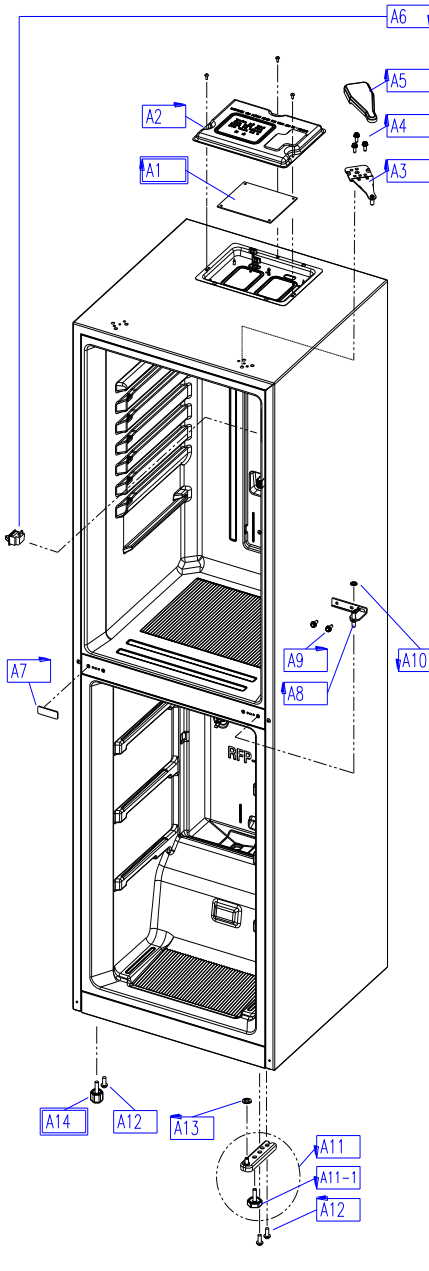
A6
A5
A2
A4
A1
A3
A10
A9
A7
A8
A14
A12
A13
A11
A11-1
A12

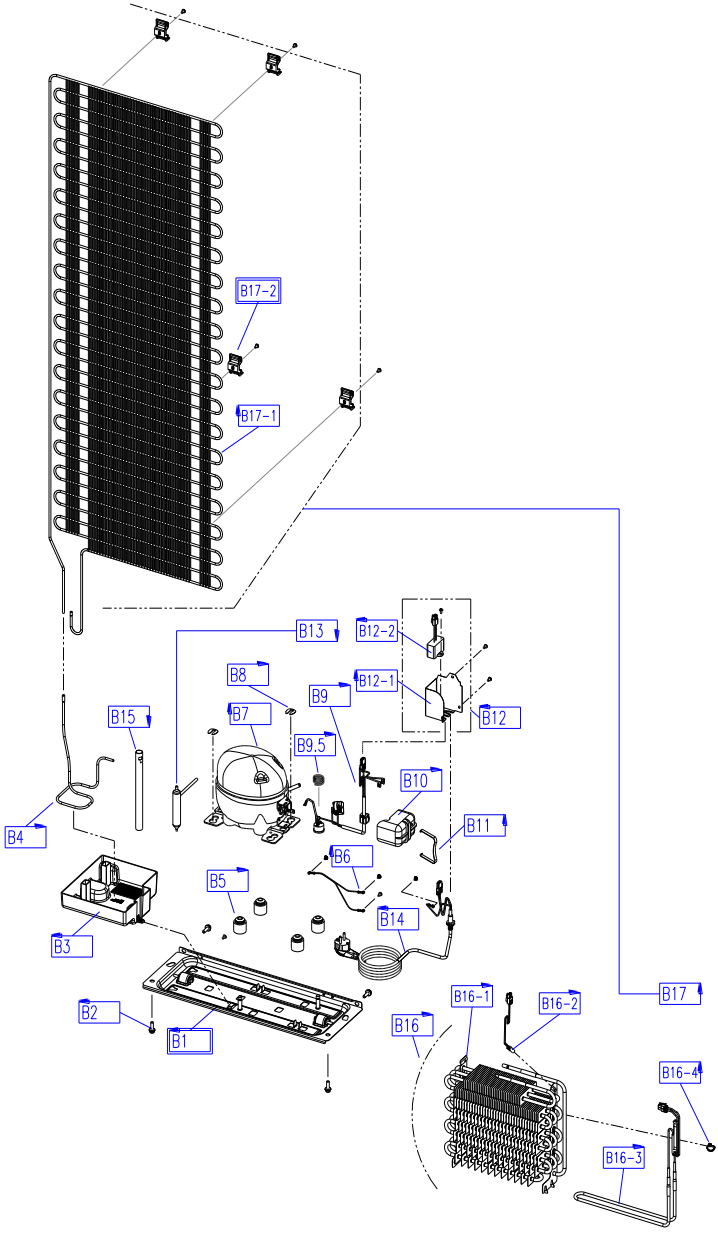
B17-2
B17-1
B13
B12-2
B8
B12-1
B9
B12
B15
B7
B9.5
B10
B4
B11
B6
B5
B14
B3
B17
B16-1
B16-2
B2
B16
B1
B16-4
B16-3

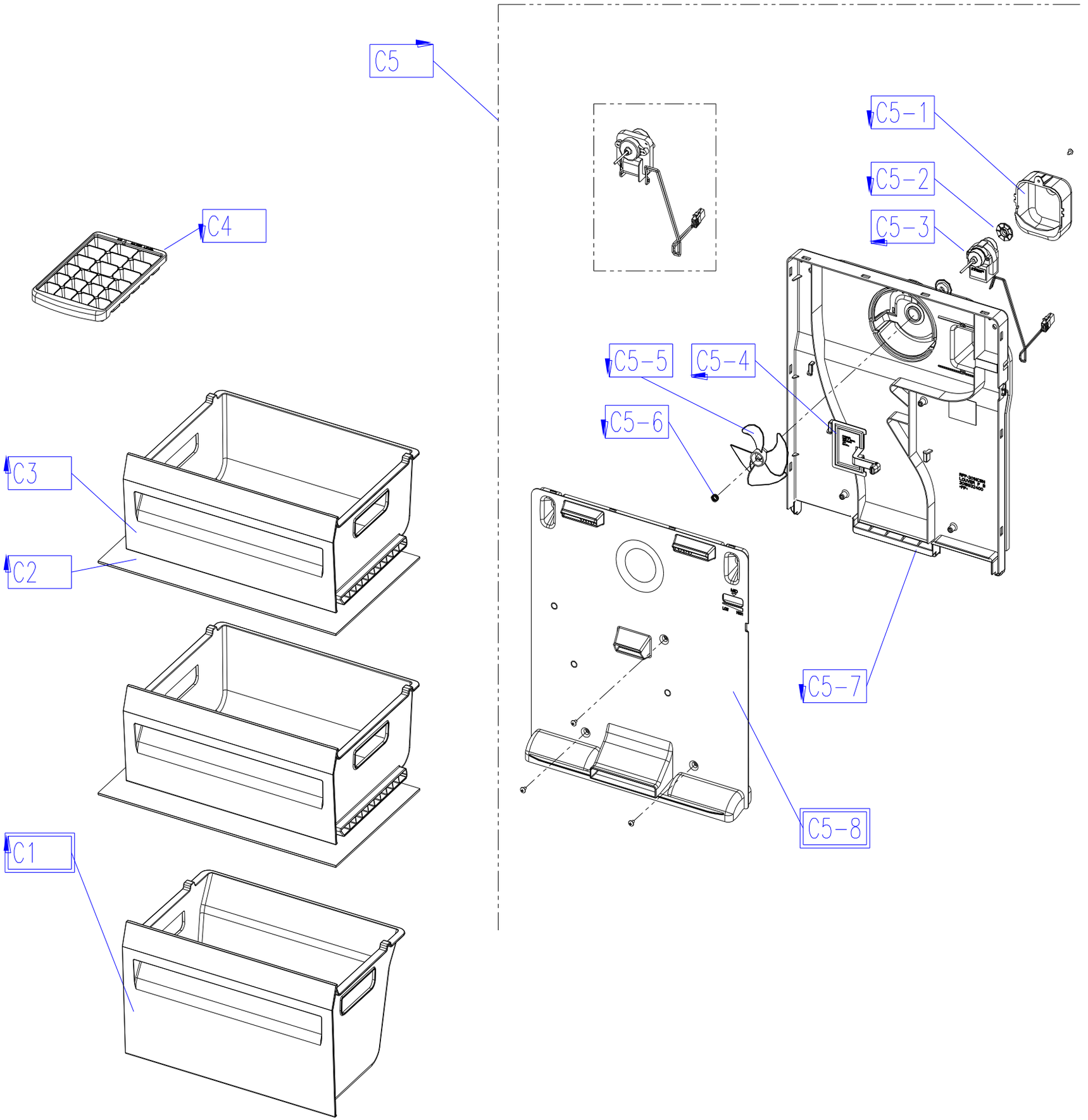
C5
C5-1
C5-2
C5-3
C4
C5-5
C5-4
C5-6
C3
C2
C5-7
C5-8
C1

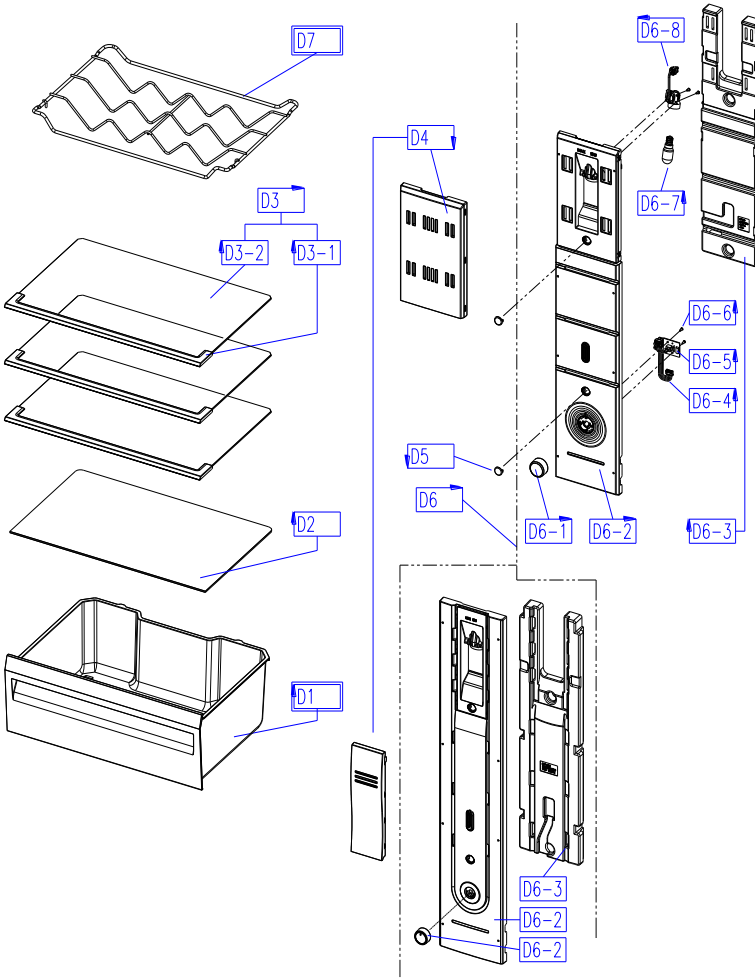
D7
D4
D3
D3-2
D3-1
D6-8
D6-7
D6-6
D6-5
D6-4
D5
D6
D6-1
D6-2
D6-3
D2
D1
D6-3
D6-2
D6-2

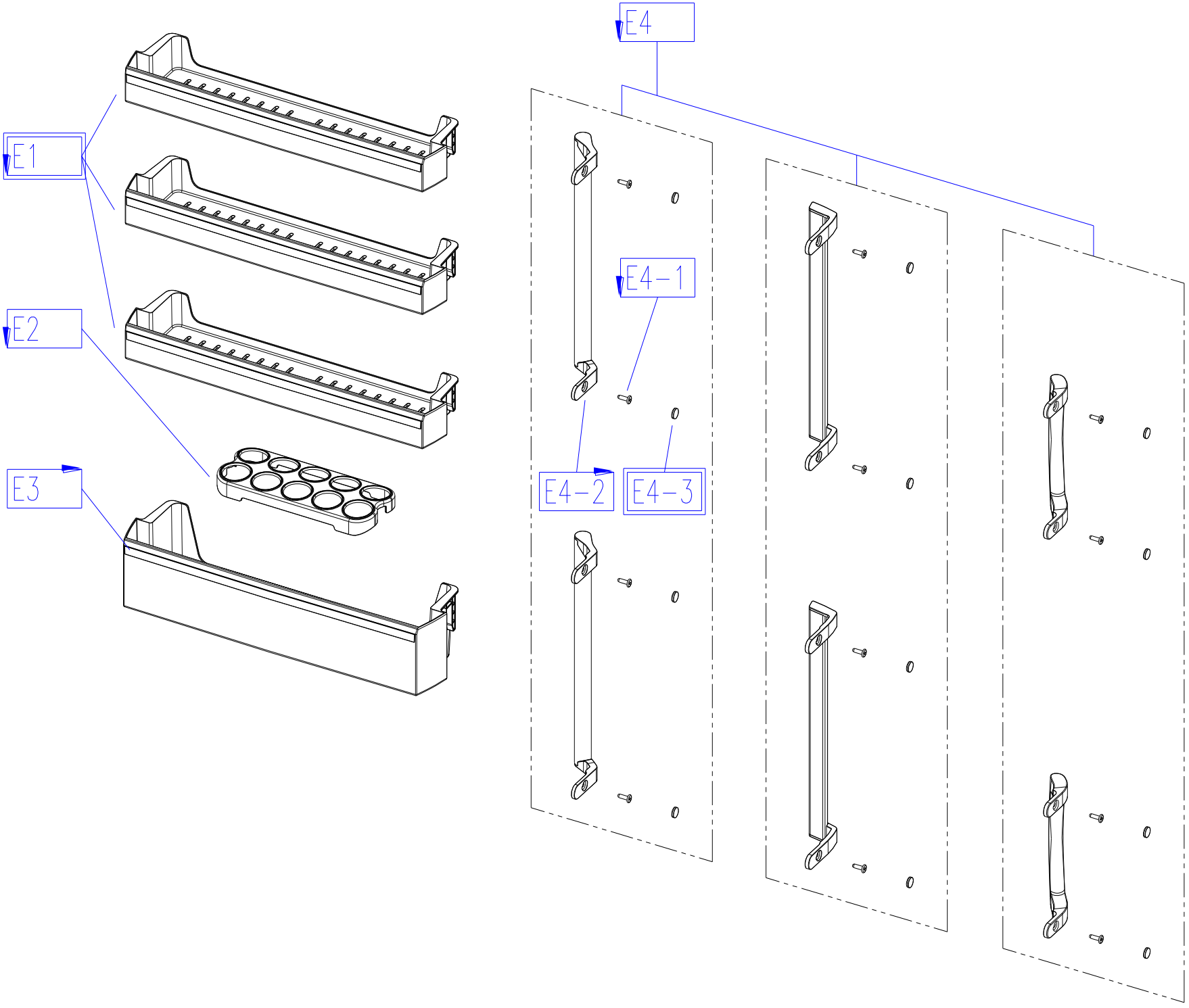
E1
E2
E3
E4
E4-1
E4-2
E4-3

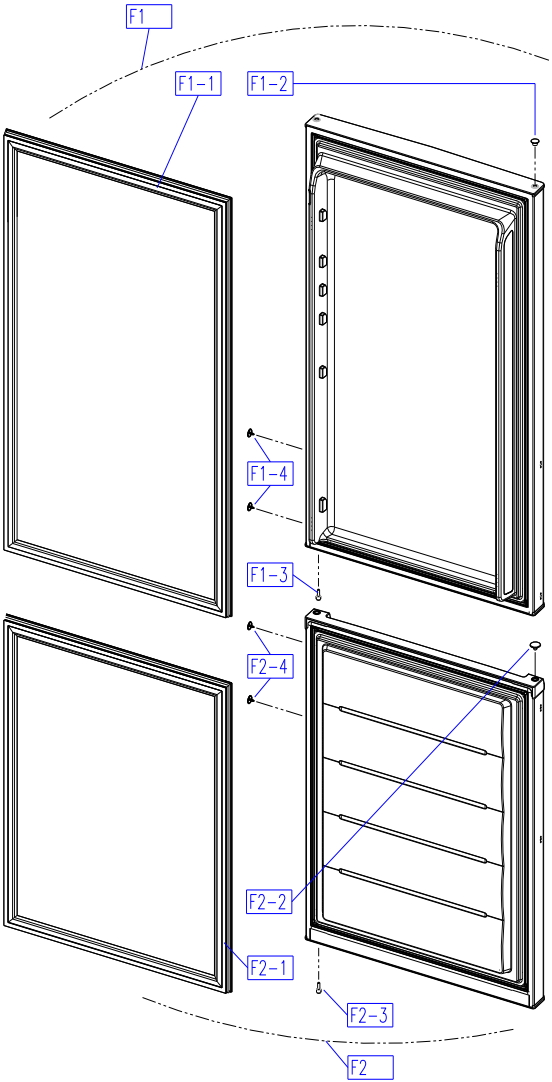
F1
F1-1
F1-2
F1-4
F1-3
F2-4
F2-2
F2-1
F2-3
F2

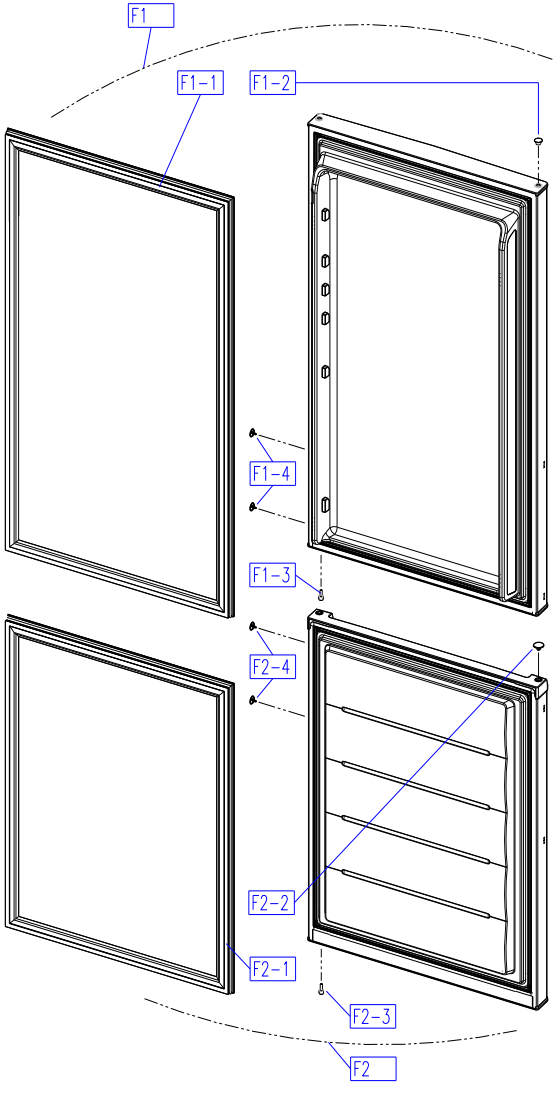
F1
F1-1
F1-2
F1-4
F1-3
F2-4
F2-2
F2-1
F2-3
F2