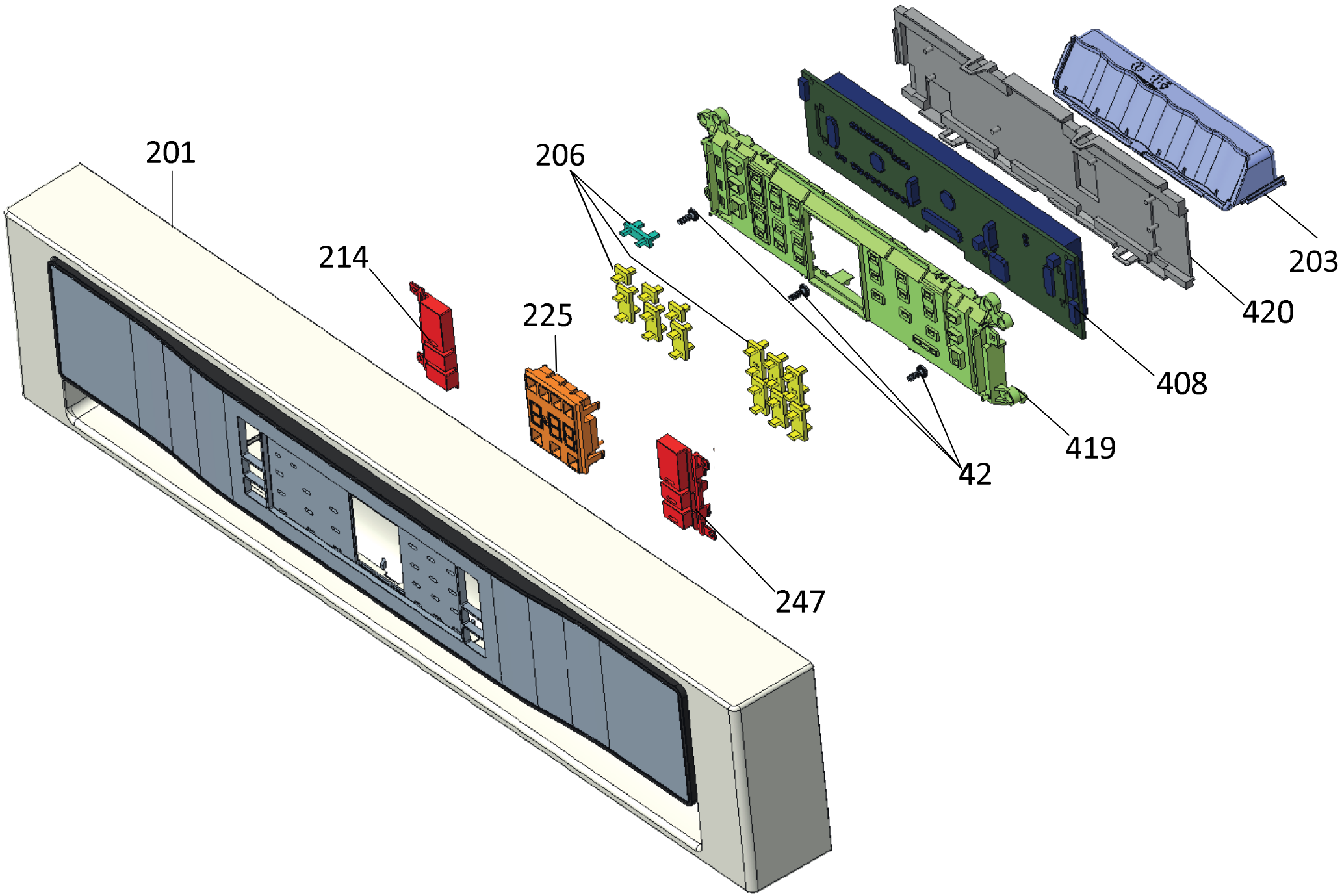
201
214
225
206
247
42
419
408
420
203

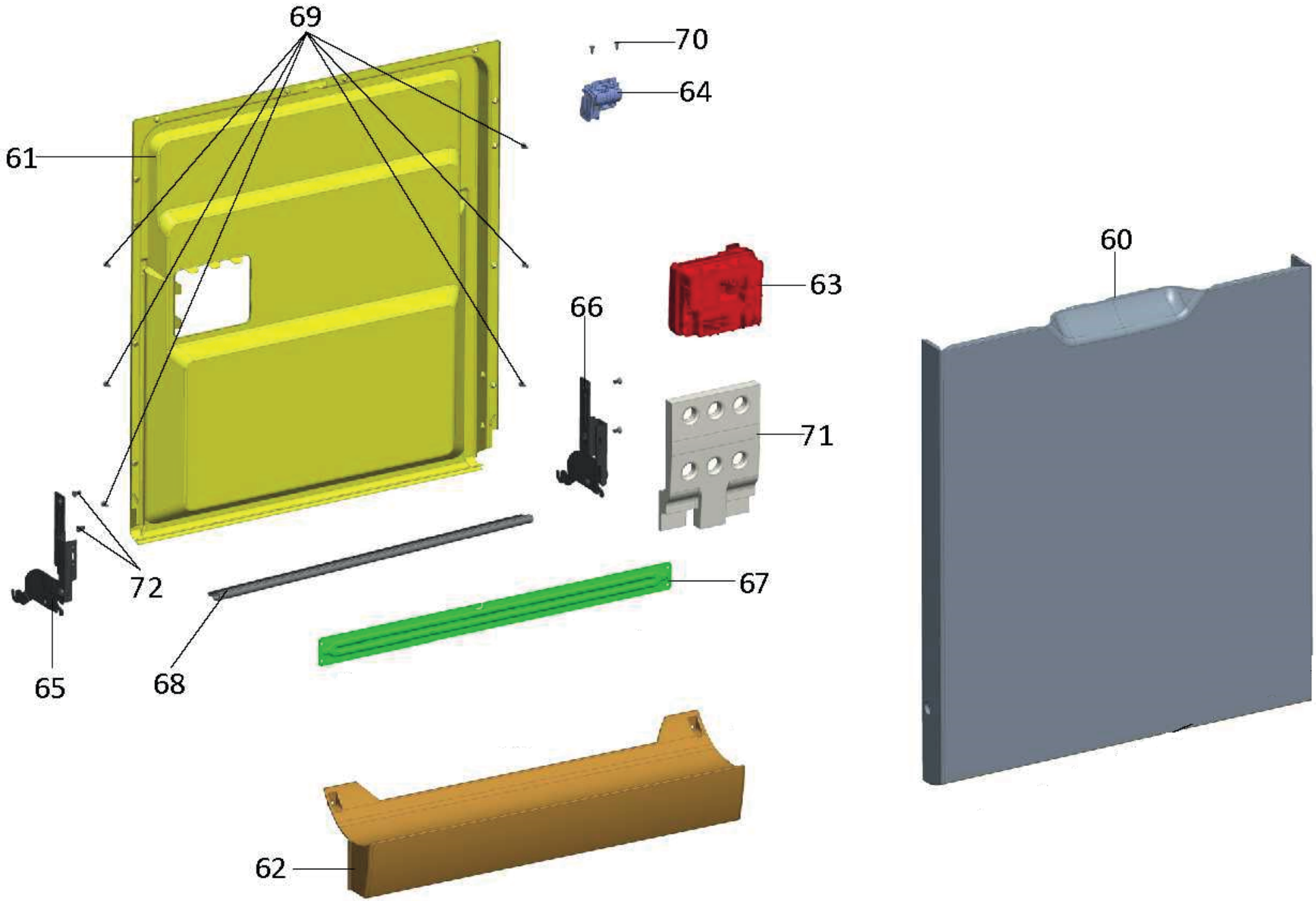
69
70
64
61
60
63
66
71
72
67
65
68
62

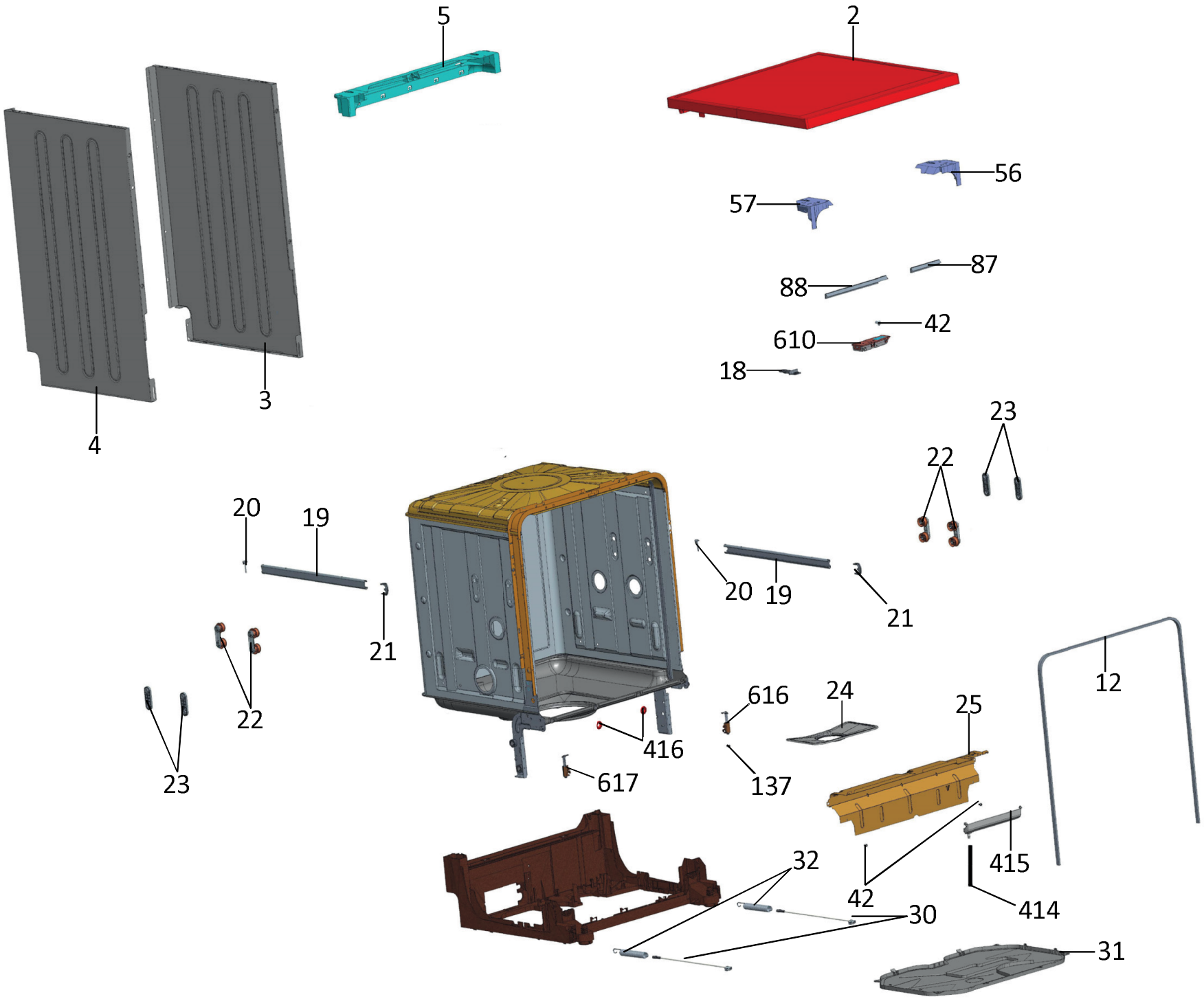
5
2
56
57
87
88
42
610
18
4
3
23
22
20
19
20
19
21
21
22
23
616
24
25
12
416
617
137
415
32
42
414
30
31

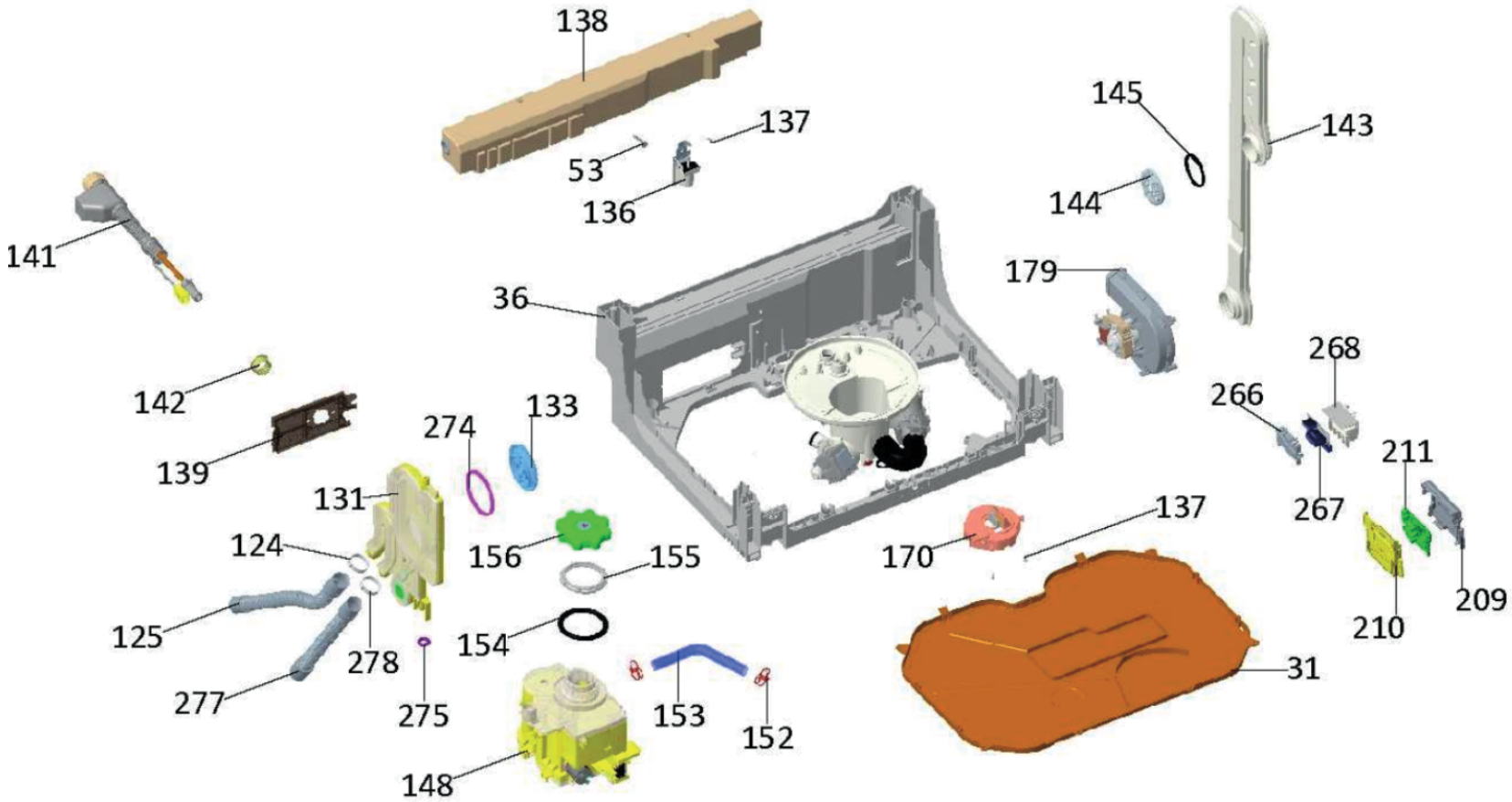
138
137
53
136
145
143
144
141
179
36
268
266
142
133
274
211
139
131
267
137
124
156
155
170
209
125
210
154
278
31
277
275
153
152
148

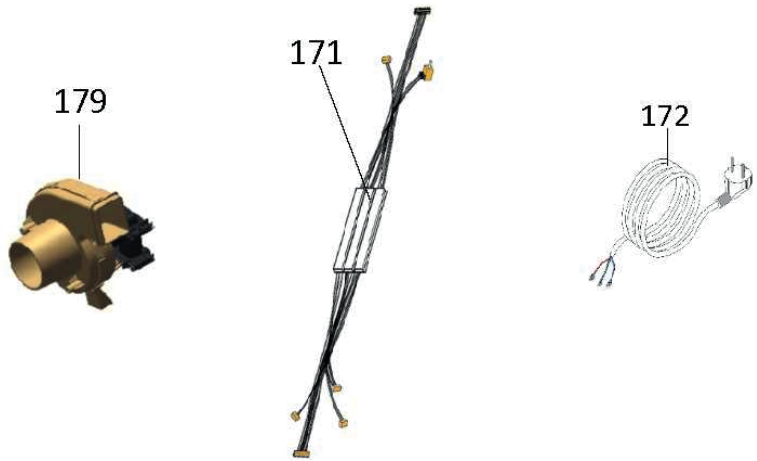
179
171
172

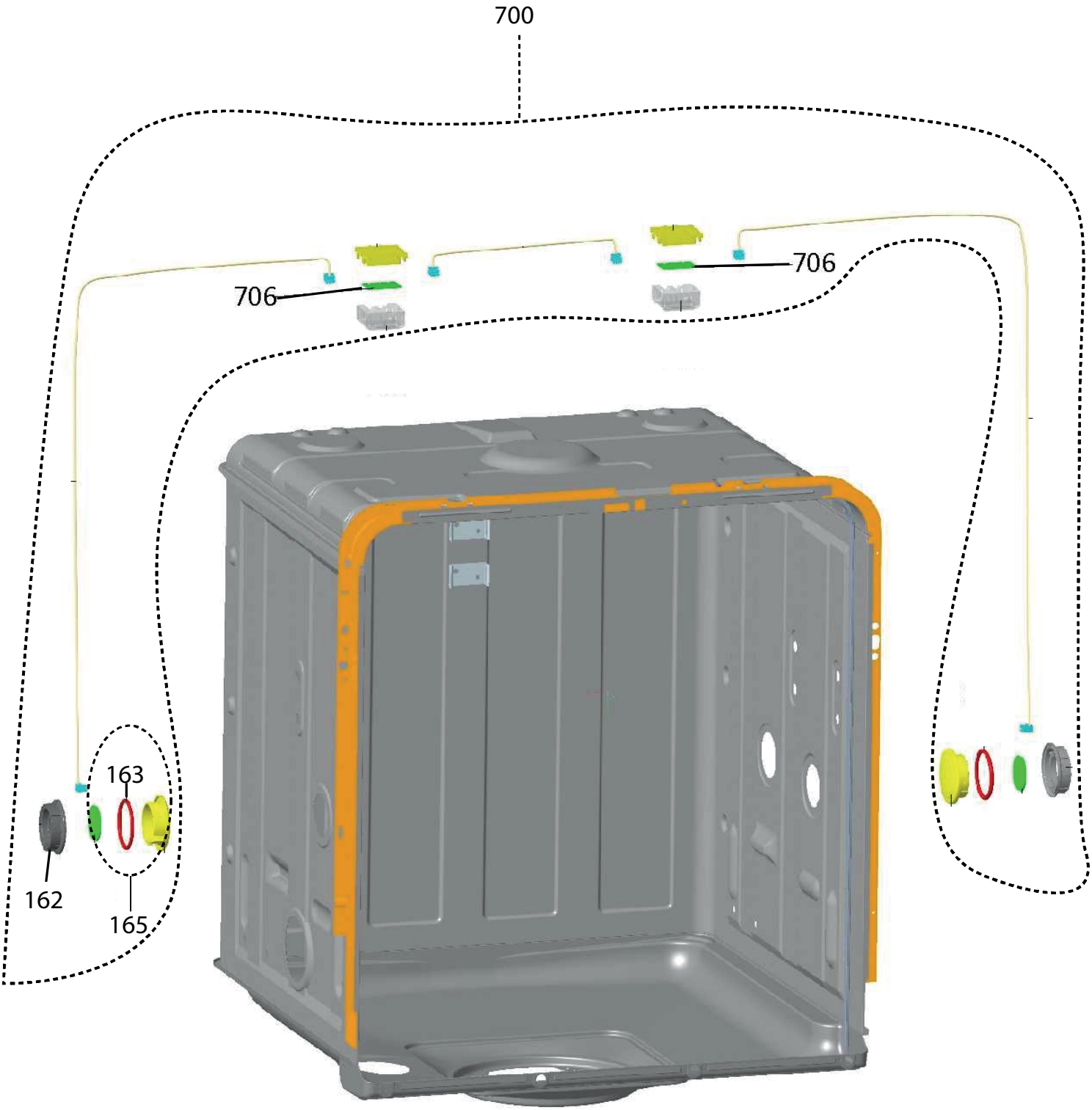
700
706
706
163
162
165

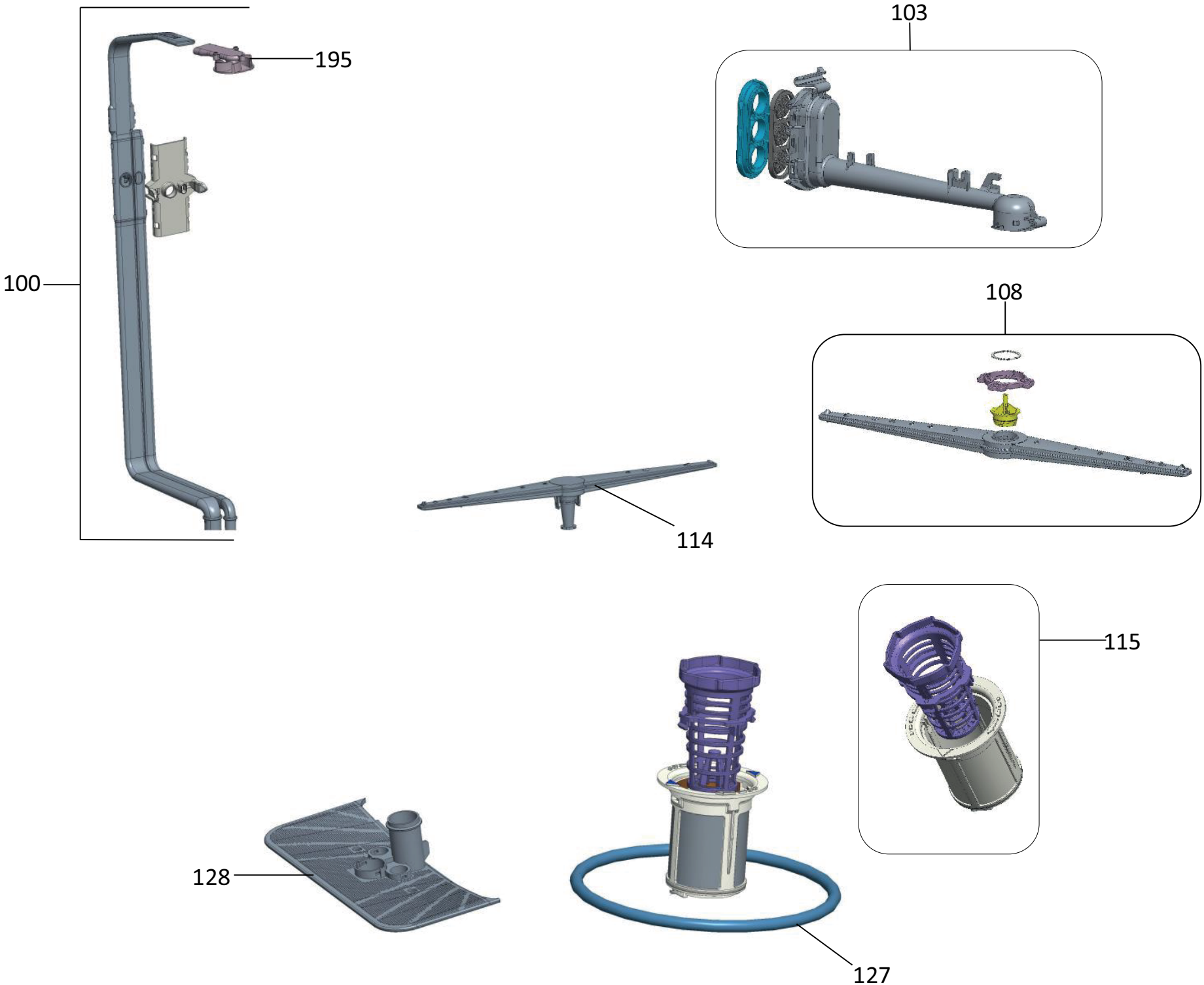
195
100
103
108
114
115
128
127

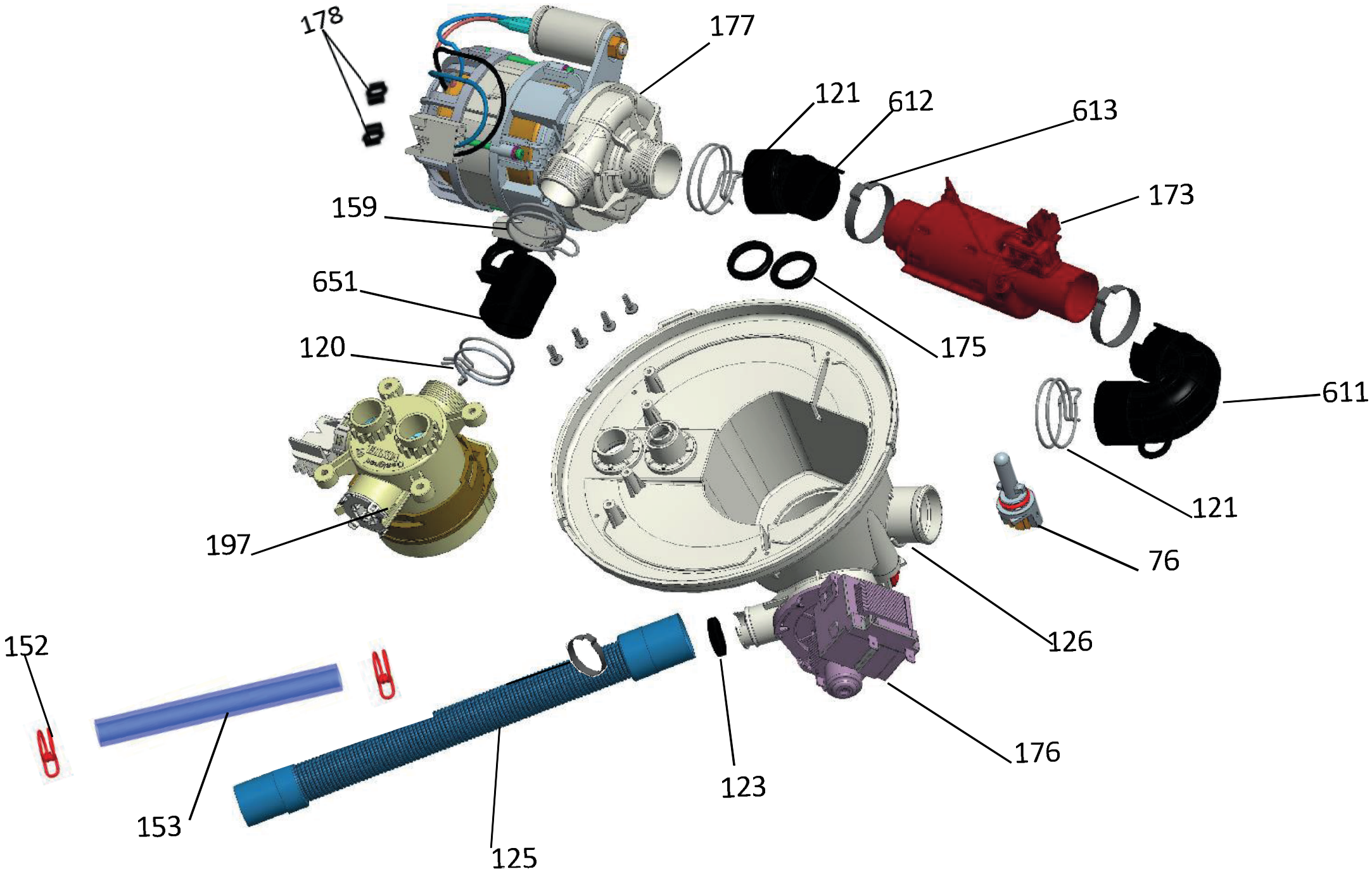
178
177
121
612
613
173
159
651
175
120
611
121
197
76
126
152
176
123
153
125

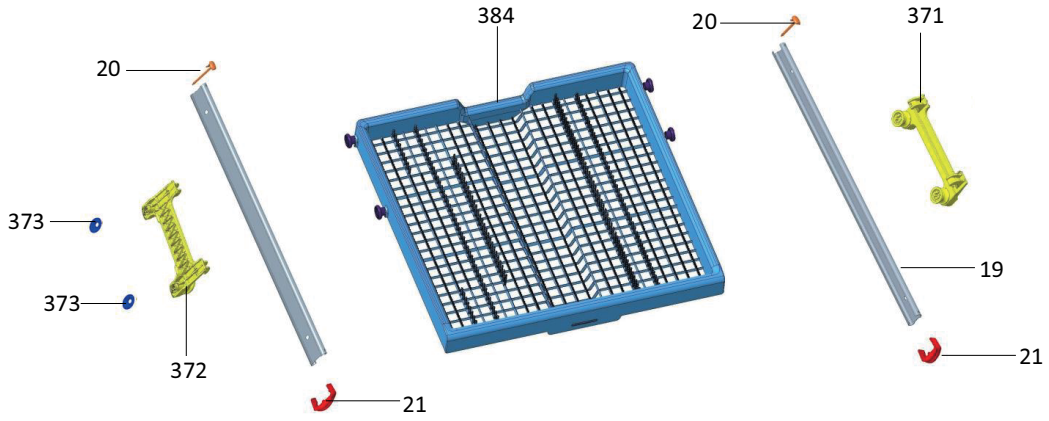
384
20
20
371
373
373
372
19
21
21

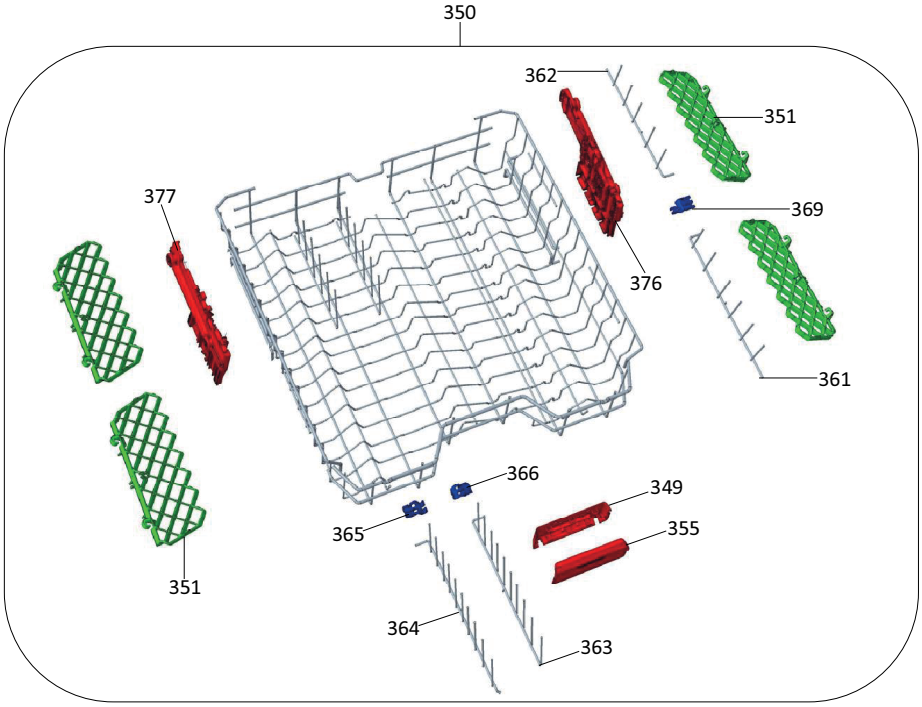
350
362
351
377
369
376
361
366
349
365
355
351
364
363

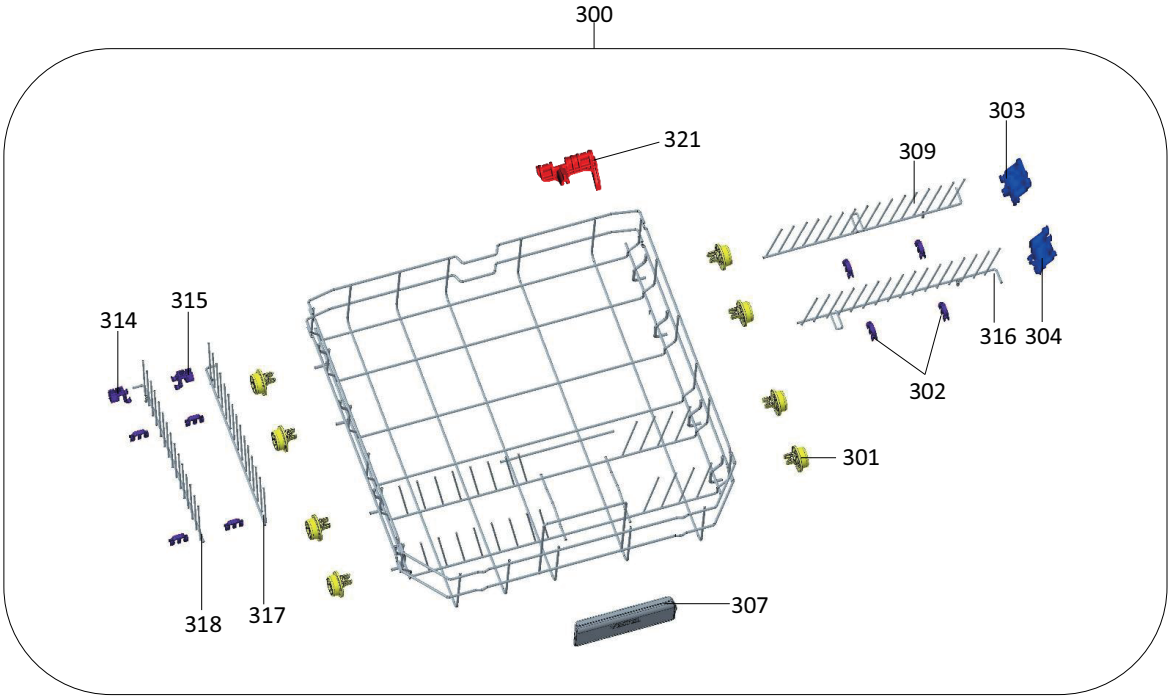
300
321
303
309
314
315
316
304
302
301
318
317
307