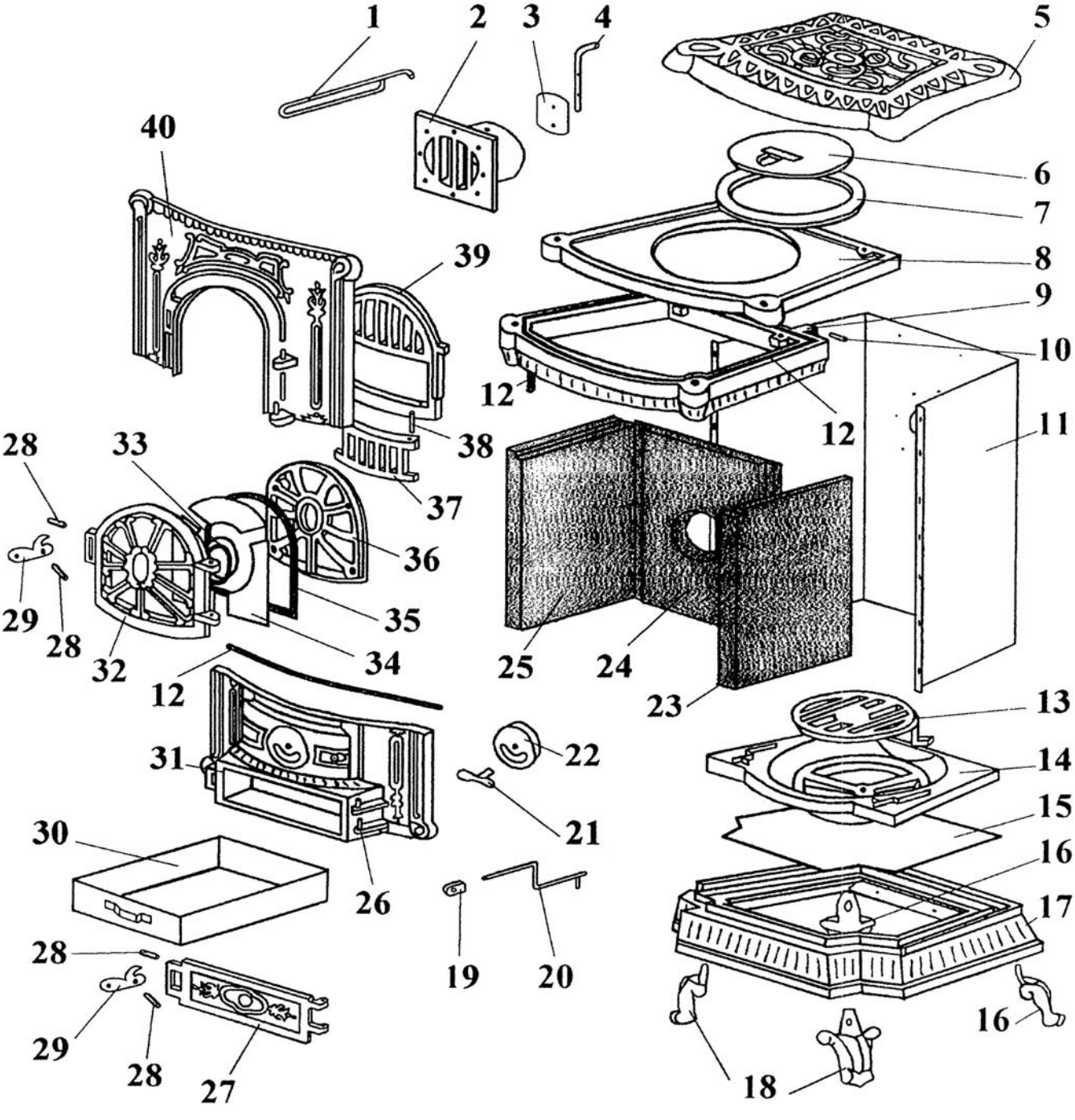
1
2
3
4
5
40
6
7
39
8
9
10
12
12
11
28
33
38
37
36
29
28
35
32
34
25
24
23
12
13
31
22
14
21
15
30
16
26
17
28
19
20
29
28
27
16
18