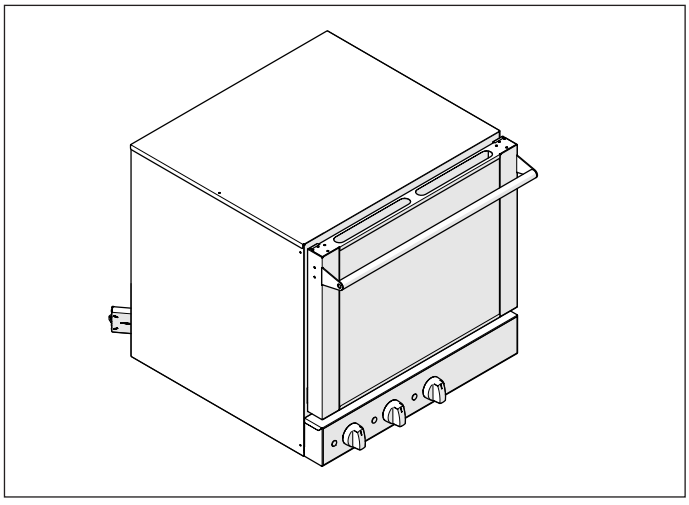

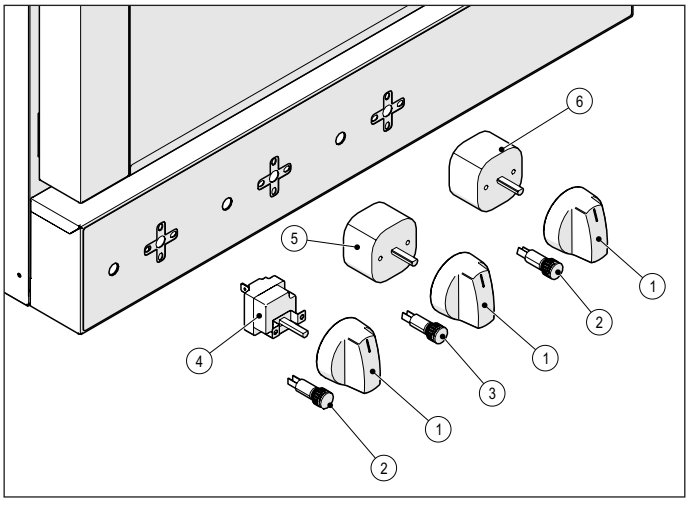
6
5
1
2
4
1
3
1
2

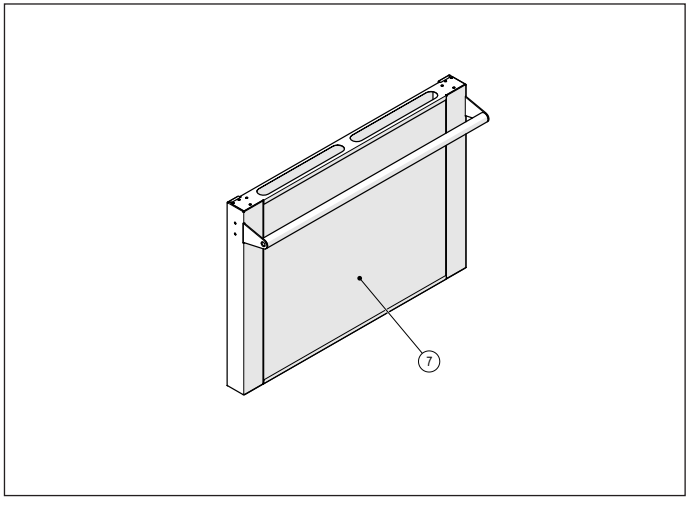
7

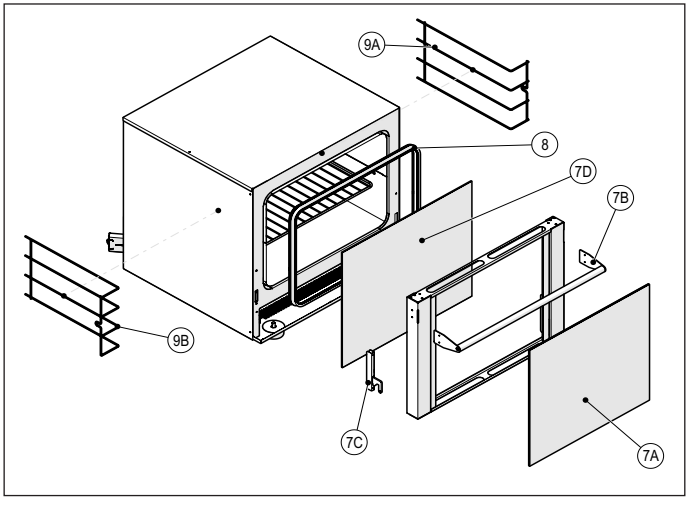
9A
8
7D
7B
9B
7C
7A

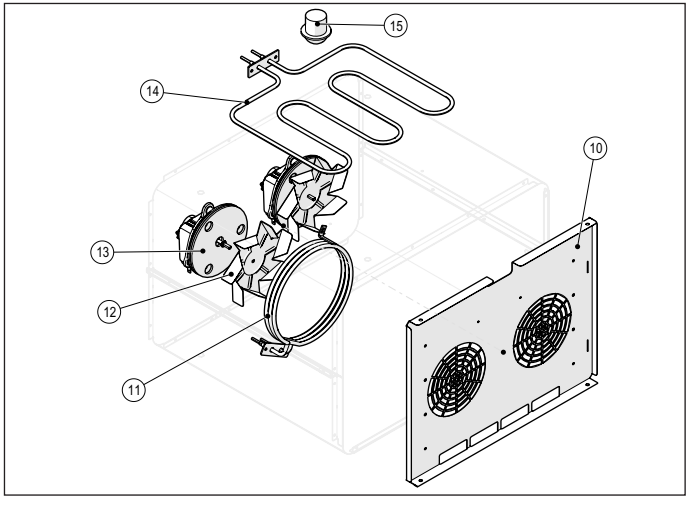
15
14
10
13
12
11

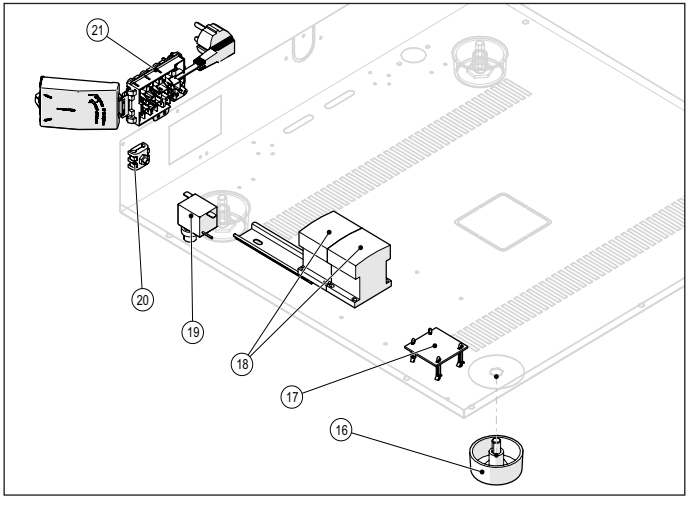
21
20
19
18
17
16