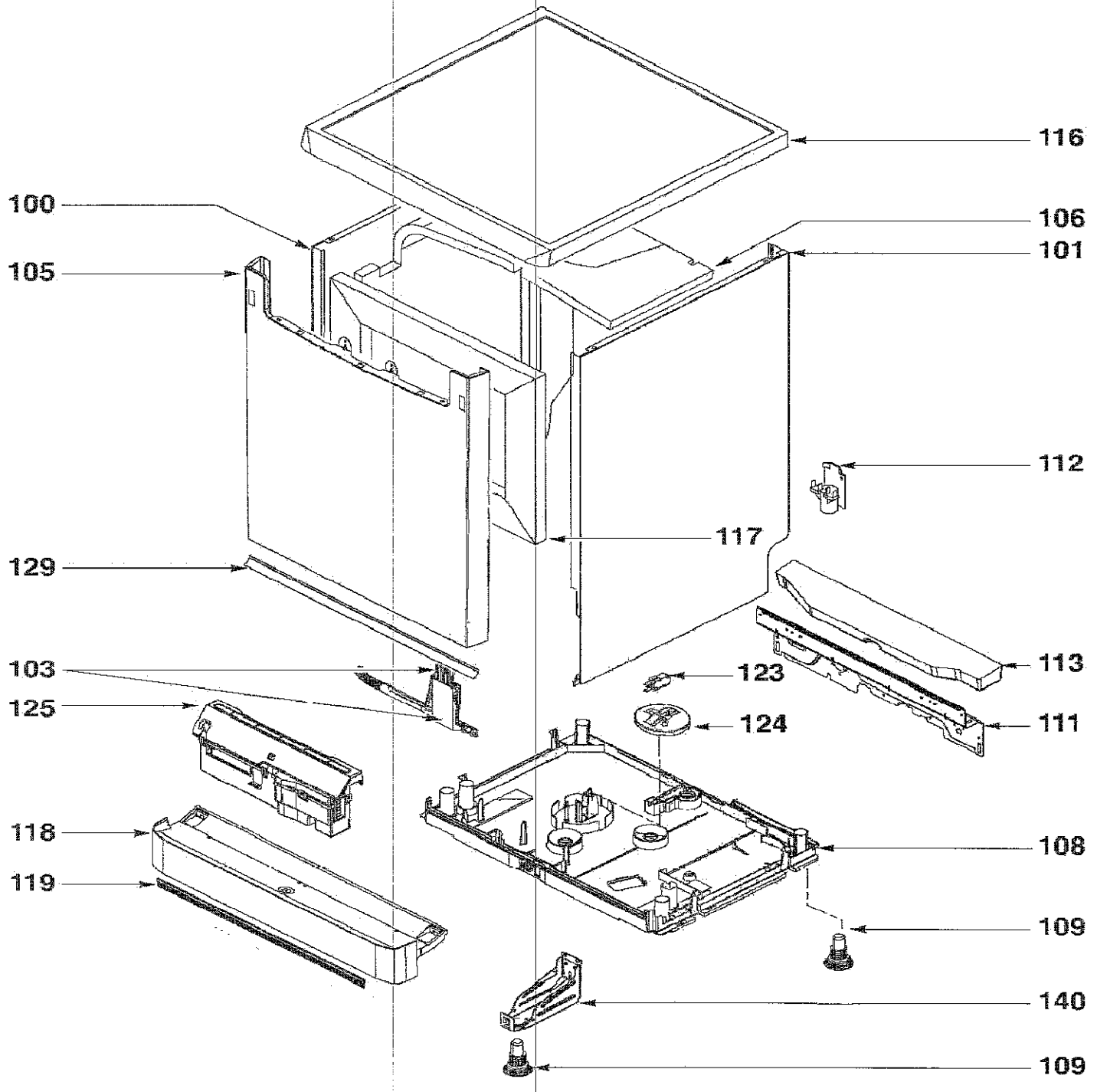
116
100
106
101
105
112
117
129
113
103
123
125
124
111
118
108
119
109
140
109

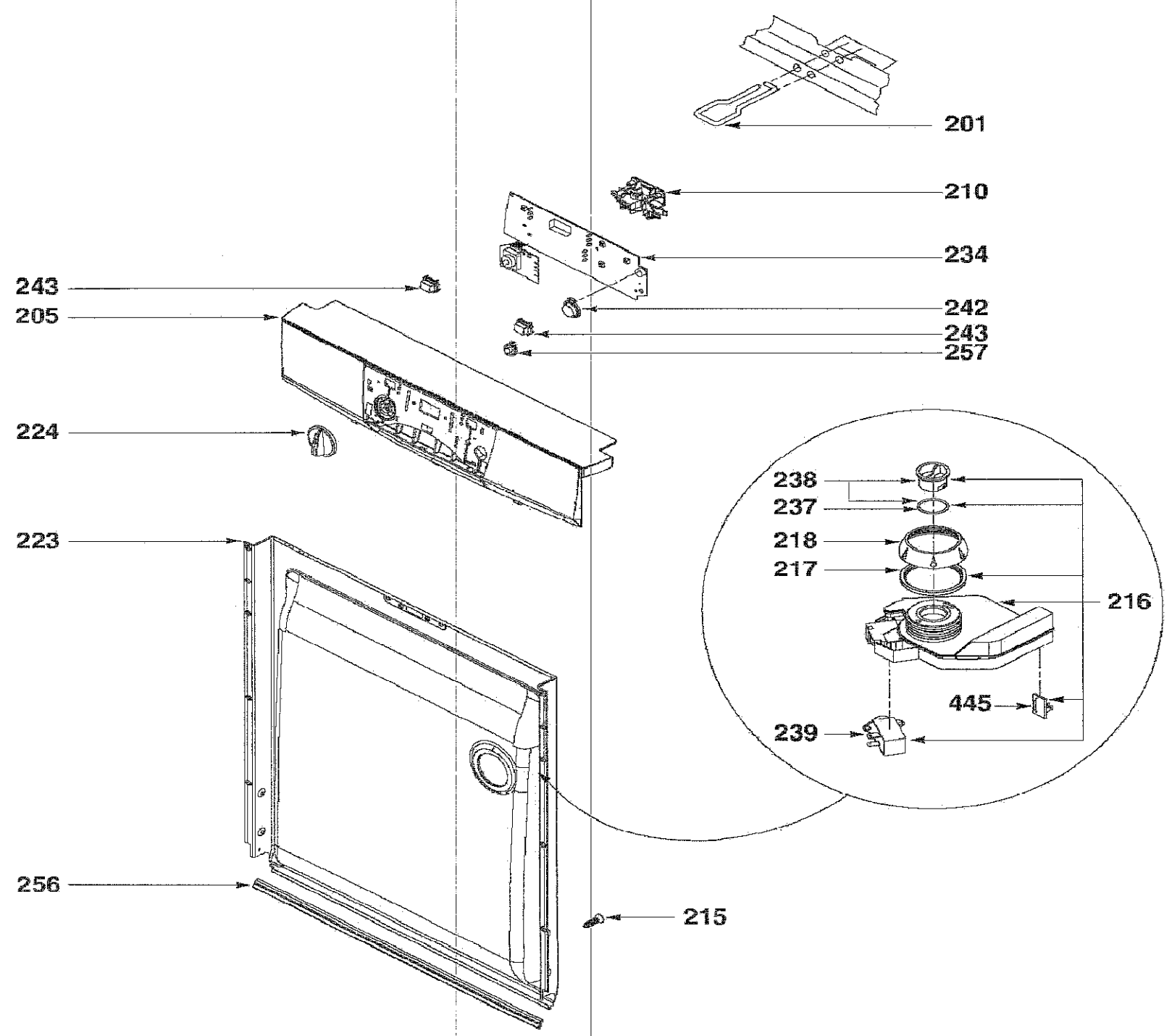
201
210
234
242
243
257
243
205
224
223
256
215
238
237
218
217
216
445
239

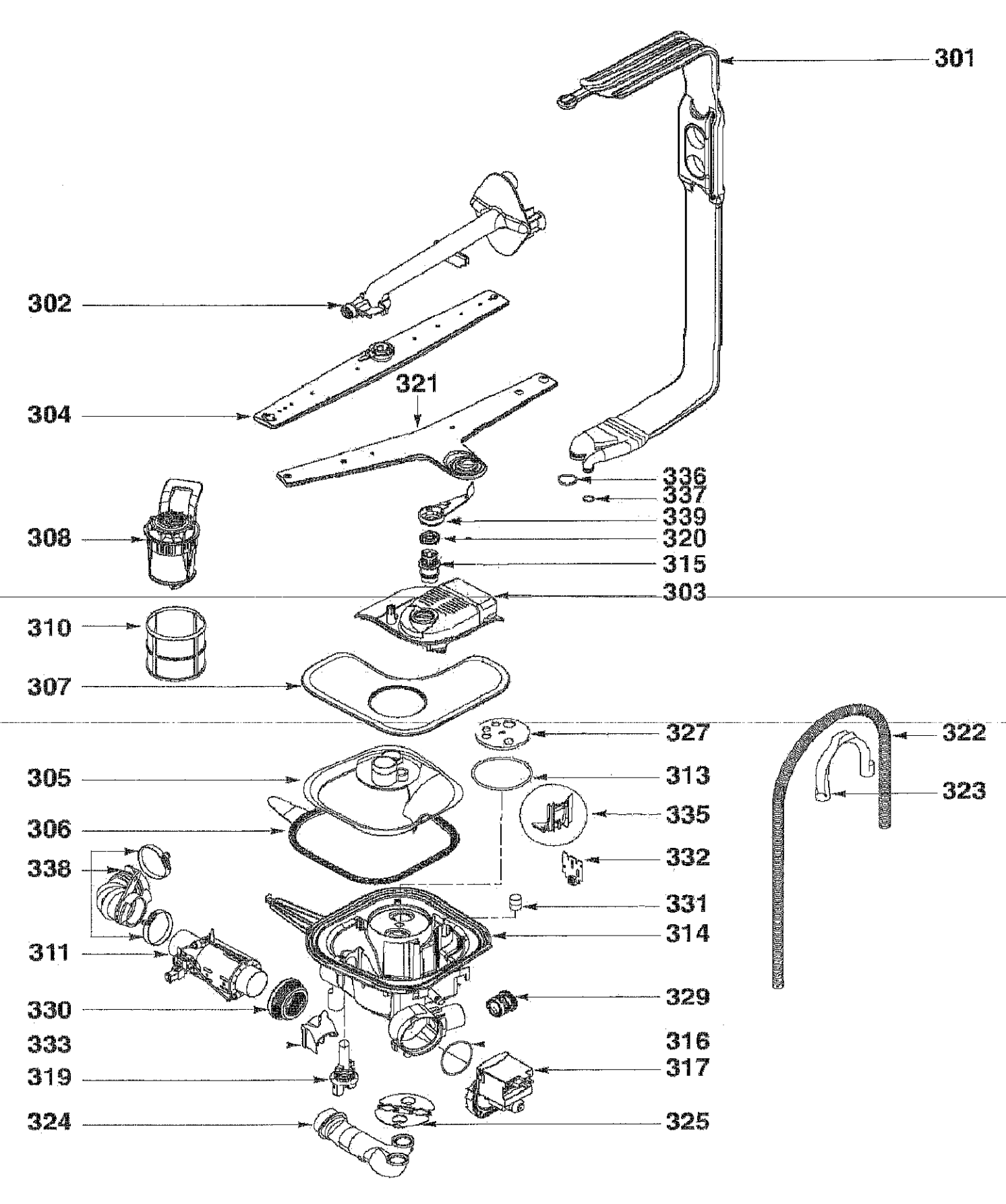
301
302
304
321
336
337
339
320
315
308
303
310
307
327
322
305
313
323
335
306
332
338
331
314
311
329
330
316
333
317
319
325
324

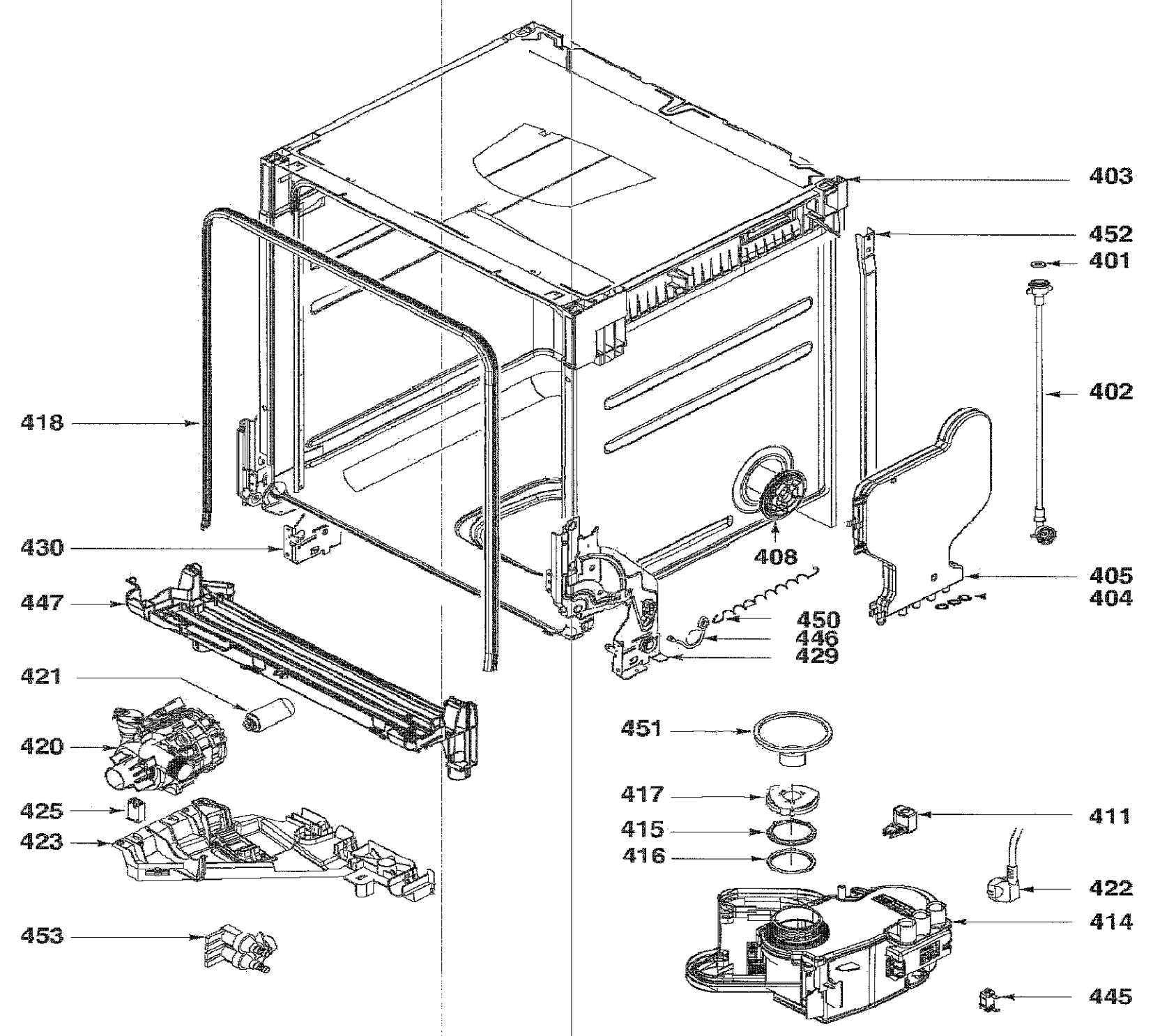
403
452
401
402
418
430
408
405
404
447
450
446
429
421
451
420
417
411
425
415
423
416
422
414
453
445

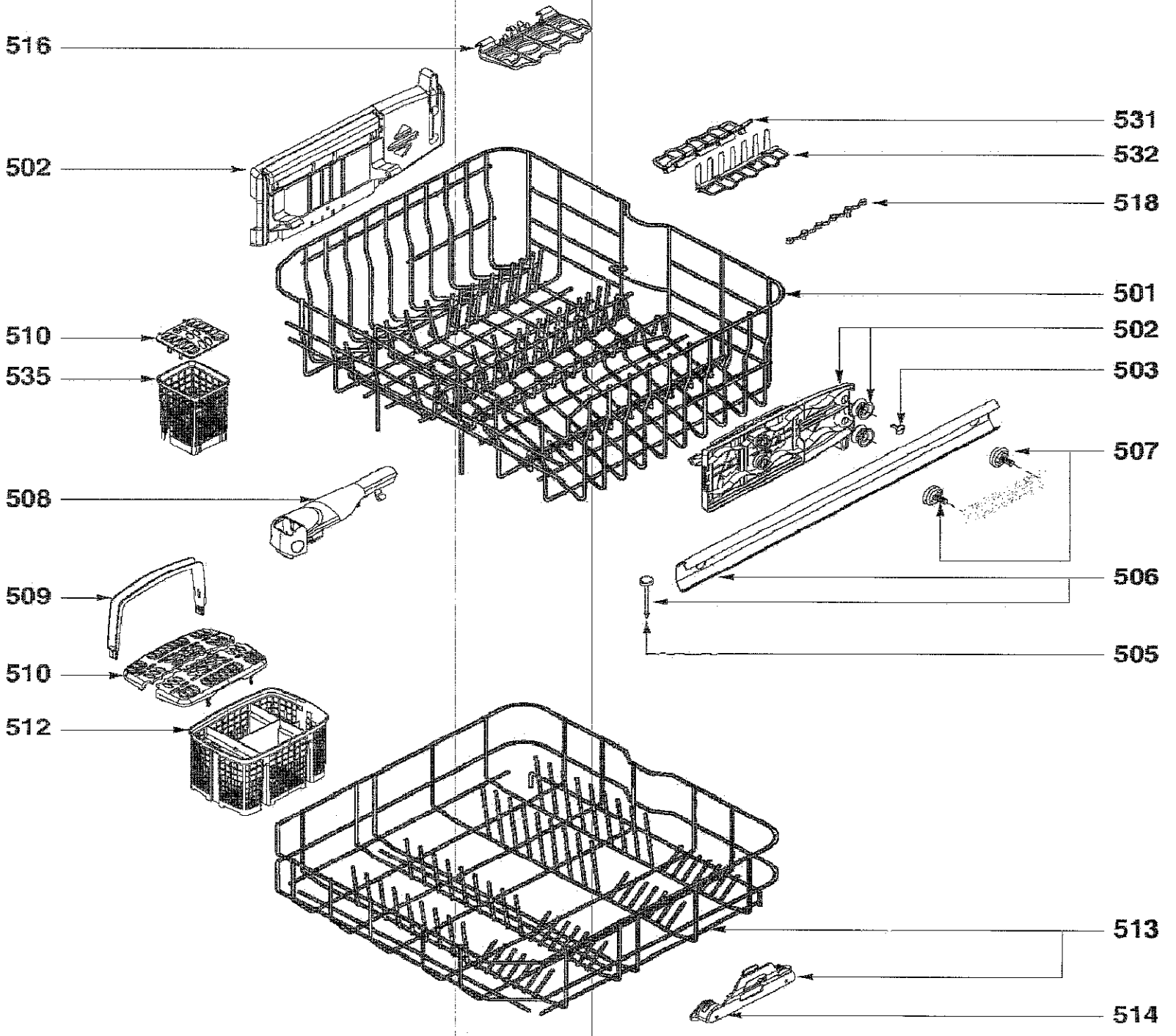
516
502
510
535
508
509
510
512
531
532
518
501
502
503
507
506
505
513
514