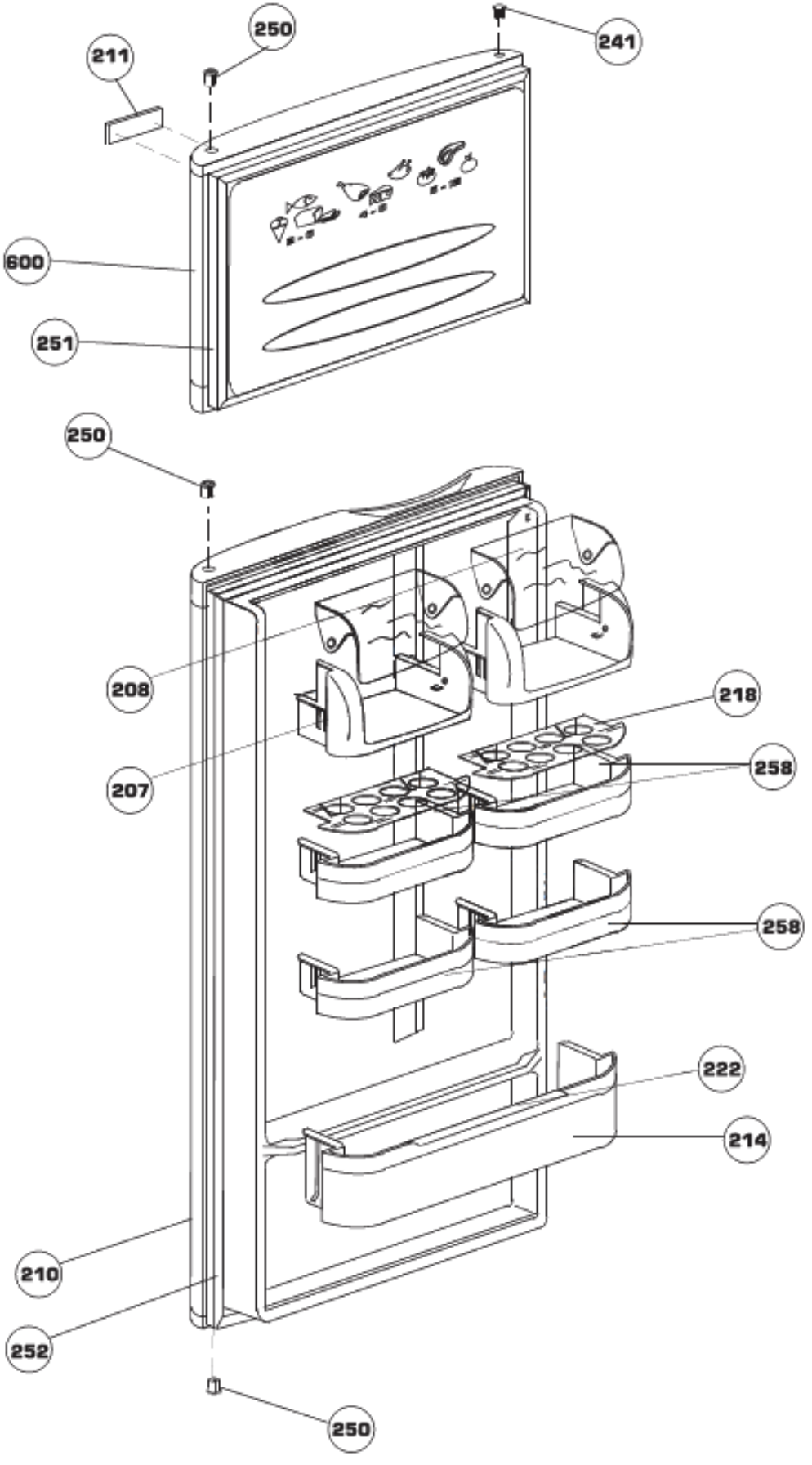
250
241
211
600
251
250
208
218
207
258
258
222
214
210
252
250

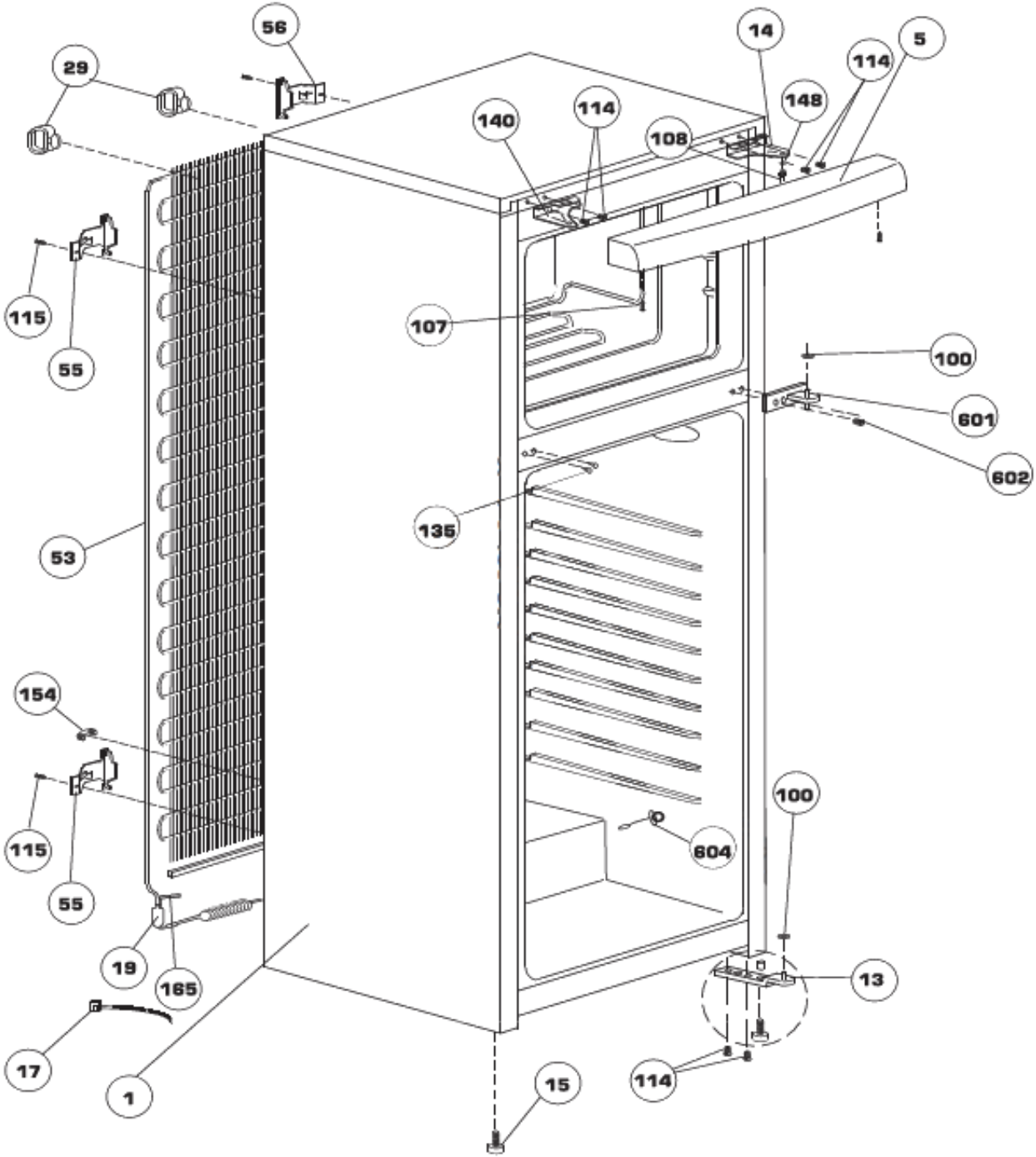
56
29
14
5
114
148
140
114
108
115
55
107
100
601
602
135
53
154
115
55
100
604
19
165
13
17
1
15
114

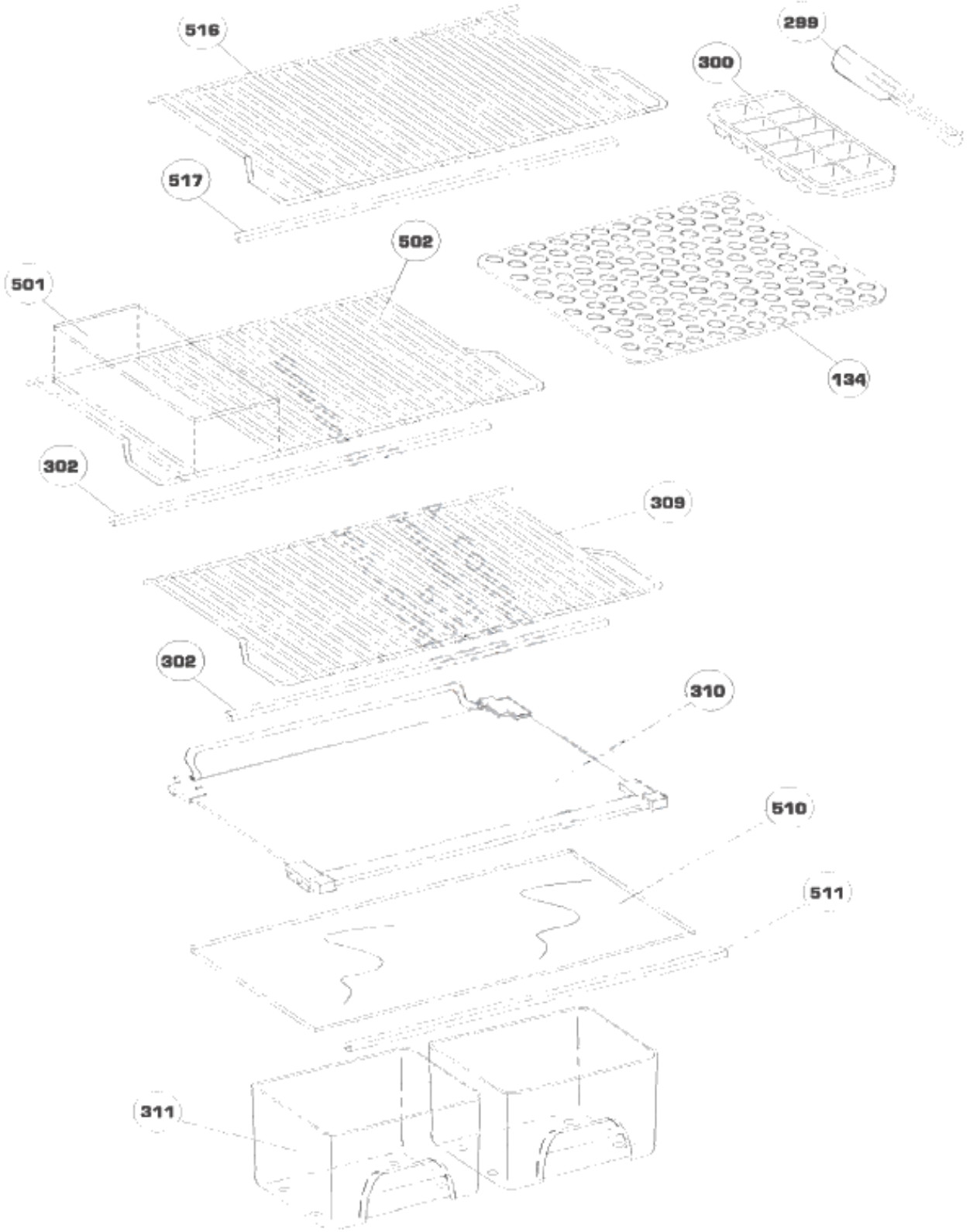
516
299
300
517
502
501
134
302
309
302
310
510
511
311

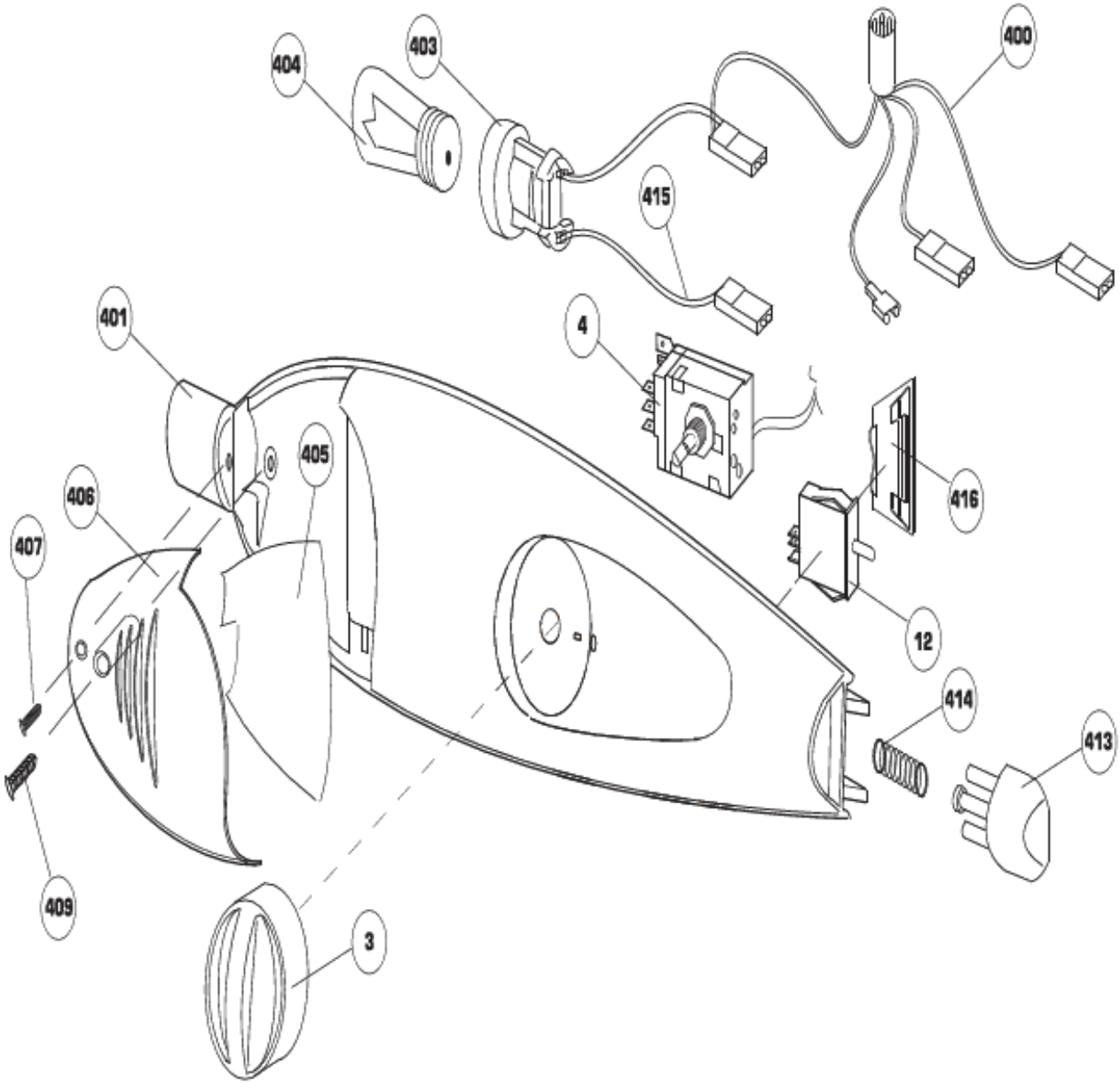
400
403
404
415
401
4
405
406
407
416
12
414
413
409
3

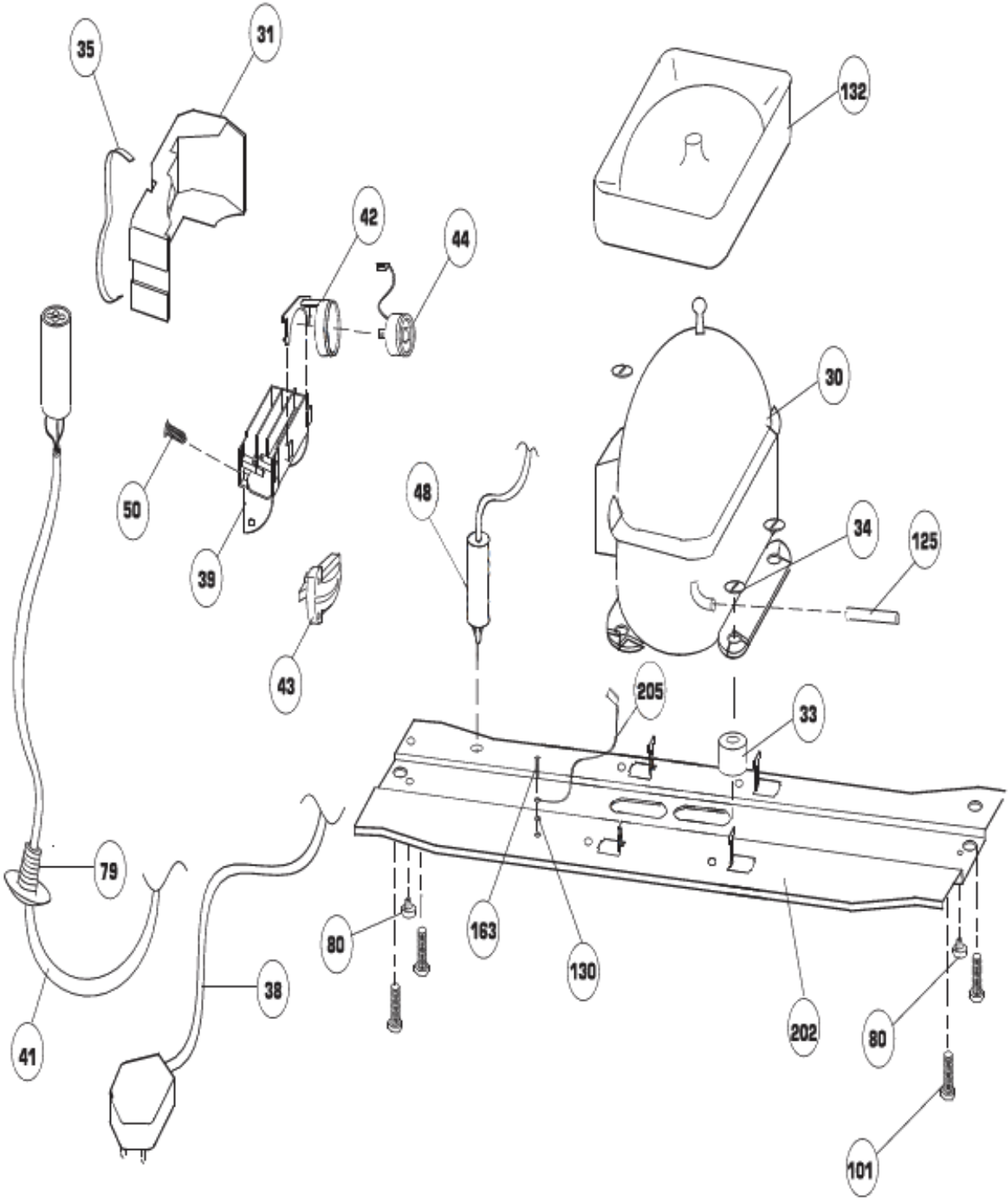
35
31
132
42
44
30
50
39
48
34
125
43
205
33
79
80
163
130
38
202
80
41
101