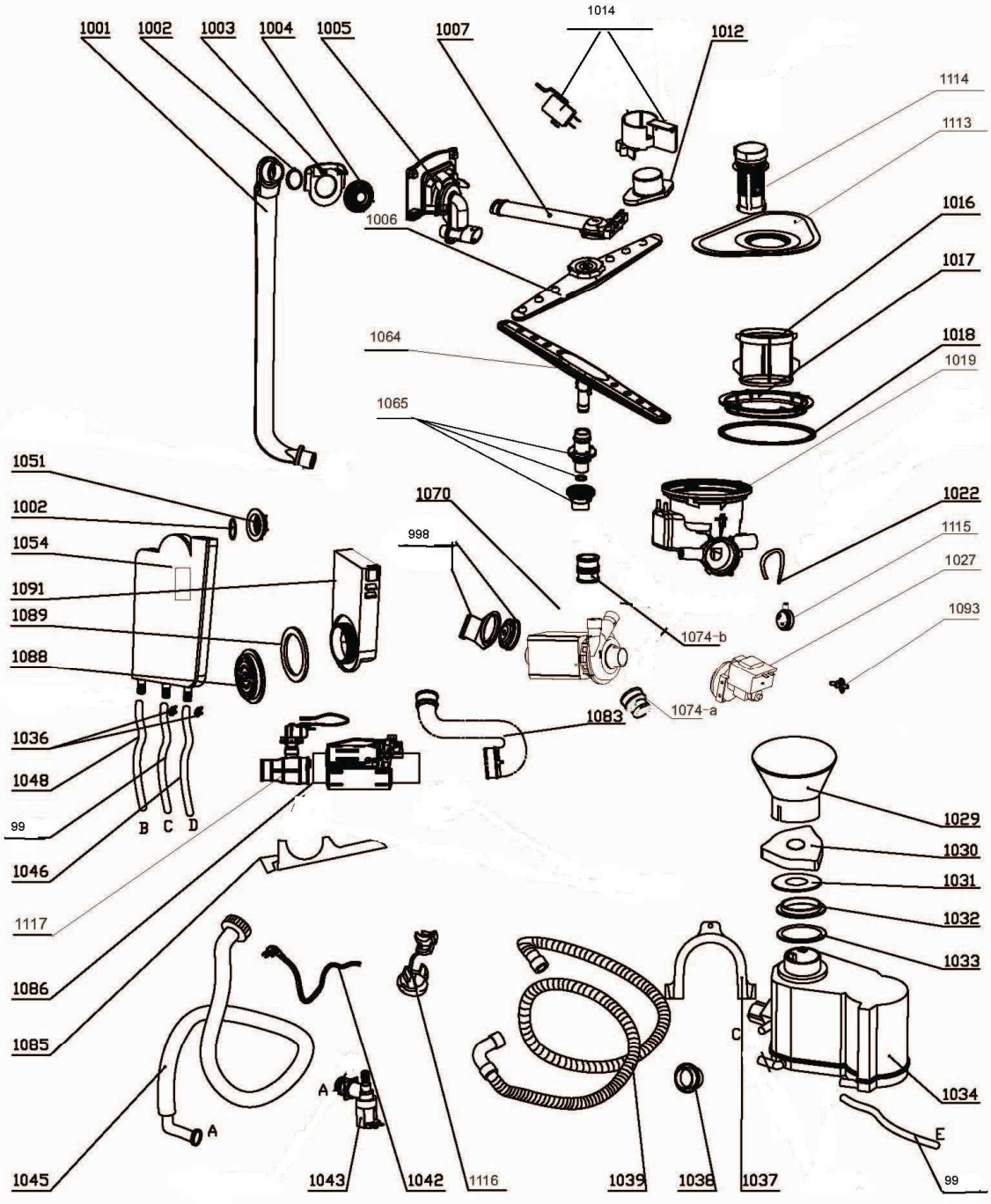
1001
1002
1003
1004
1005
1007
1014
1012
1114
1113
1006
1016
1017
1064
1018
1019
1065
1051
1002
1070
1022
1054
998
1115
1091
1027
1089
1093
1088
1074-b
1074-a
1083
1036
1048
99
B C D
1046
1029
1030
1031
1032
1117
1033
1086
1085
C
1034
A
A
E
1045
1043
1042
1116
1039
1038
1037
99

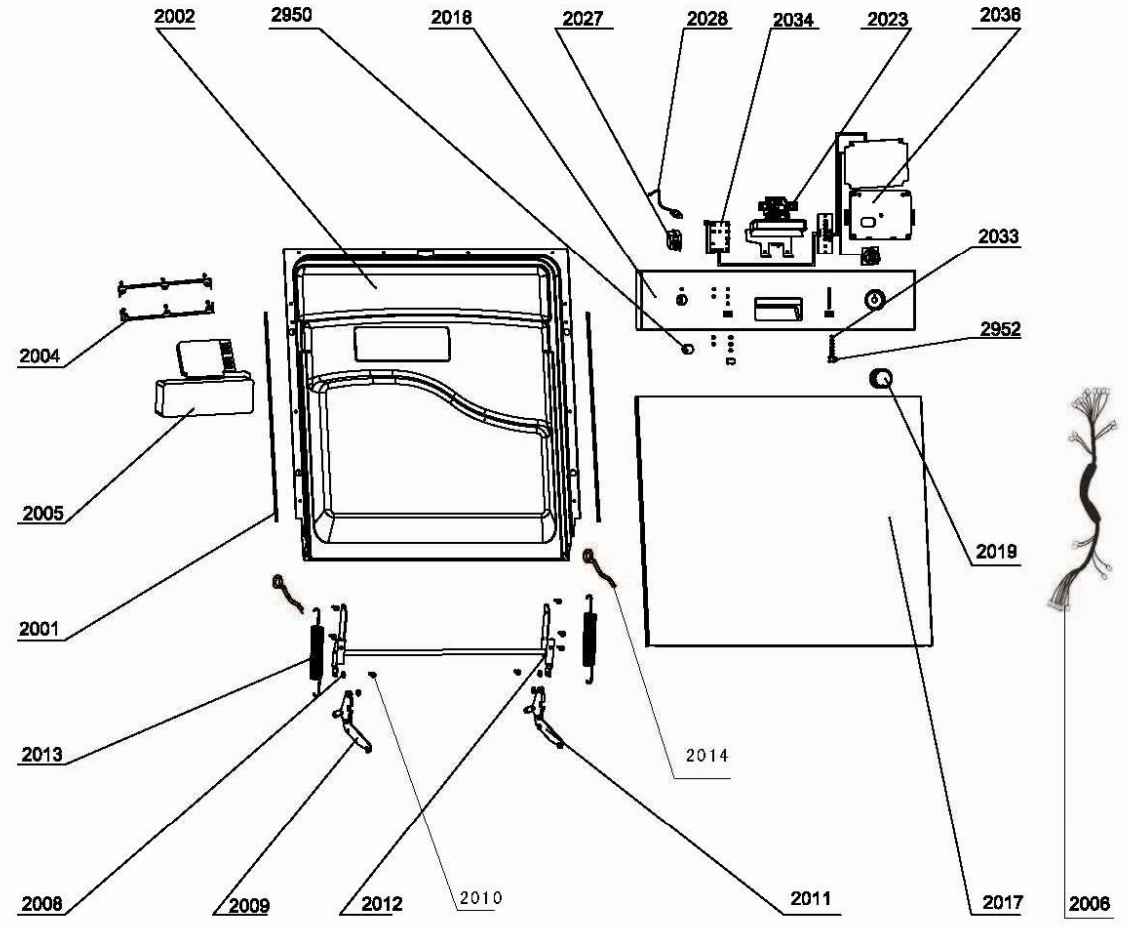
2002
2950
2018
2027
2028
2034
2023
2036
2033
2952
2004
2005
2001
2019
2013
2014
2008
2009
2012
2010
2011
2017
2006

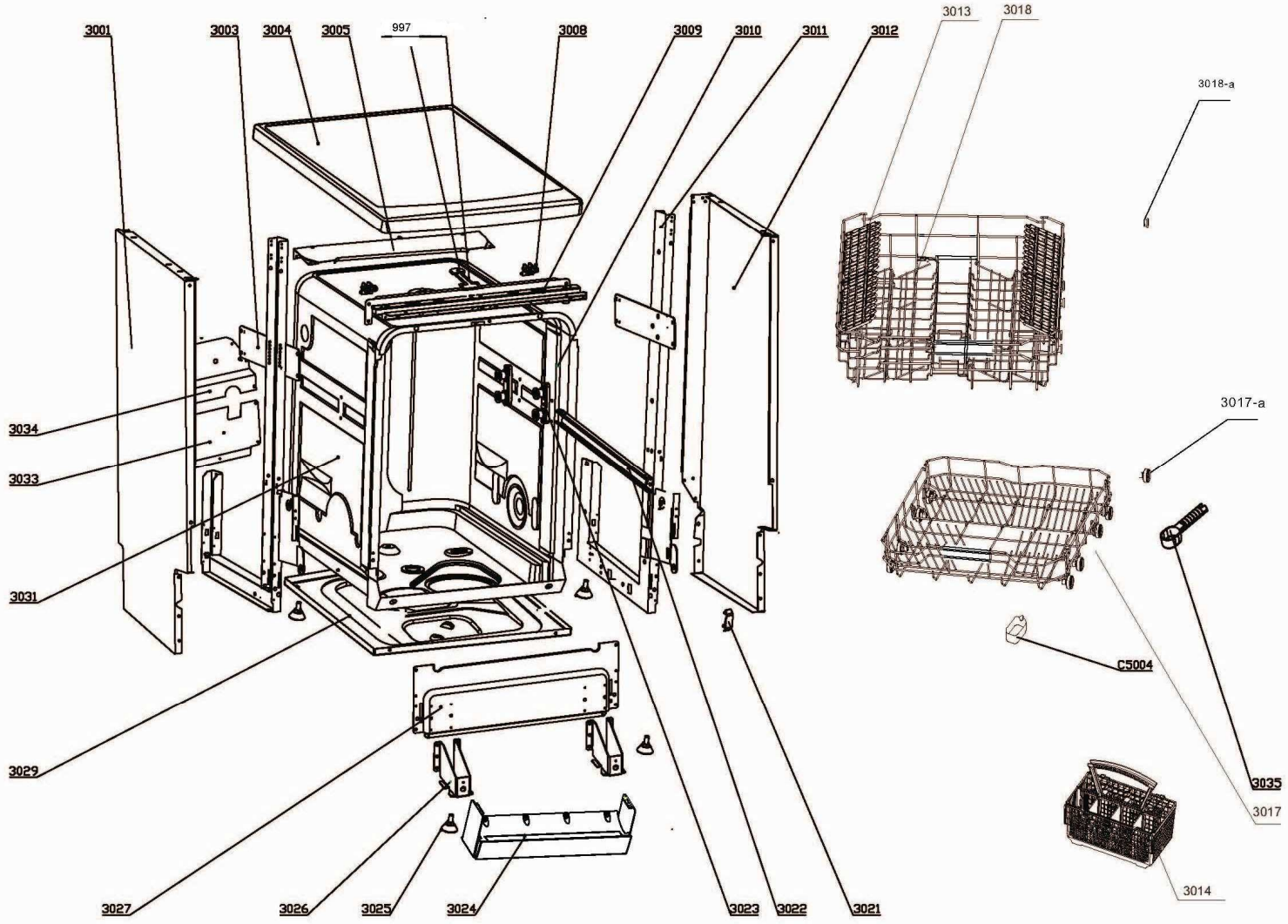
3001
3003
3004
3005
997
3008
3009
3010
3011
3012
3013
3018
3018-a
3017-a
3034
3033
3031
3029
C5004
3035
3017
3014
3027
3026
3025
3024
3023
3022
3021