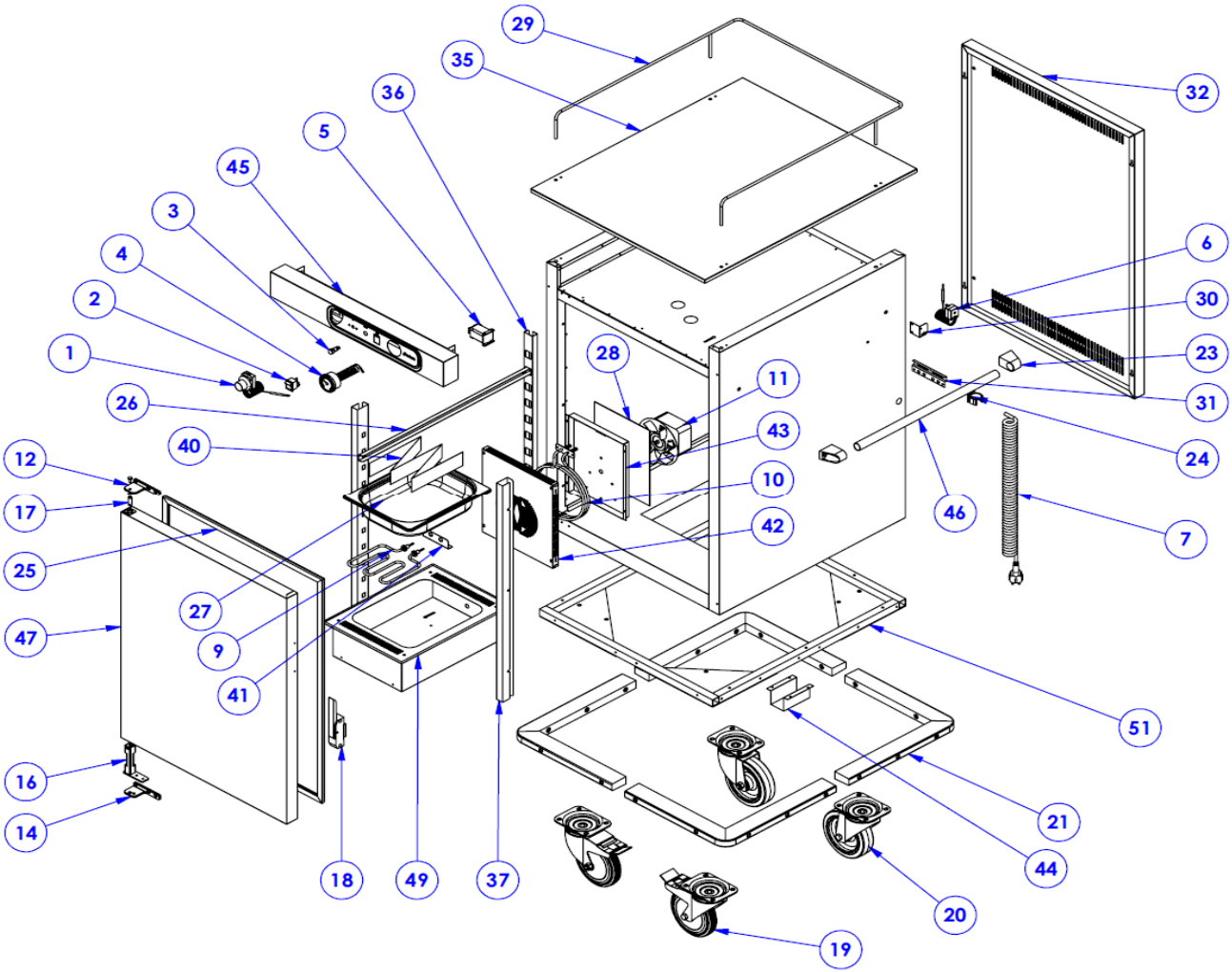
29
35
36
5
45
3
4
2
1
26
40
12
17
25
47
16
14
18
49
37
27
9
41
28
11
43
10
42
32
6
30
23
31
24
46
7
51
21
44
20
19