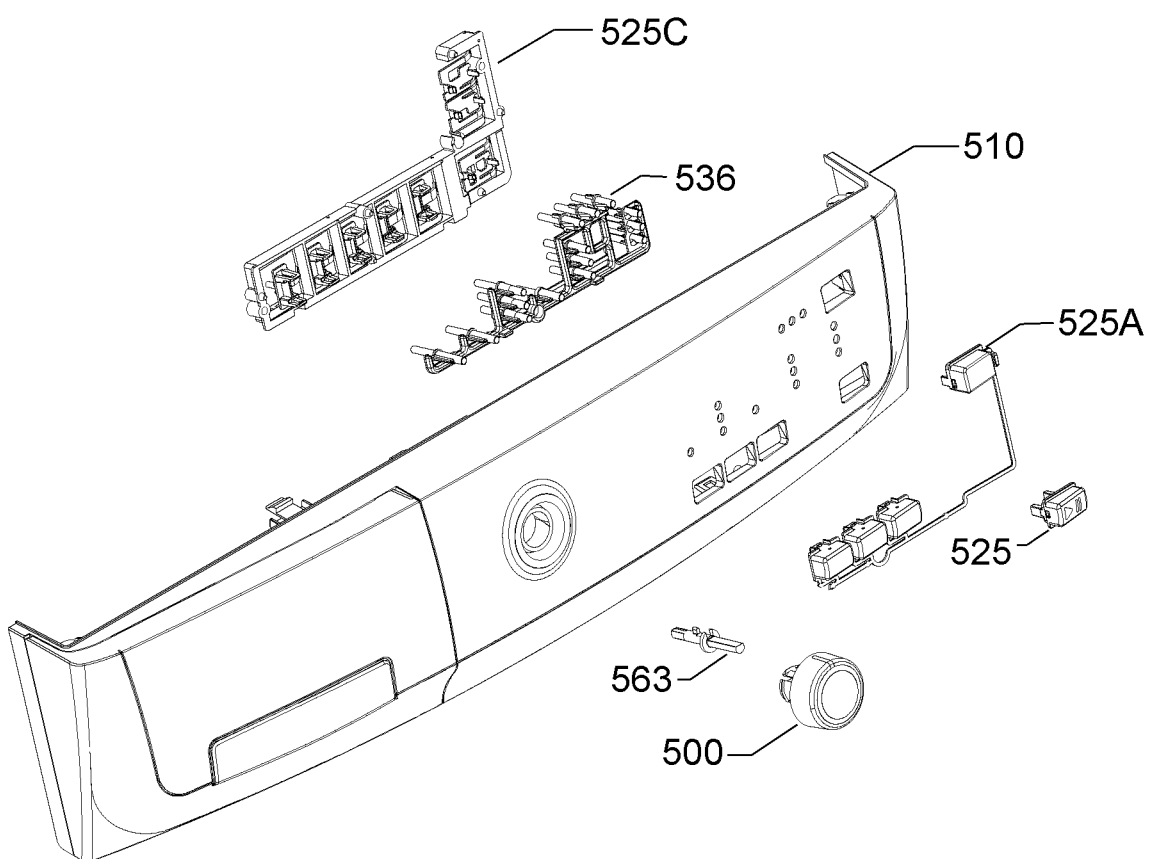
525C
536
510
525A
525
563
500

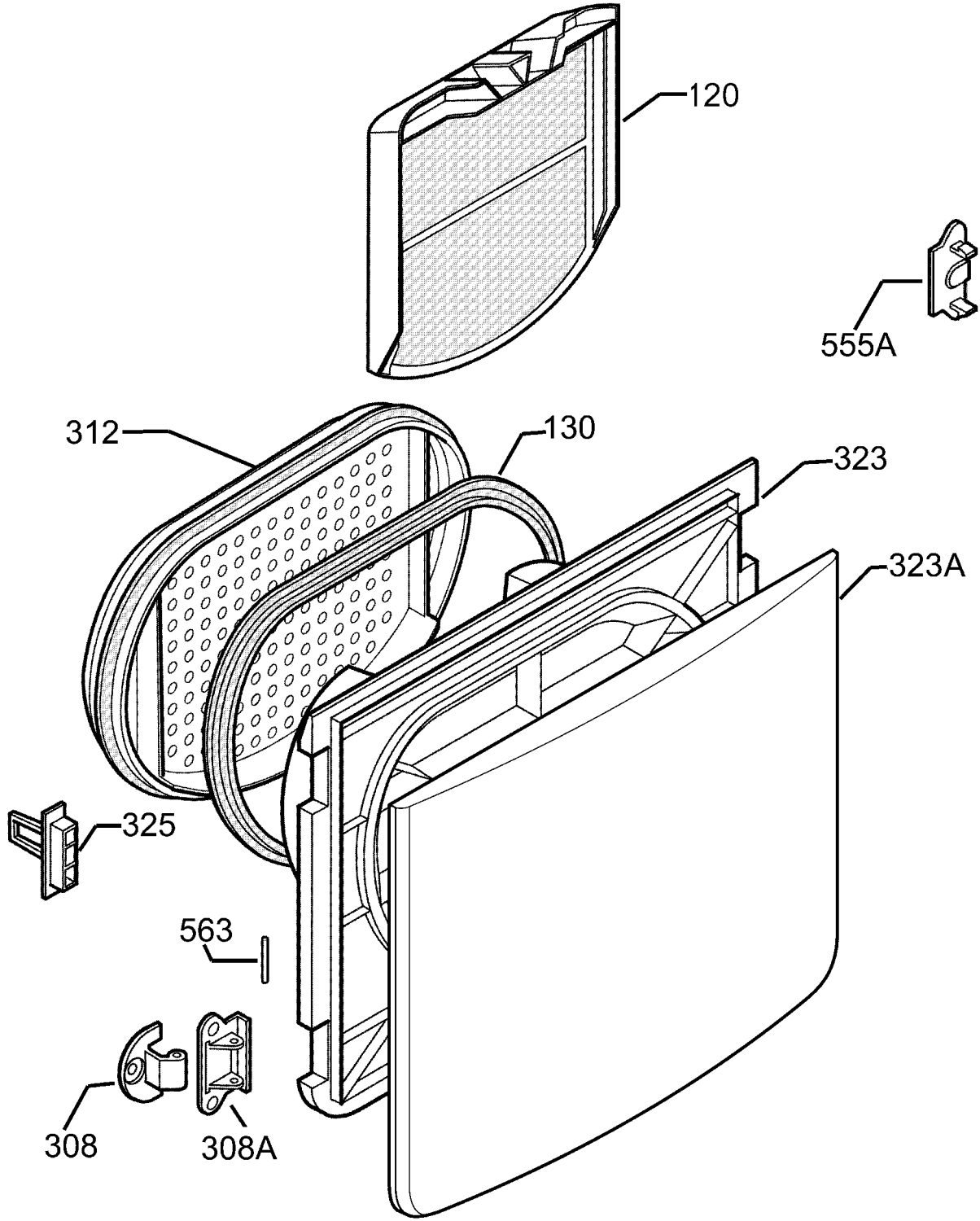
120
555A
312
130
323
323A
325
563
308
308A

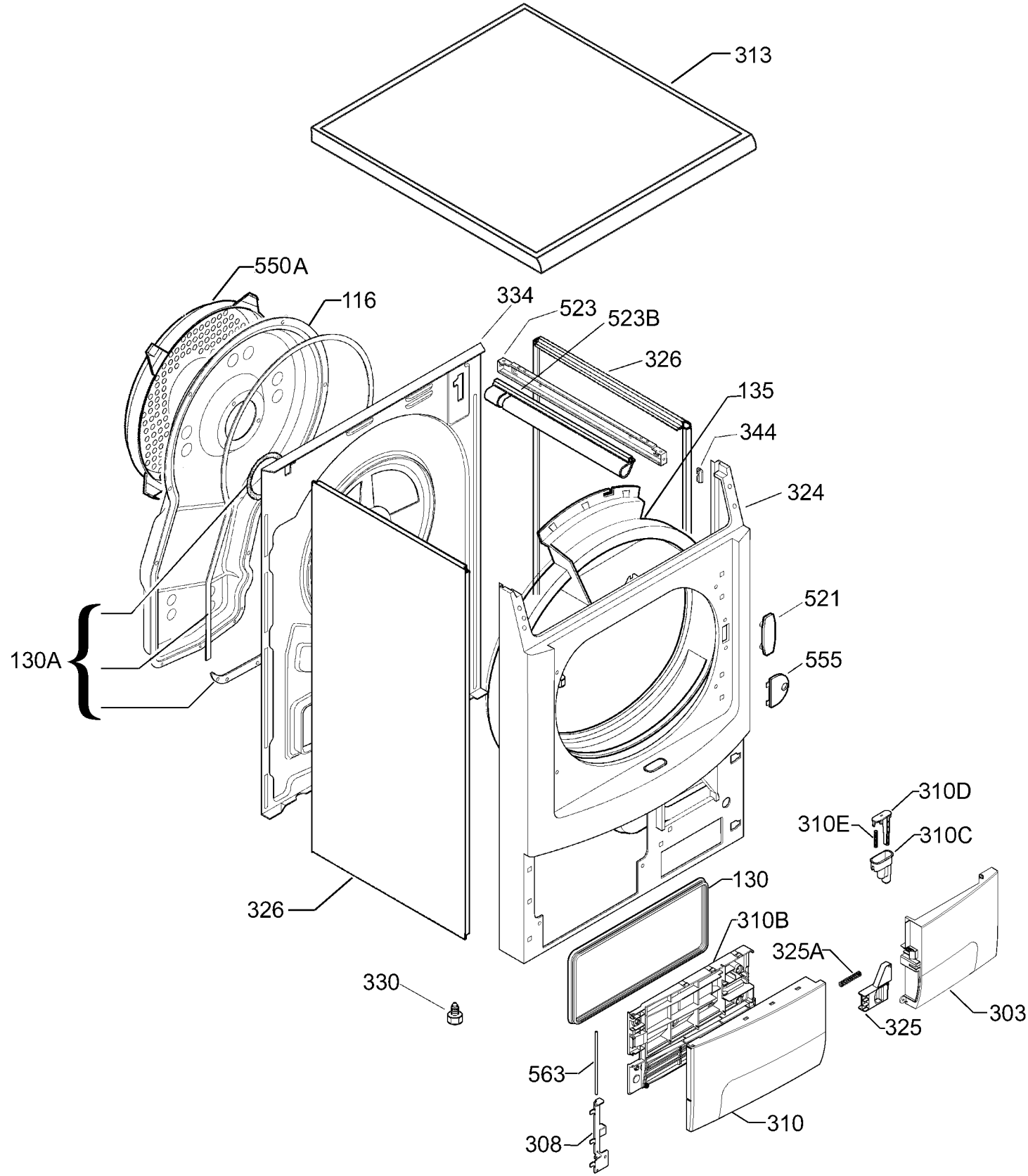
313
550A
116
334
523
523B
326
135
344
324
521
555
130A
310D
310E
310C
130
326
310B
325A
330
325
303
563
310
308

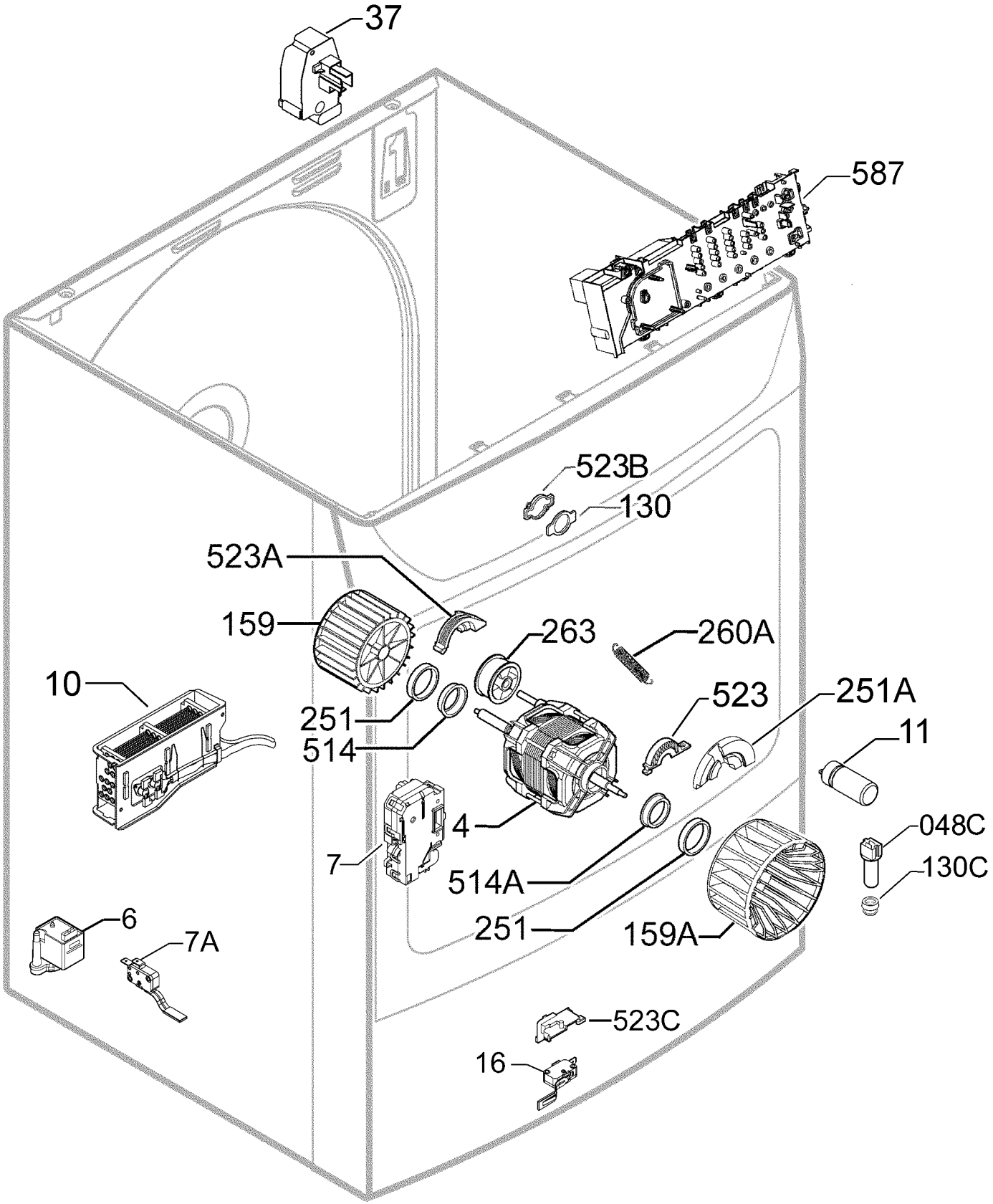
37
587
523B
130
523A
159
263
260A
10
251
514
523
251A
11
4
7
514A
048C
130C
6
7A
251
159A
523C
16

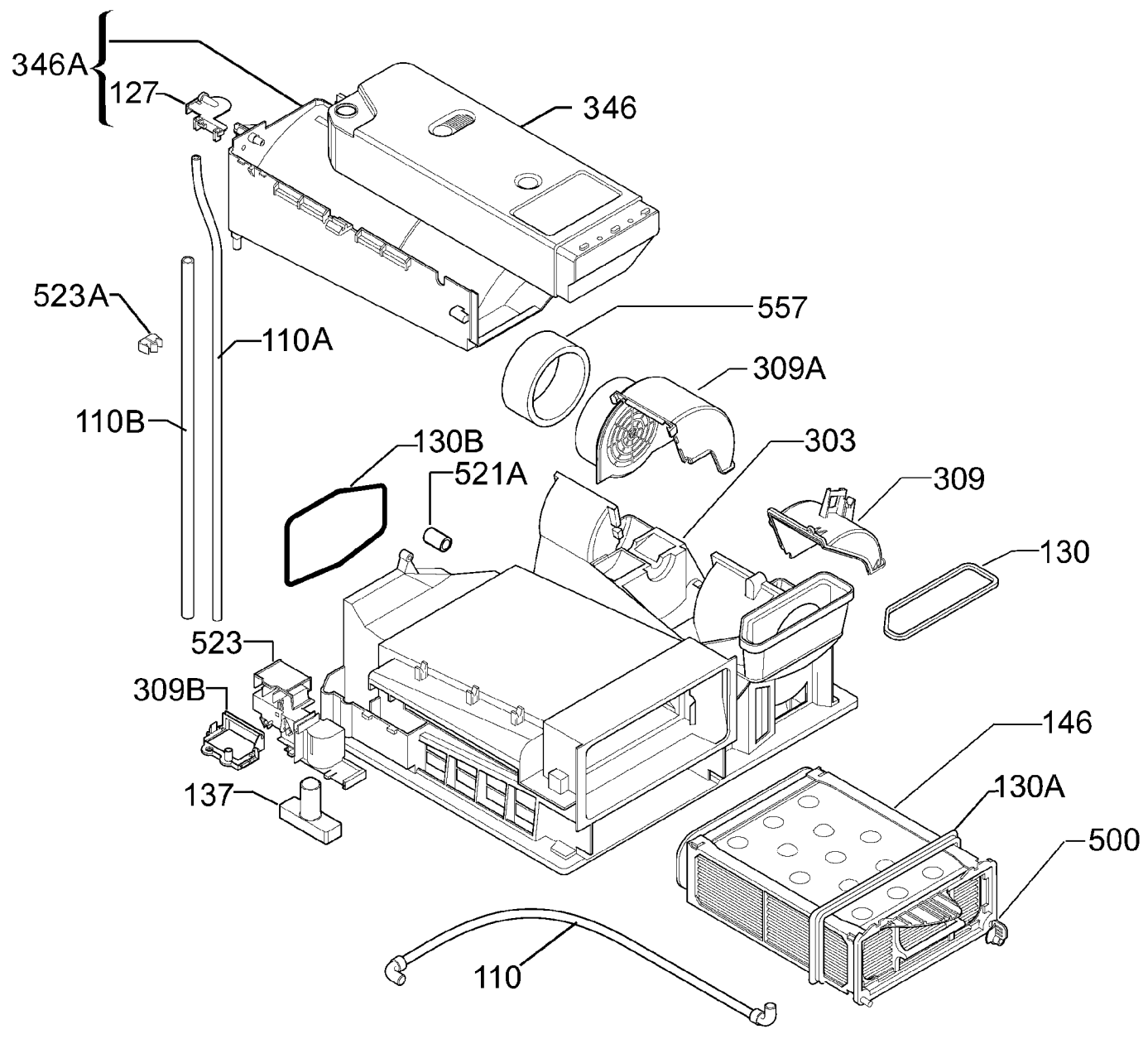
346A
127
346
523A
110A
557
309A
110B
130B
521A
303
309
130
523
309B
146
137
130A
500
110

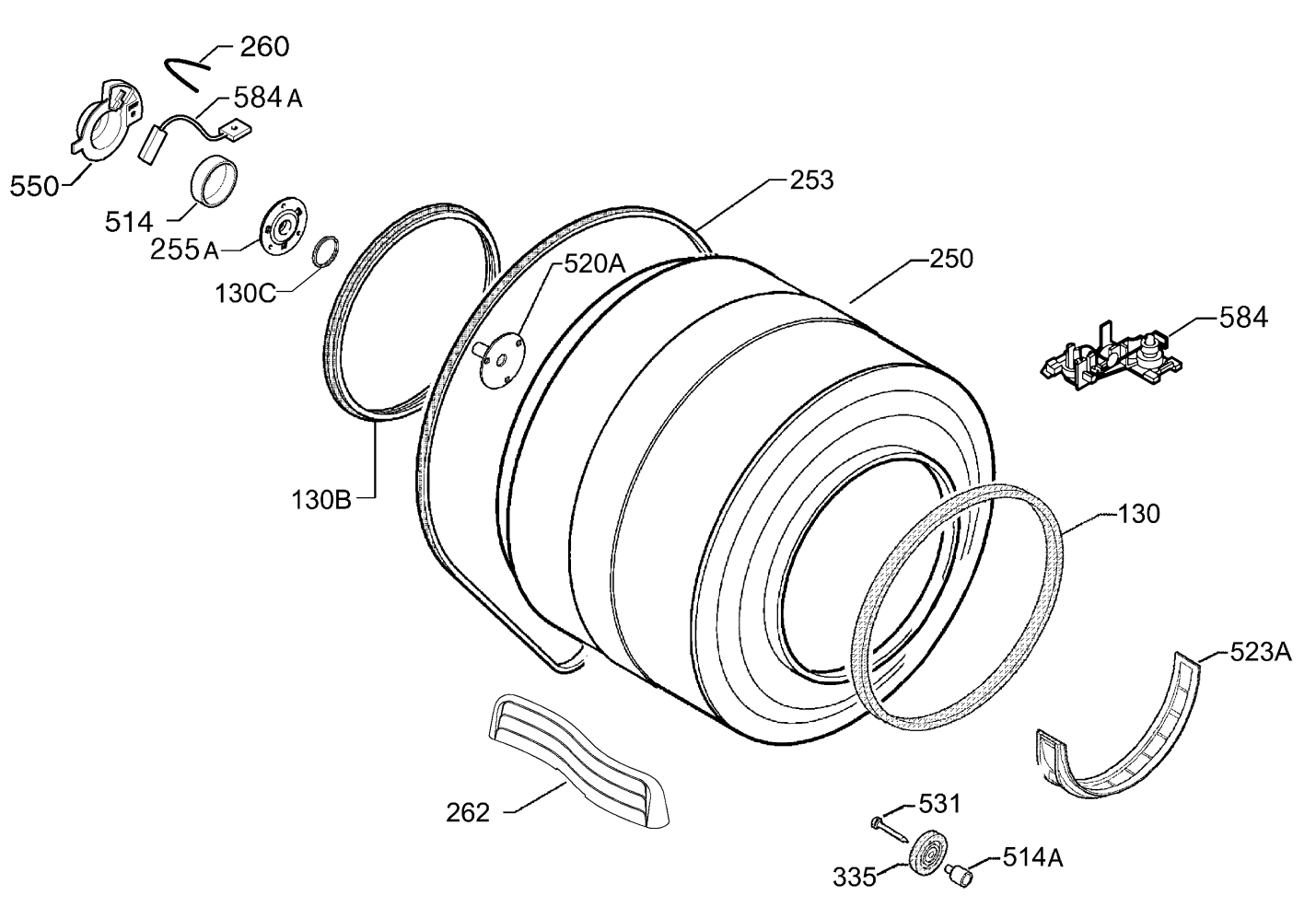
260
584 A
550
514
255 A
130C
253
520A
250
584
130B
130
523A
262
531
335
514A