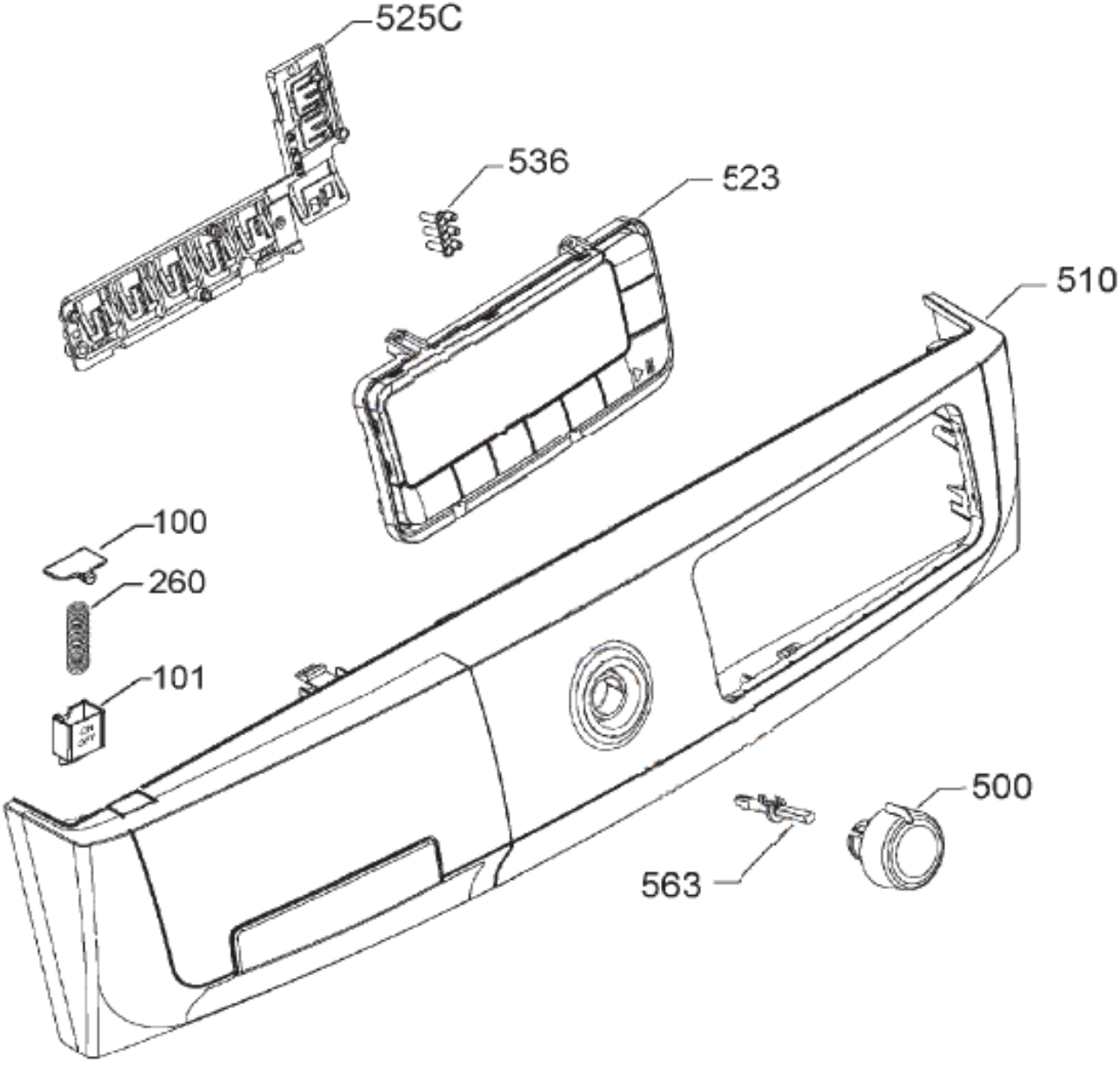
525C
536
523
510
100
260
101
500
563

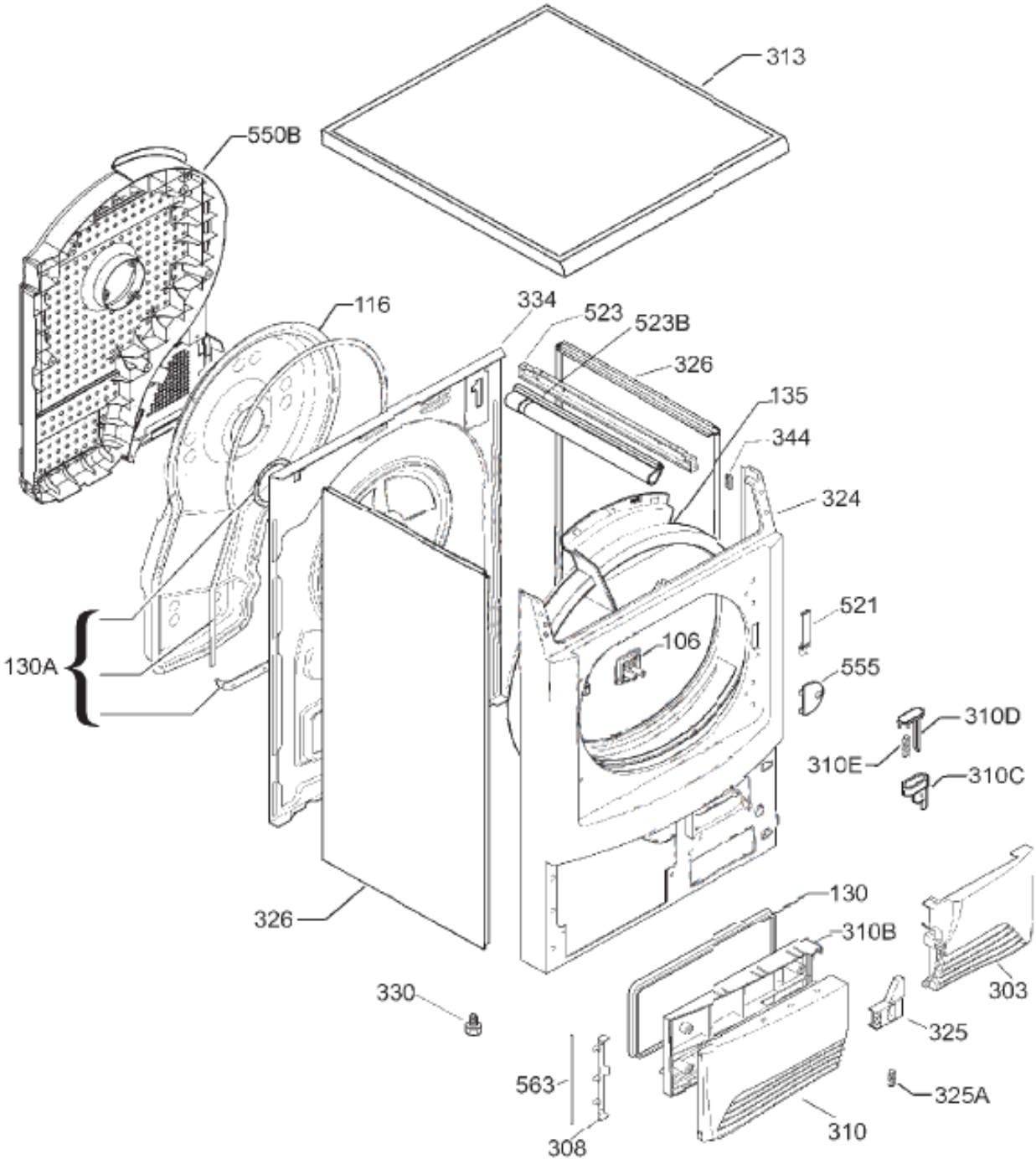
313
550B
116
334
523
523B
326
135
344
324
521
106
555
130A
310D
310E
310C
326
130
310B
303
330
325
563
325A
308
310

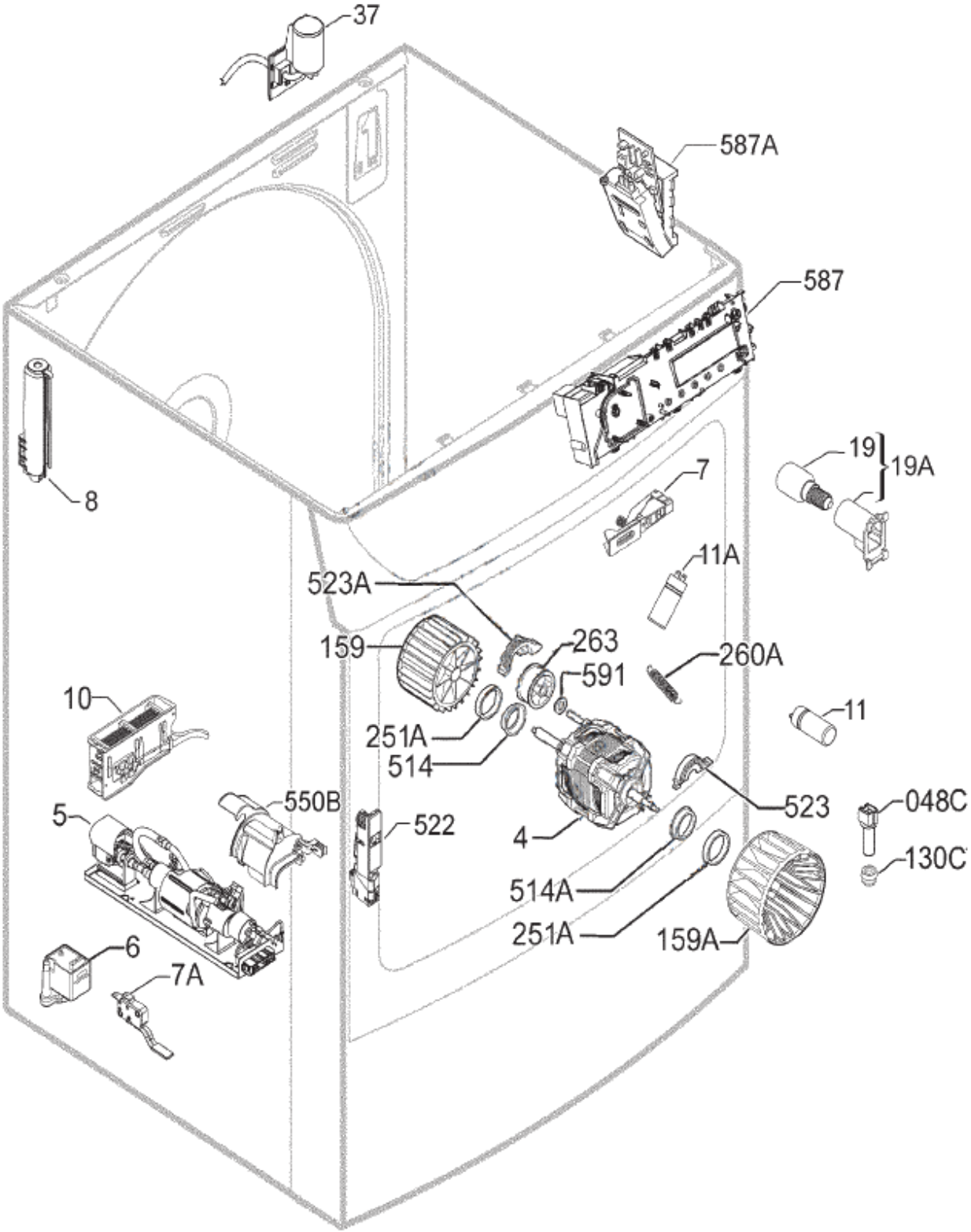
37
587A
587
8
19
19A
7
11A
523A
159
263
591
260A
10
251A
514
11
550B
5
522
4
523
048C
130C
514A
251A
159A
6
7A

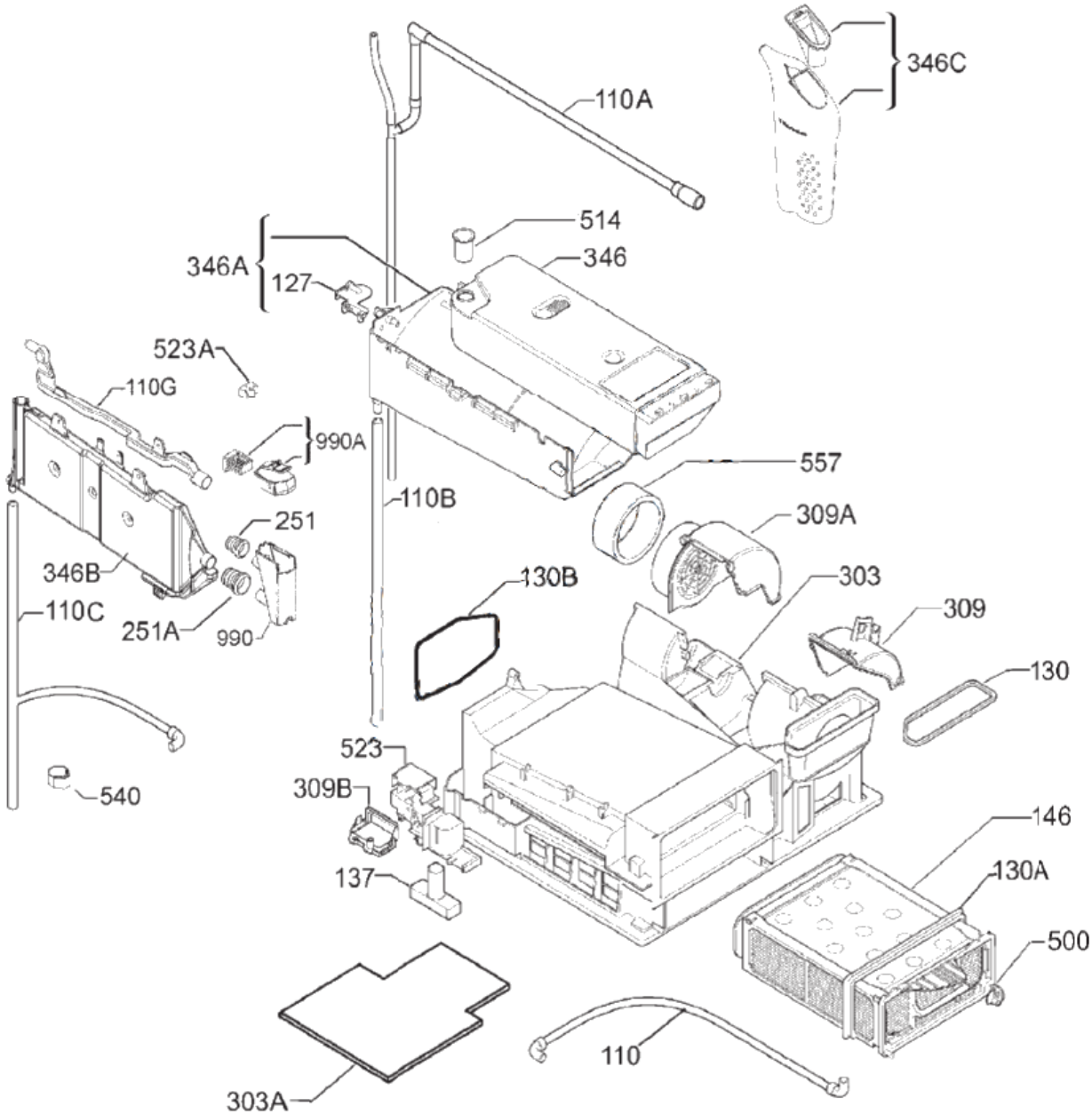
346C
110A
514
346A
346
127
523A
110G
990A
557
110B
309A
251
346B
130B
303
309
110C
251A
990
130
523
309B
540
146
137
130A
500
110
303A

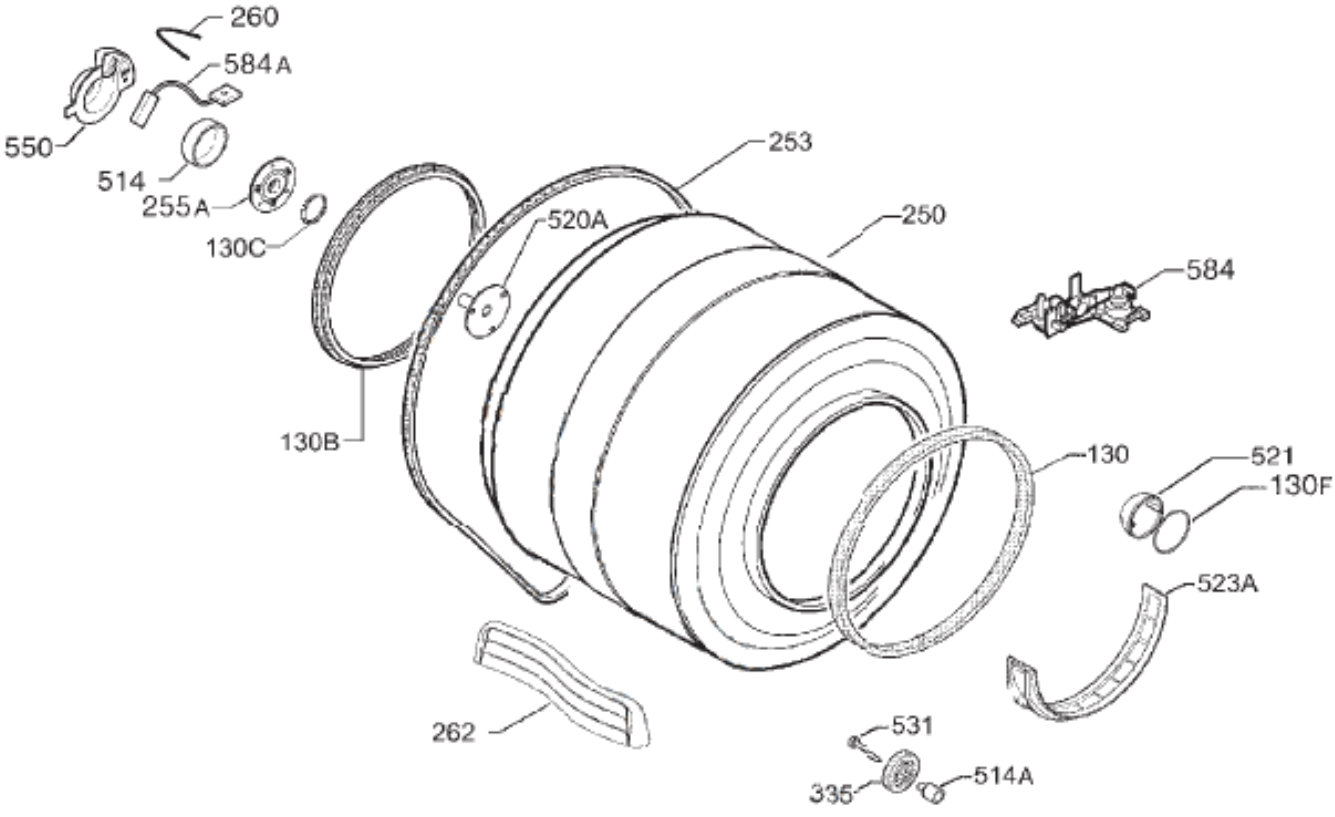
260
584A
550
514
255A
130C
253
520A
250
584
130B
130
521
130F
523A
262
531
335
514A

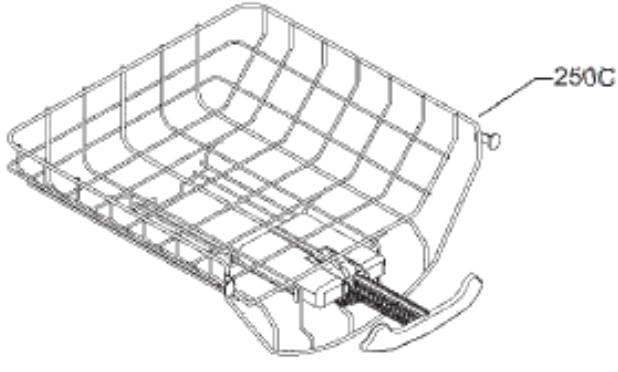
250C

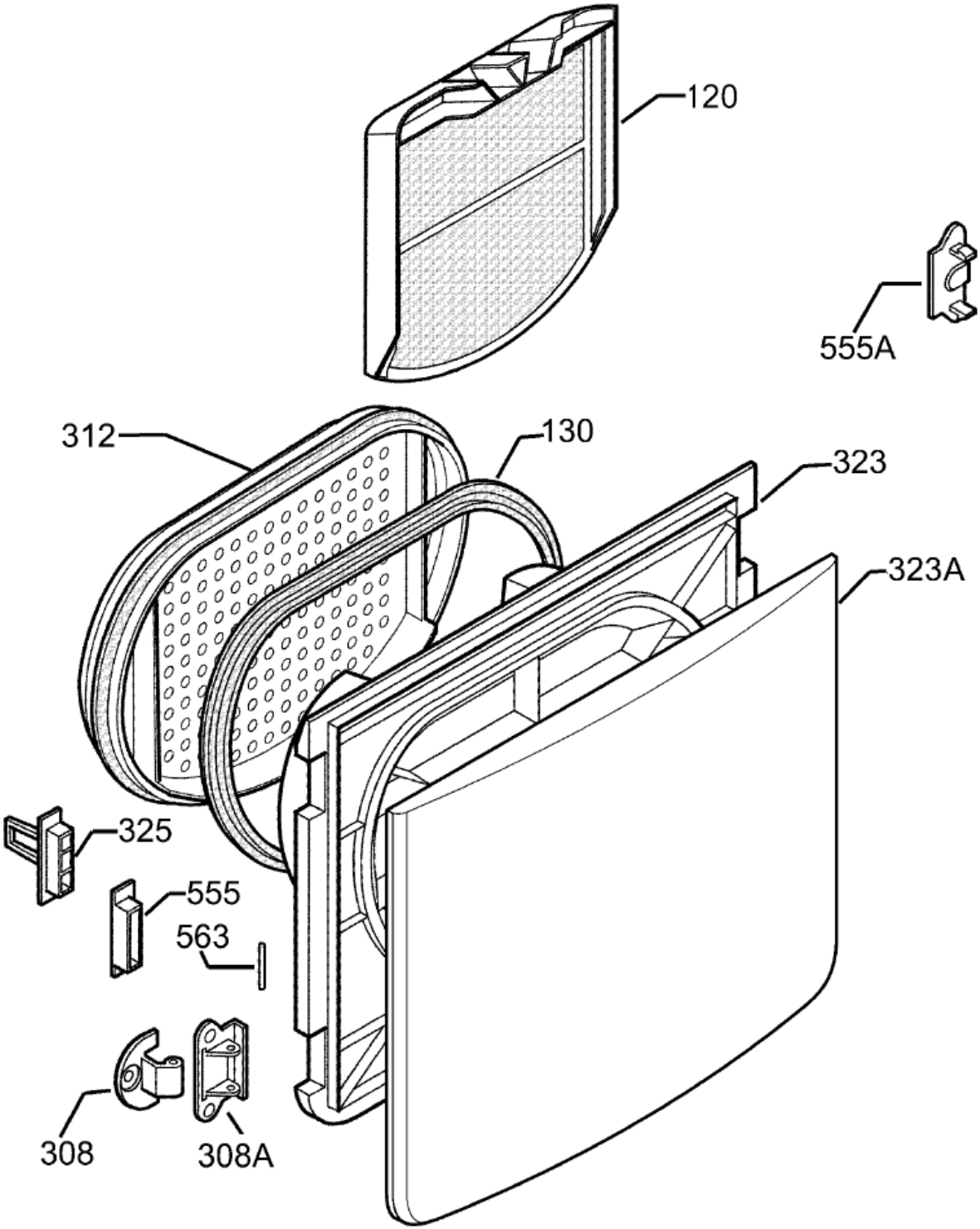
120
555A
312
130
323
323A
325
555
563
308
308A