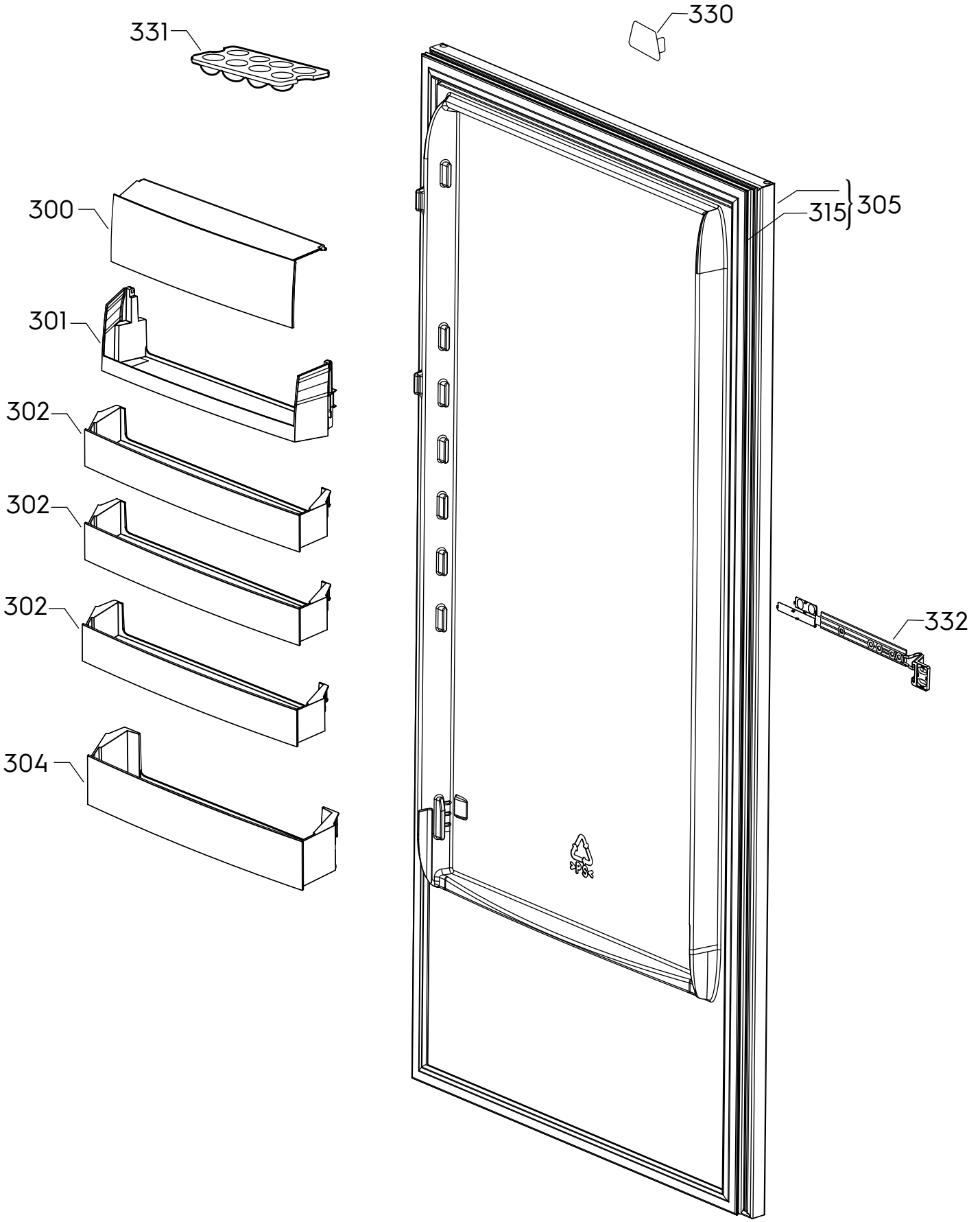
331
330
300
305
315
301
302
302
302
332
304

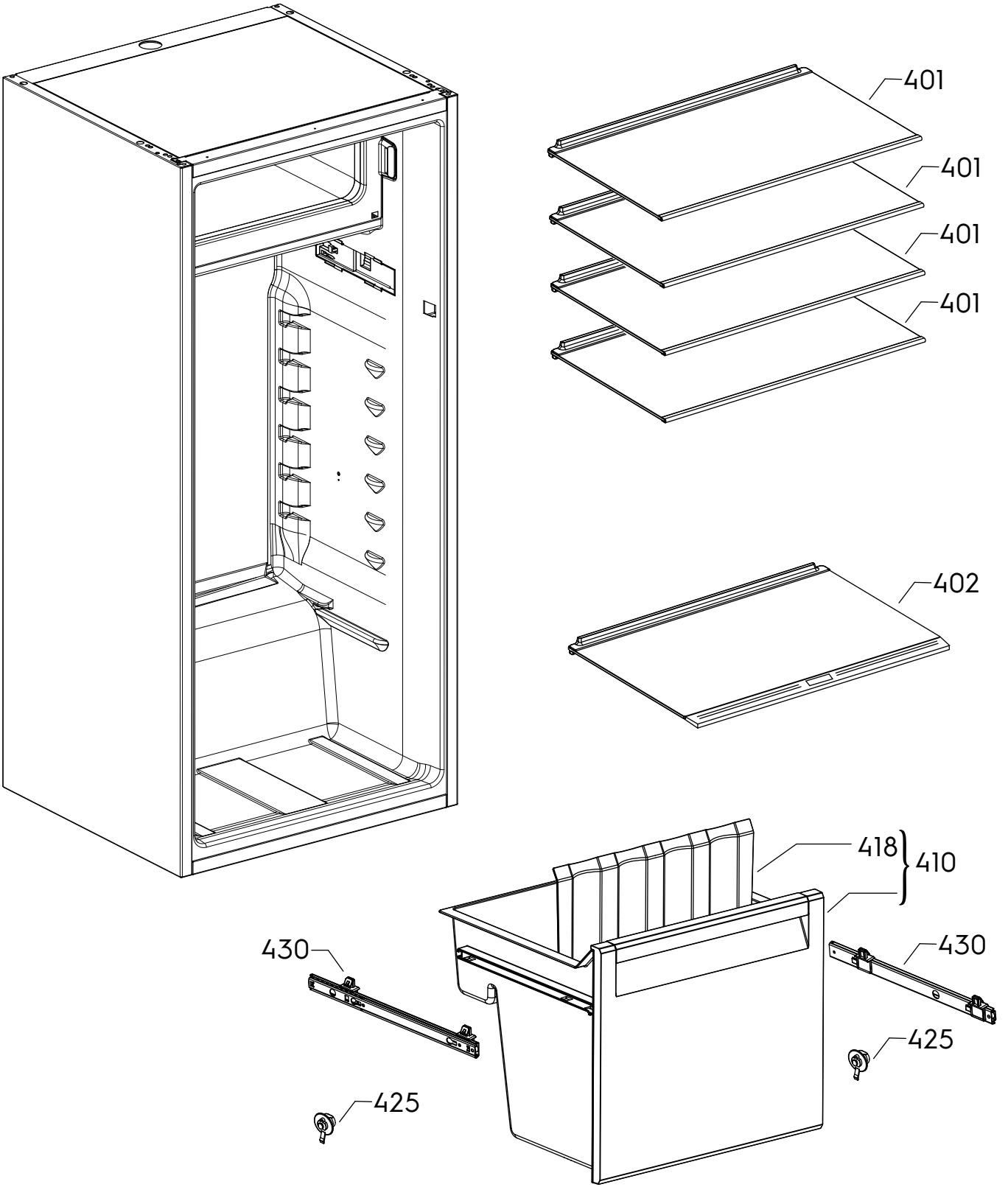
401
401
401
401
402
418
410
430
430
425
425

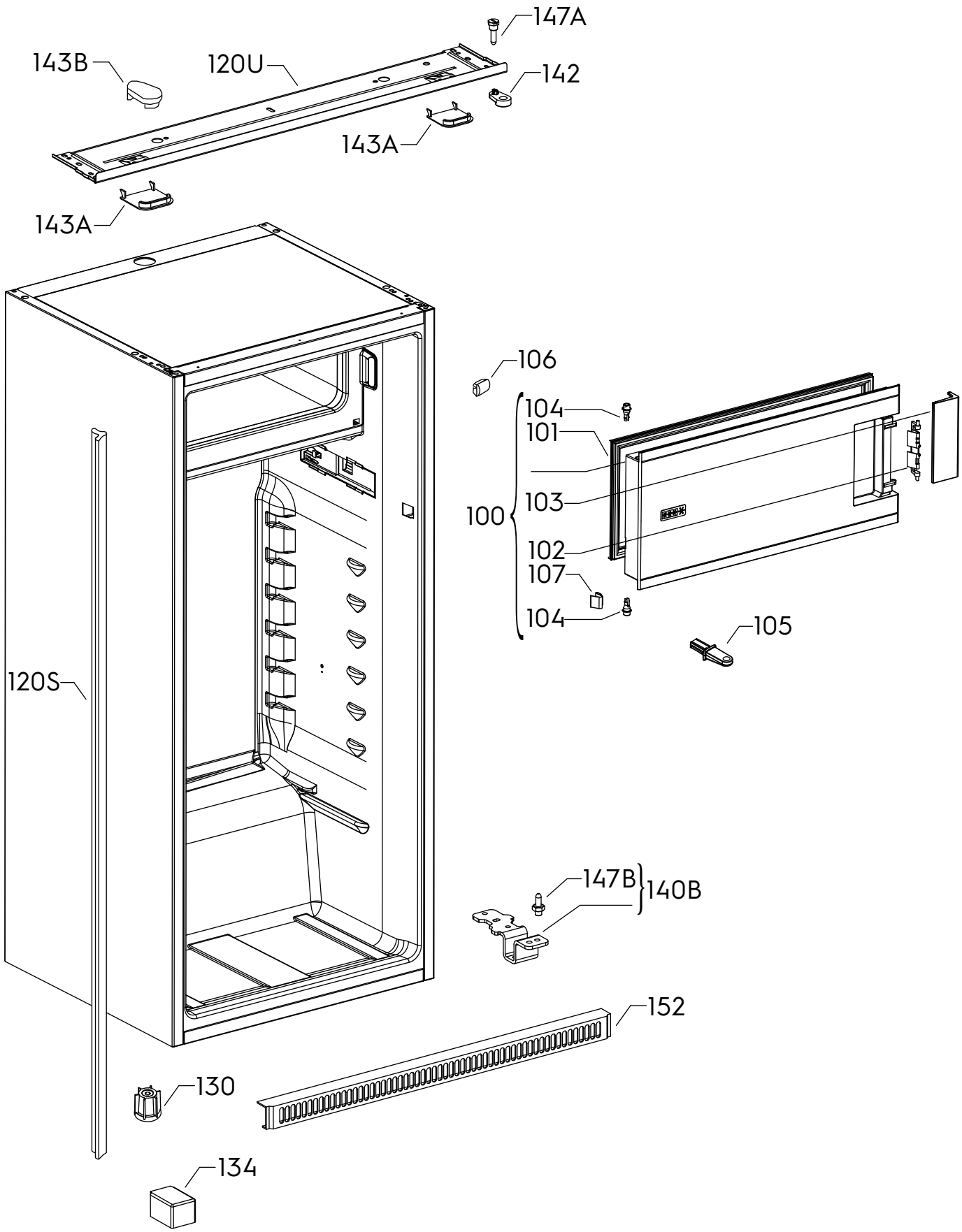
147A
143B
120U
142
143A
143A
106
104
101
100
103
102
107
104
105
120S
147B
140B
152
130
134

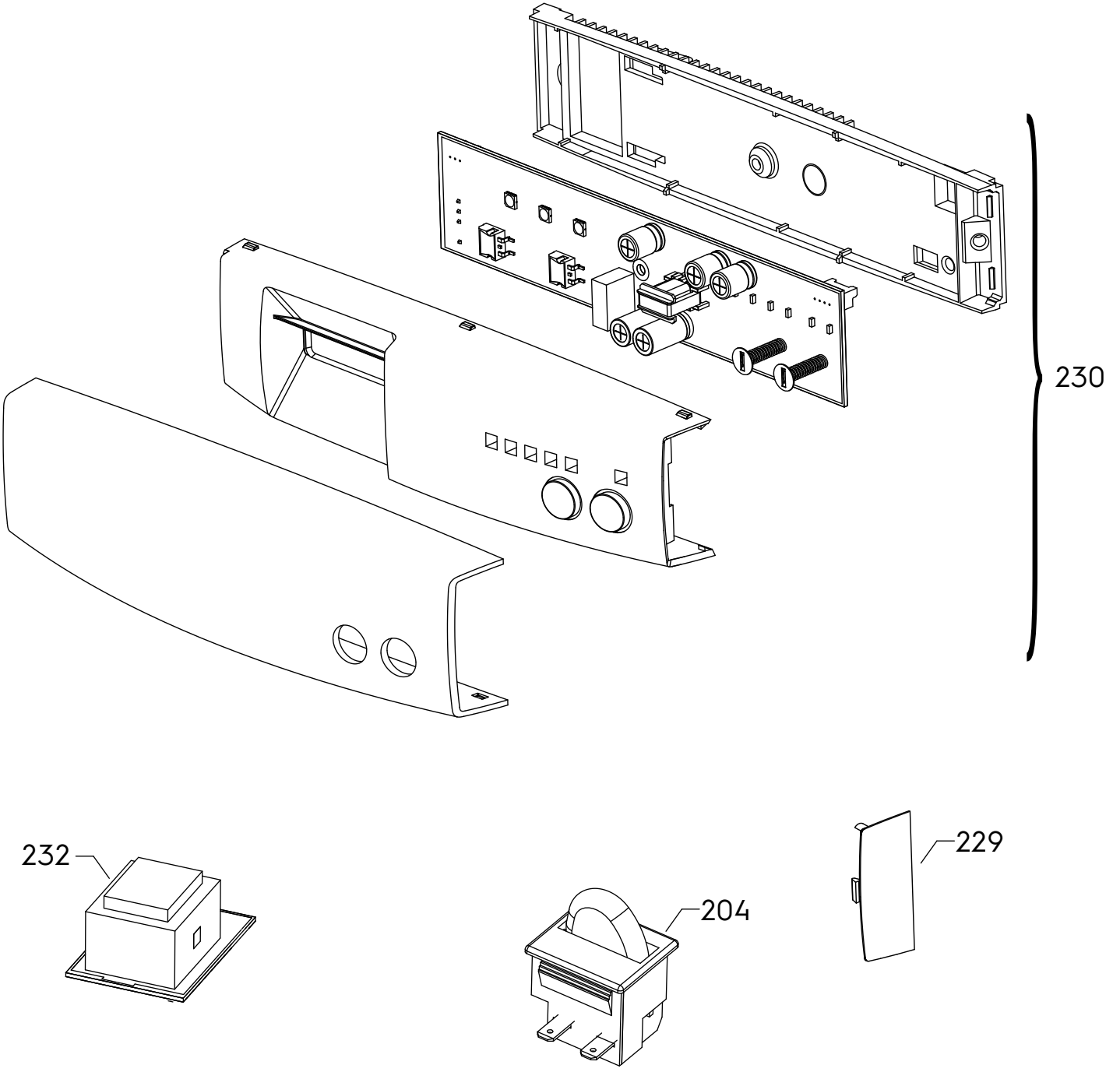
230
232
204
229

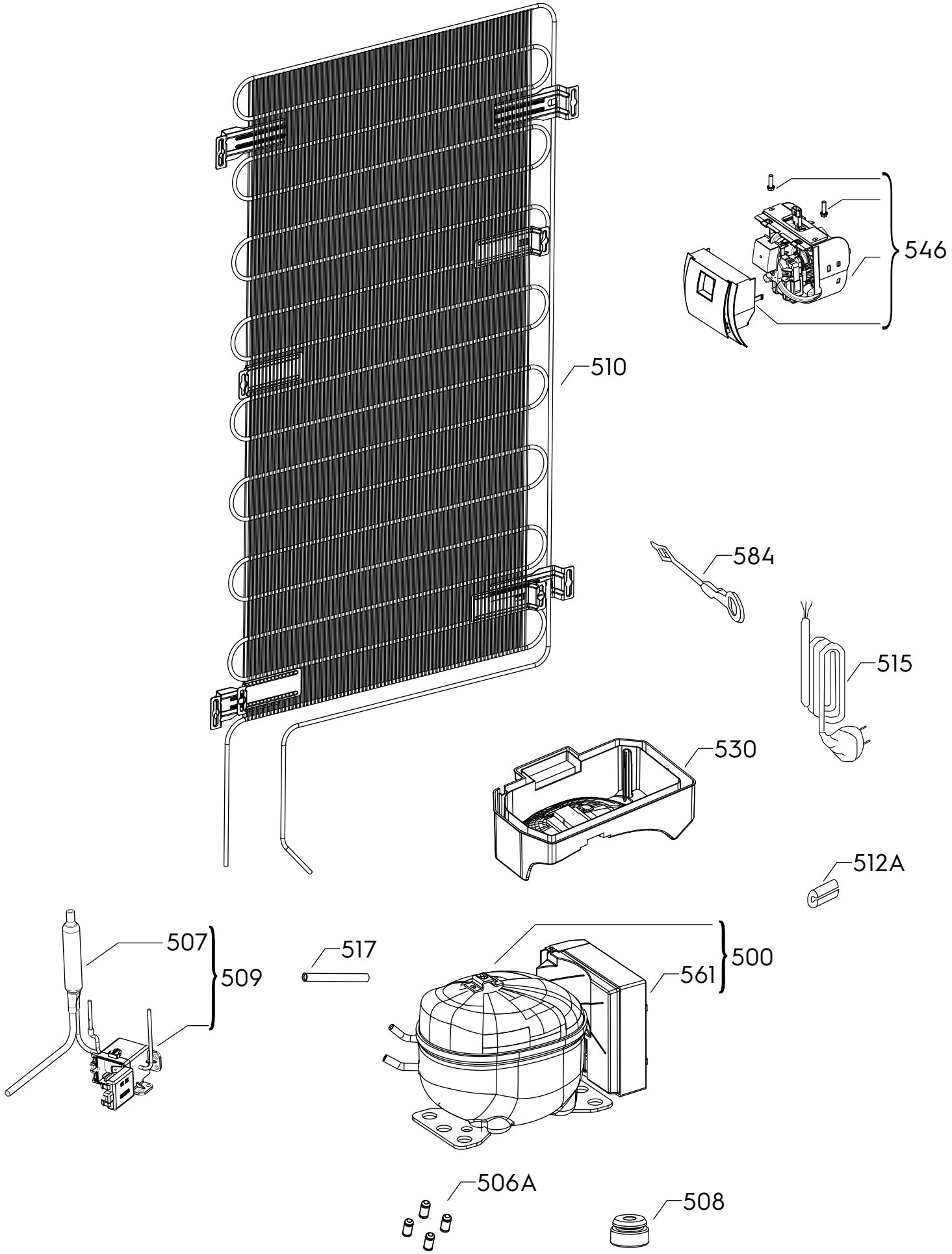
510
546
584
515
530
512A
507
509
517
500
561
506A
508