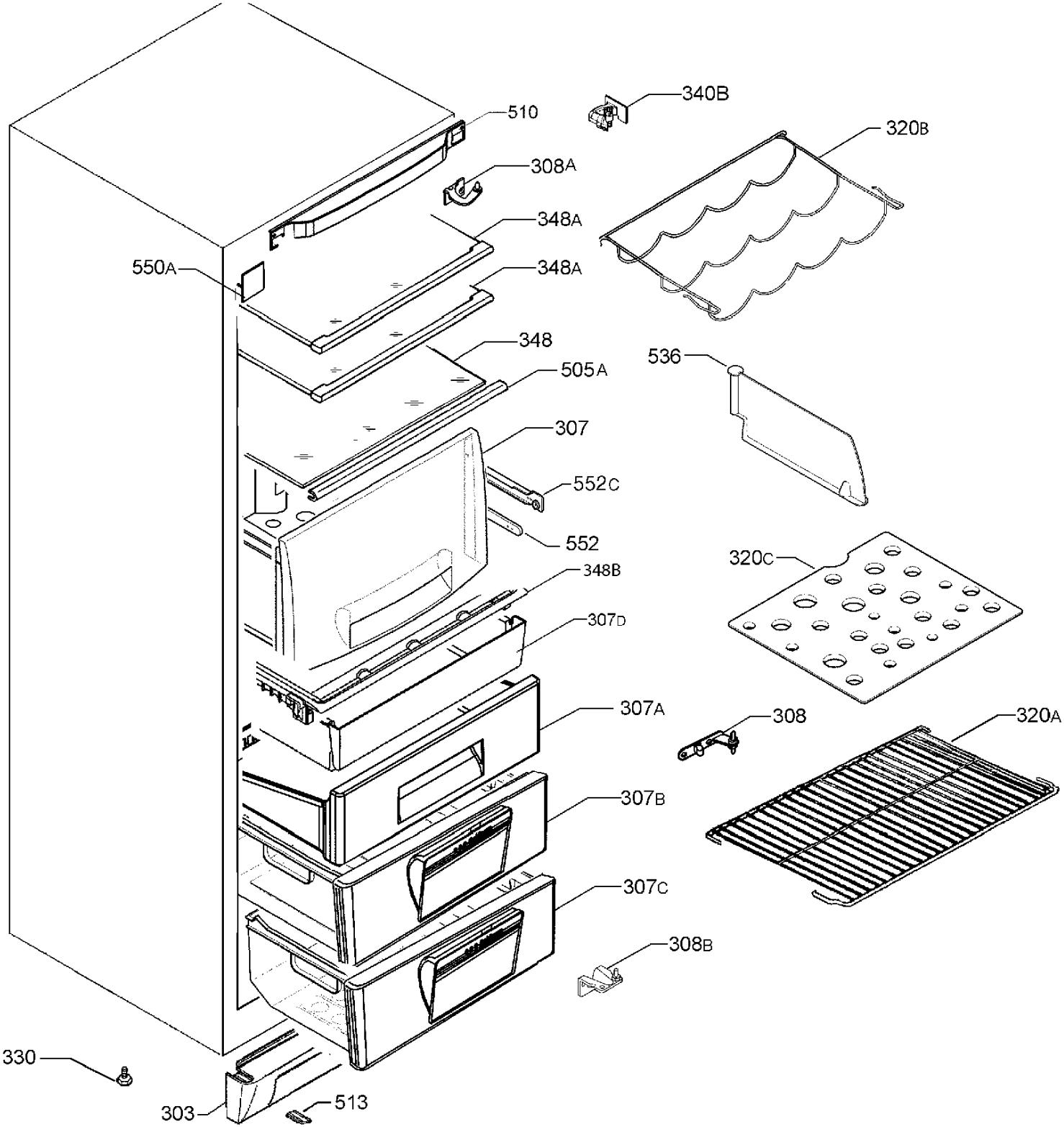
510
340B
320B
308A
348A
550A
348A
348
536
505A
307
552C
552
320C
348B
307D
307A
308
320A
307B
307C
308B
330
303
513

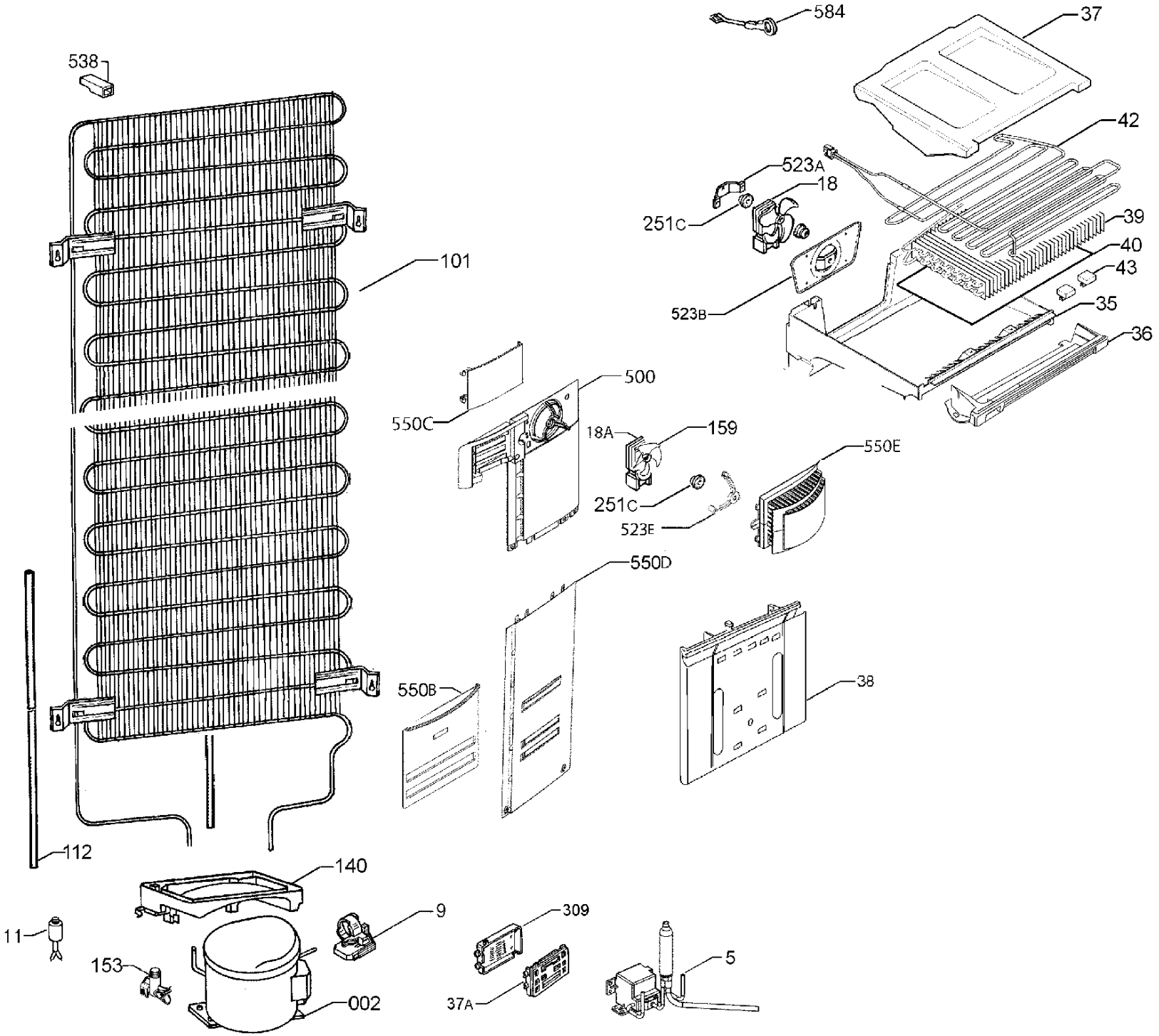
584
37
538
42
523A
18
251C
39
40
101
43
523B
35
36
500
550C
18A
159
550E
251C
523E
550D
550B
38
112
140
11
9
309
153
5
002
37A

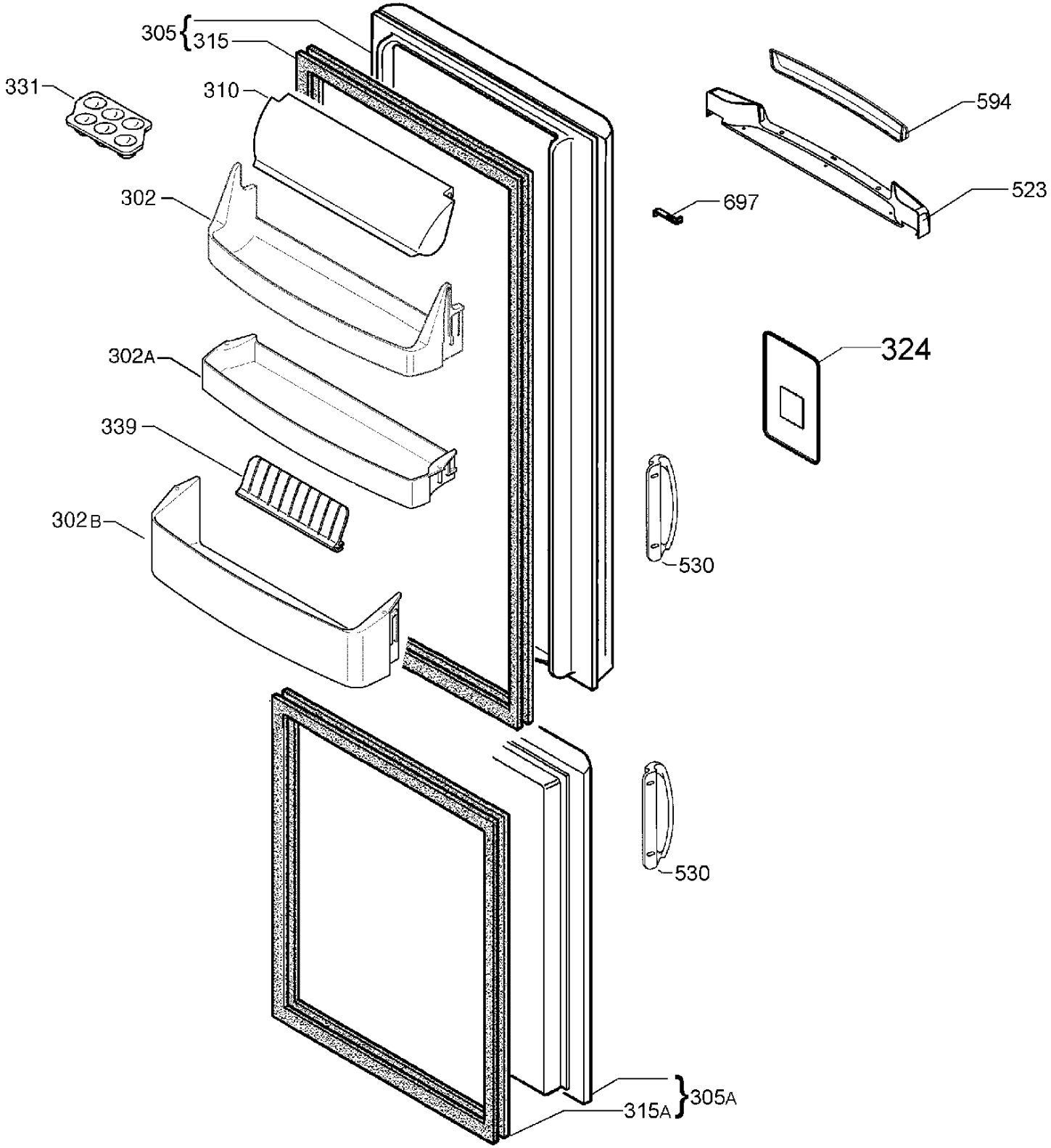
305
315
331
310
302
302A
339
302B
594
523
697
324
530
530
305A
315A

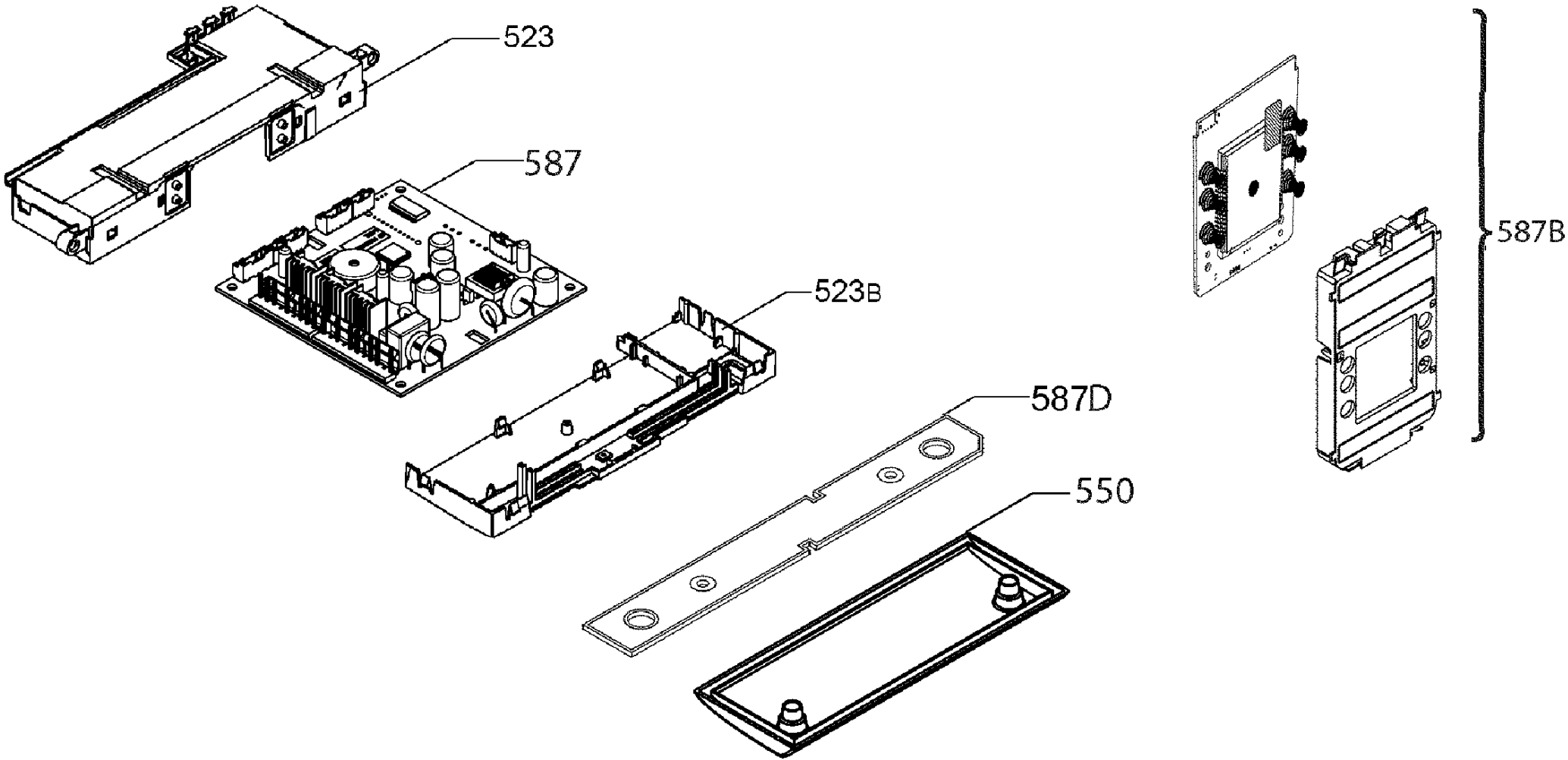
523
587
523B
587D
550
587B