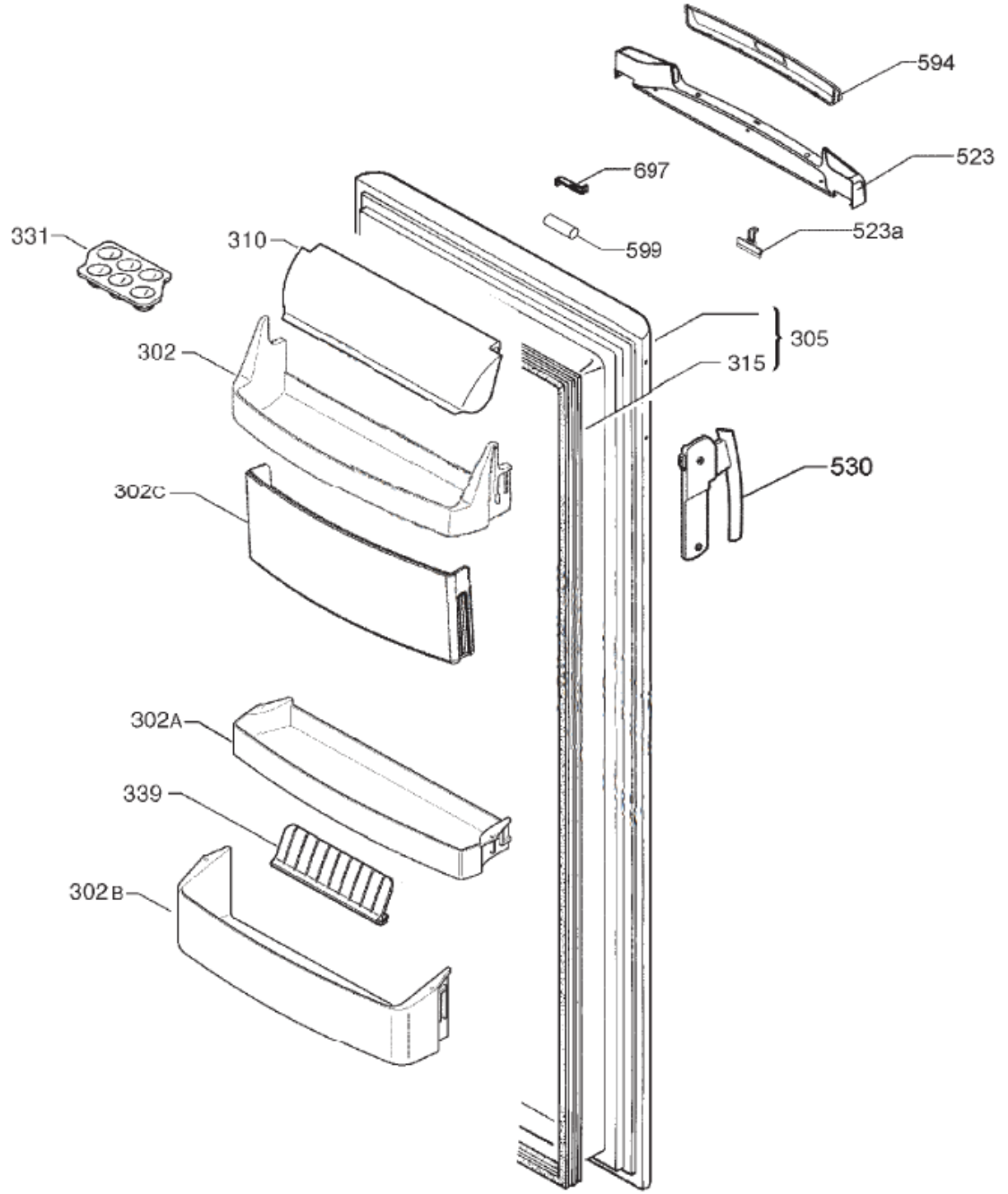
594
523
697
599
523a
331
310
305
302
315
530
302C
302A
339
302B

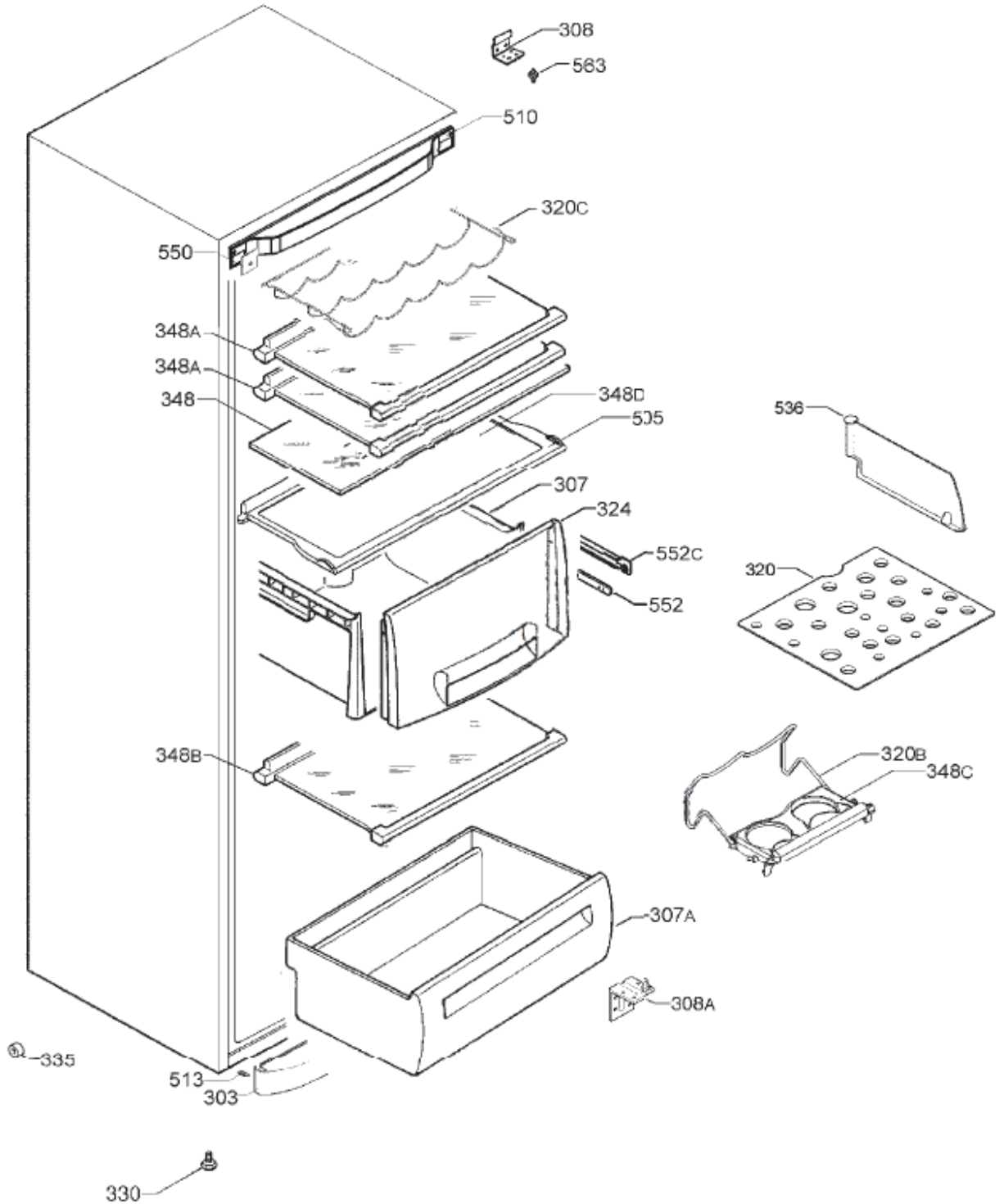
308
563
510
320C
550
348A
348A
348
348D
505
536
307
324
552C
320
552
348B
320B
348C
307A
308A
335
513
303
330

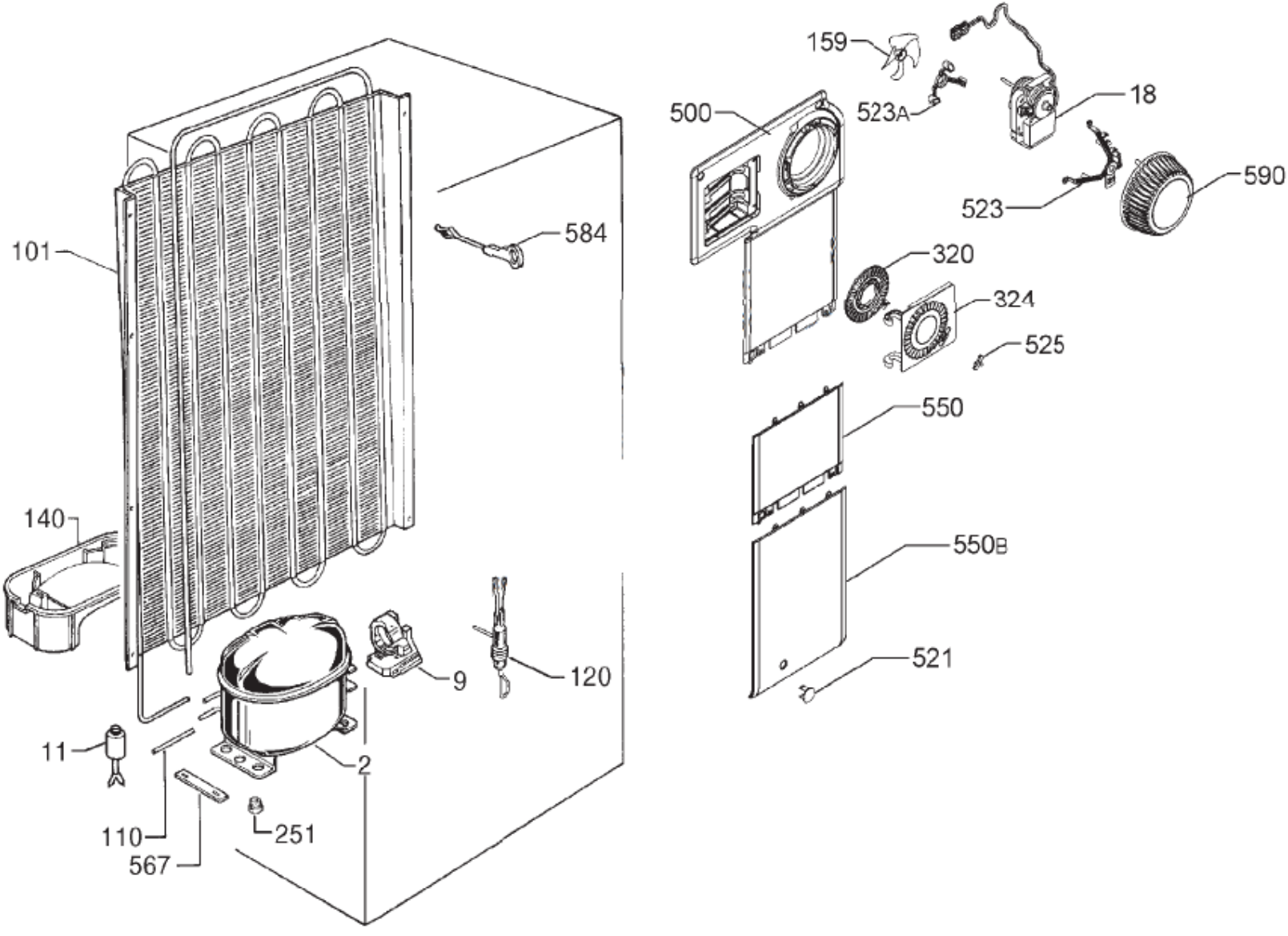
159
500
523A
18
590
523
584
101
320
324
525
550
140
550B
521
9
120
11
2
110
251
567

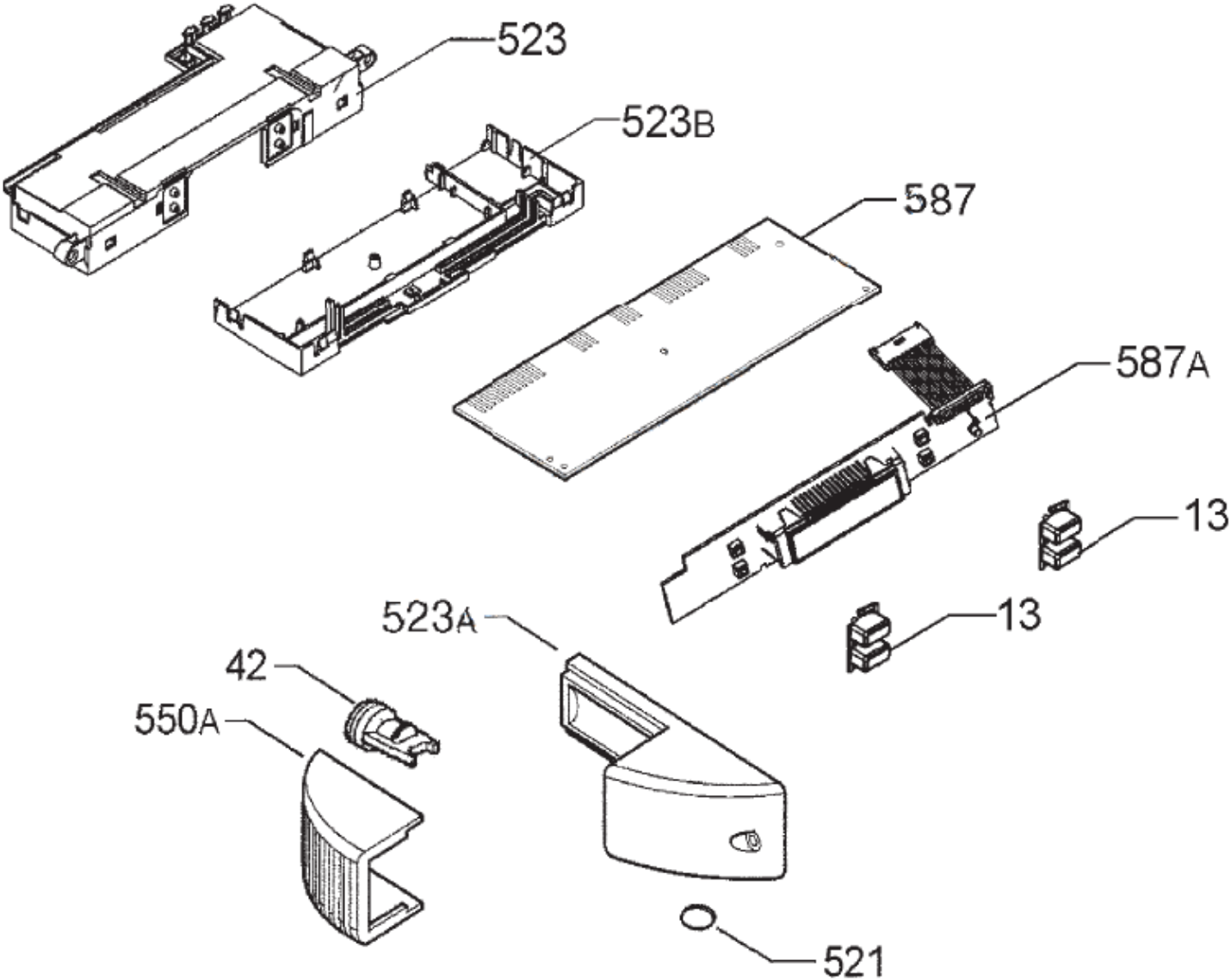
523
523B
587
587A
13
13
523A
42
550A
521