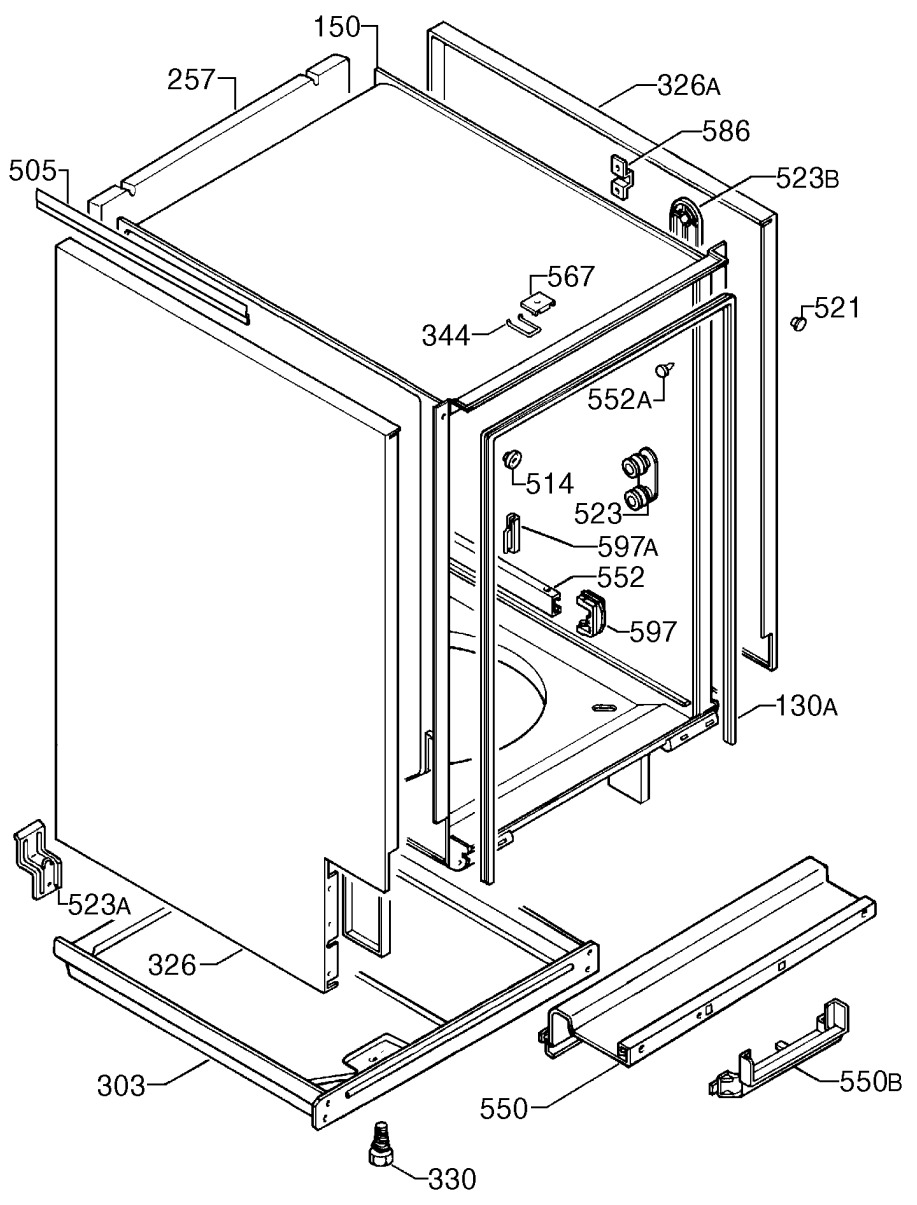
150
257
326A
586
505
523B
567
521
344
552A
514
523
597A
552
597
130A
523A
326
303
550
550B
330

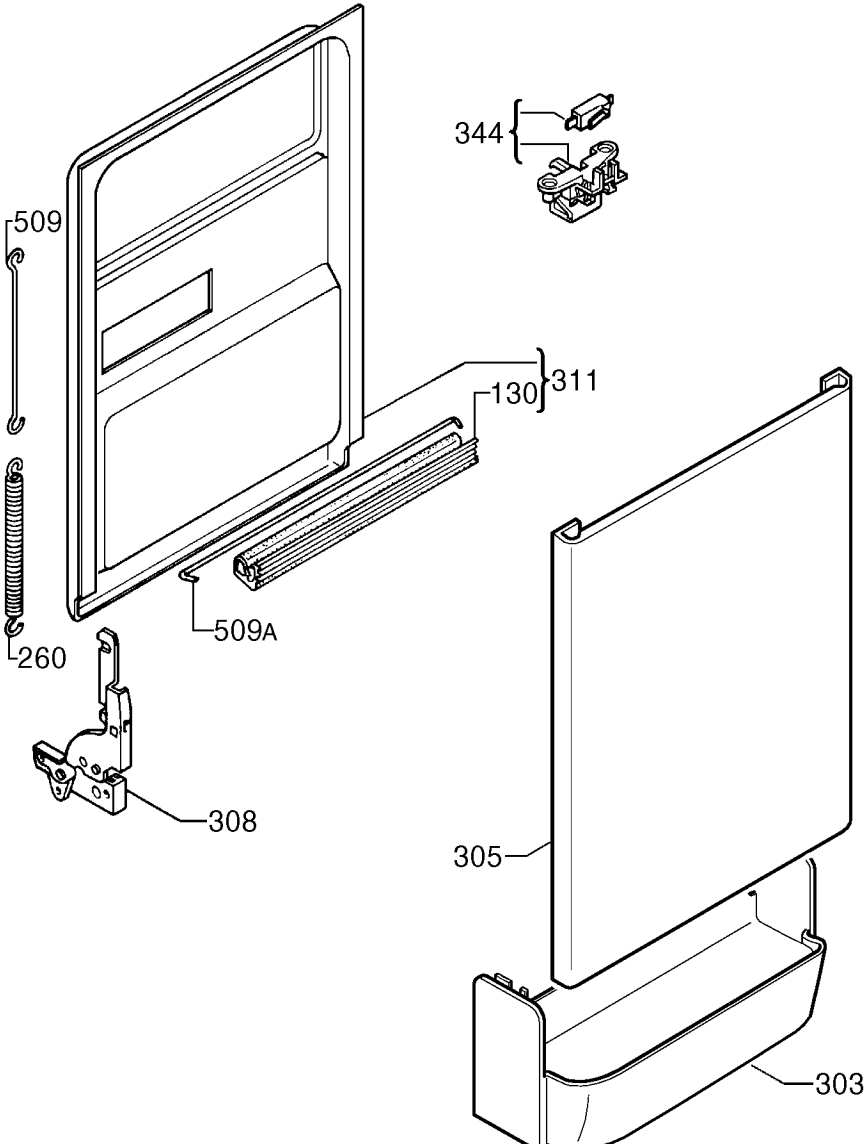
344
509
311
130
509A
260
308
305
303

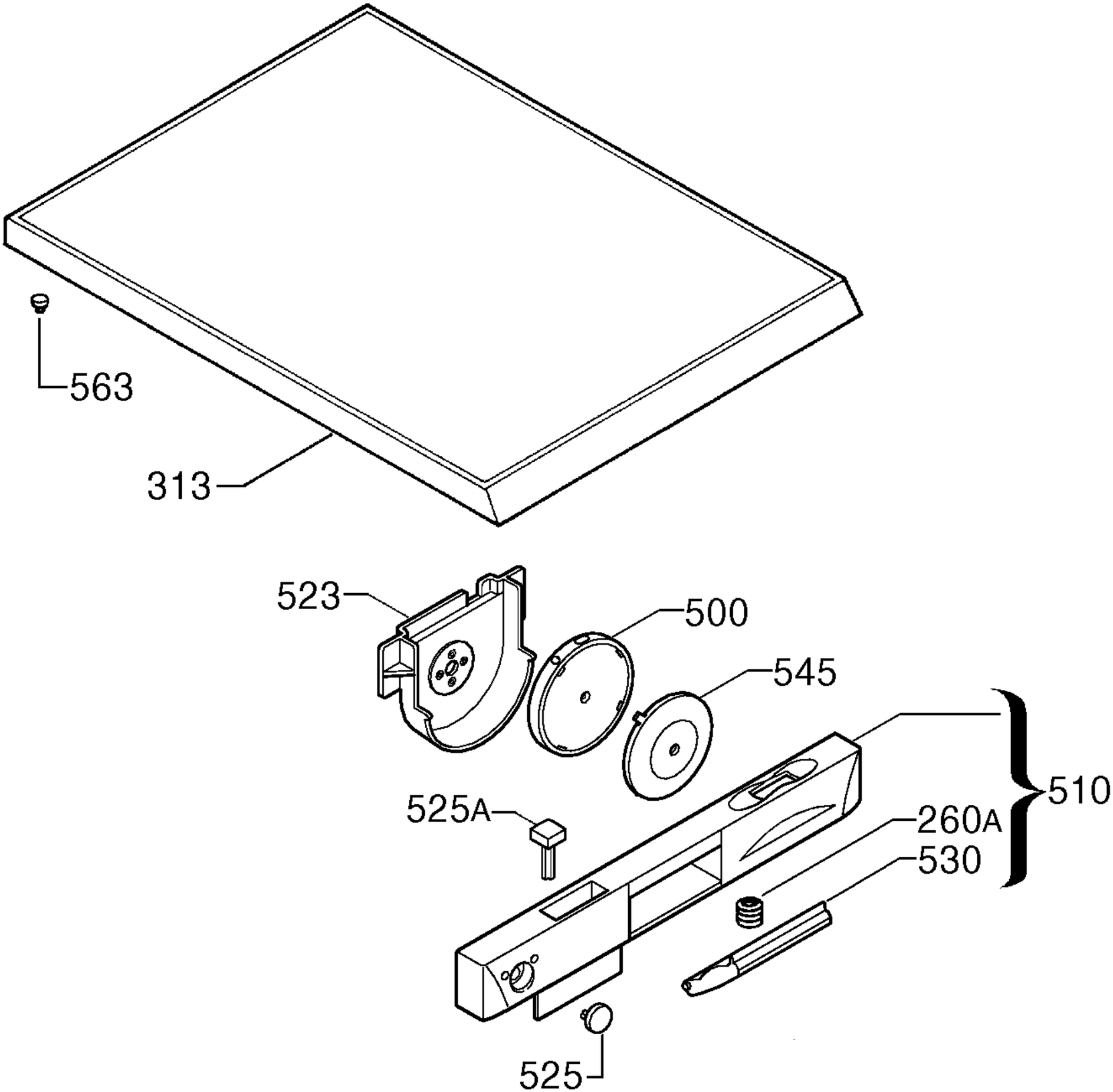
563
313
523
500
545
510
525A
260A
530
525

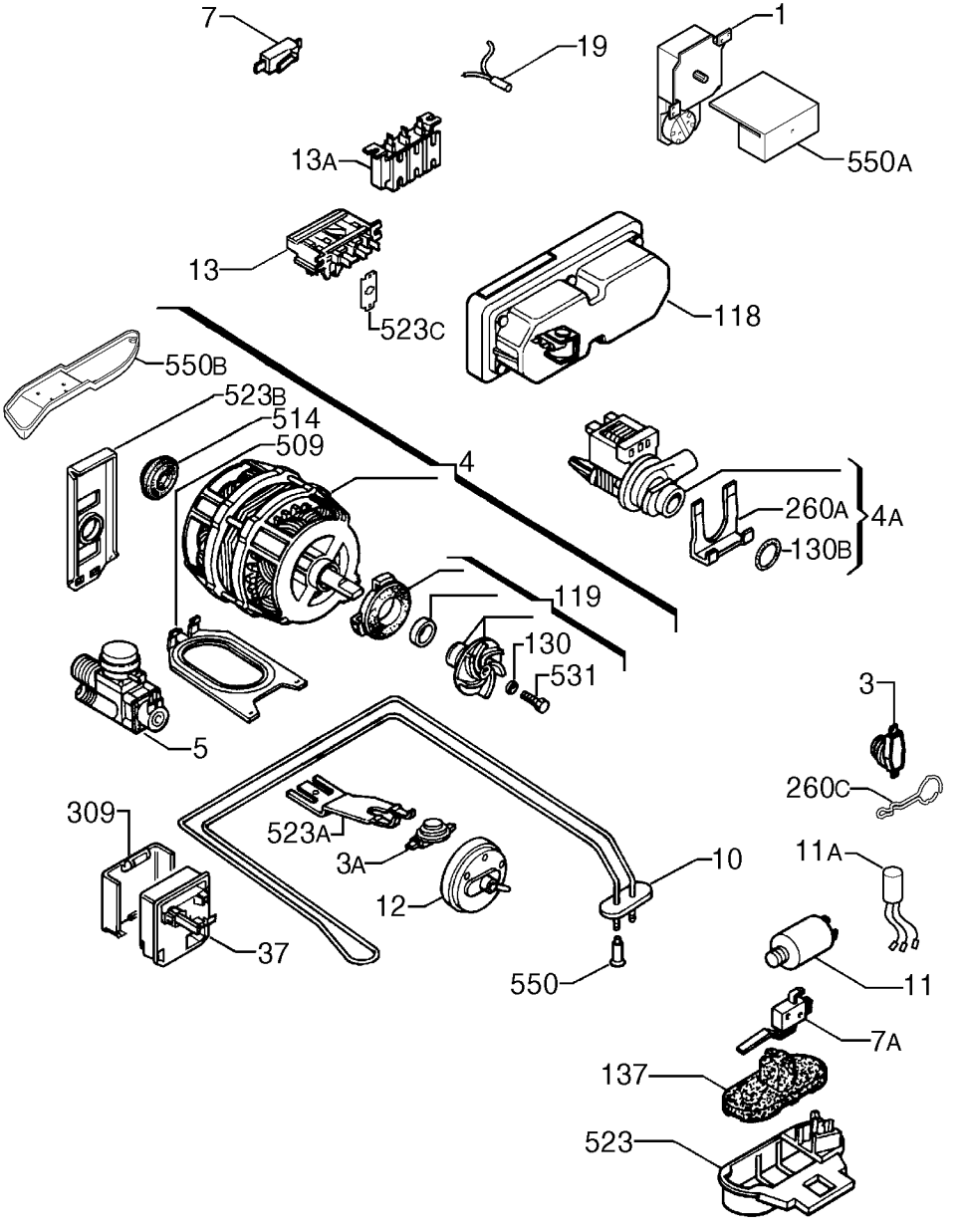
7
19
1
550A
13A
13
523C
118
550B
523B
514
509
4
260A
4A
130B
119
130
531
3
5
260C
309
523A
3A
10
11A
12
37
550
11
7A
137
523

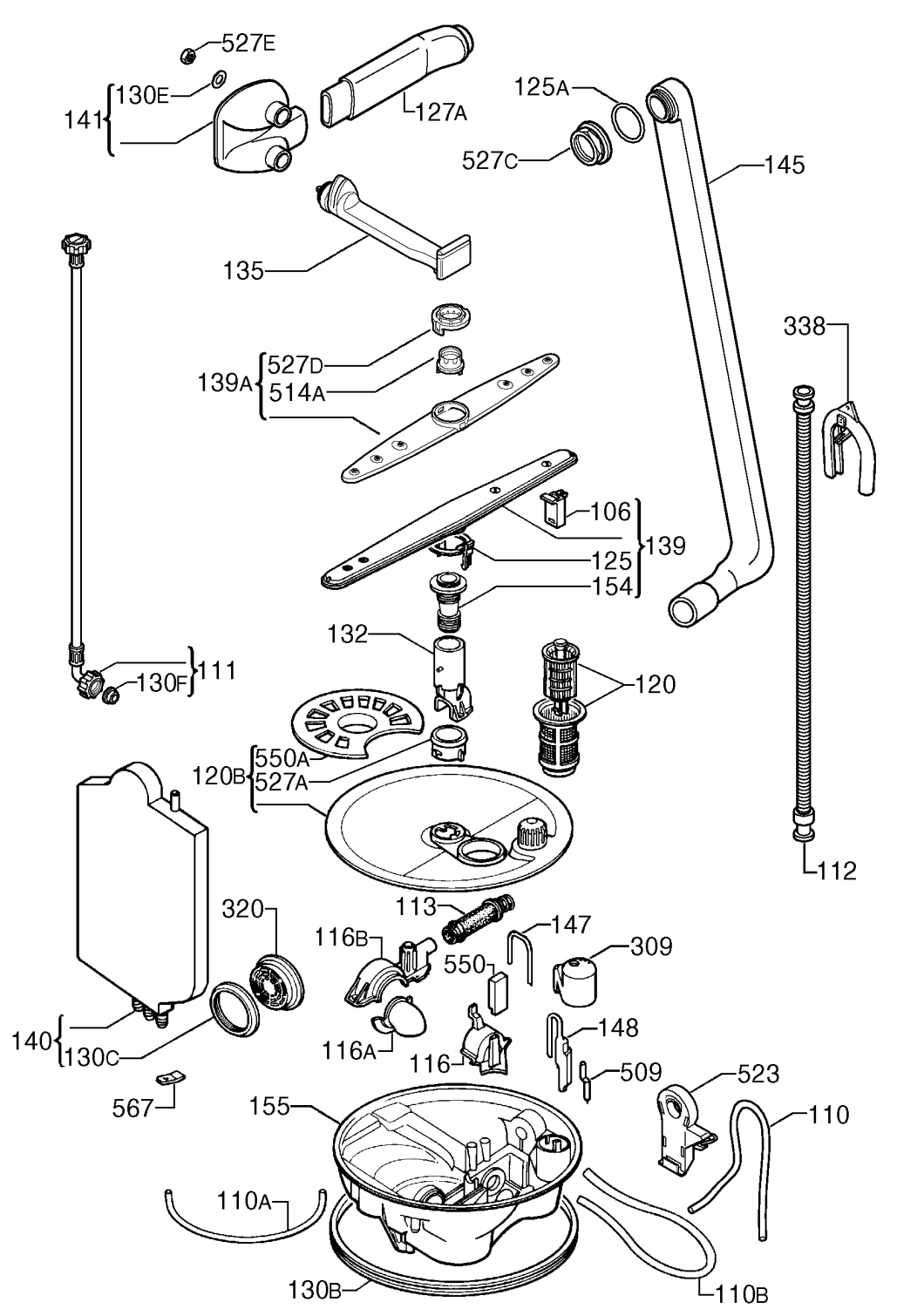
527E
130E
141
127A
125A
527C
145
135
338
139A
527D
514A
106
139
125
154
132
111
130F
120
550A
120B
527A
112
320
113
147
116B
309
550
140
130C
116A
116
148
509
523
567
155
110
110A
130B
110B

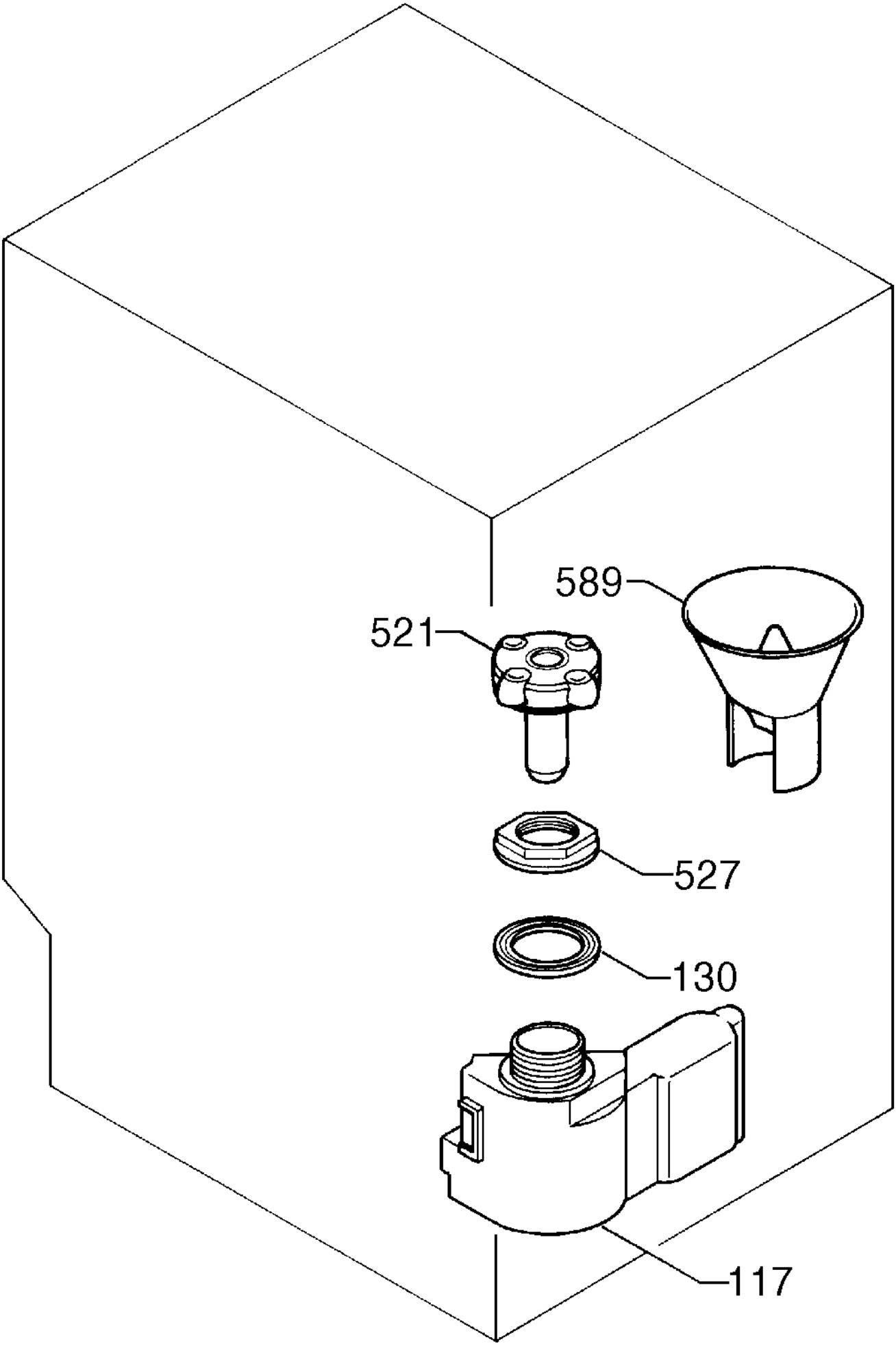
589
521
527
130
117

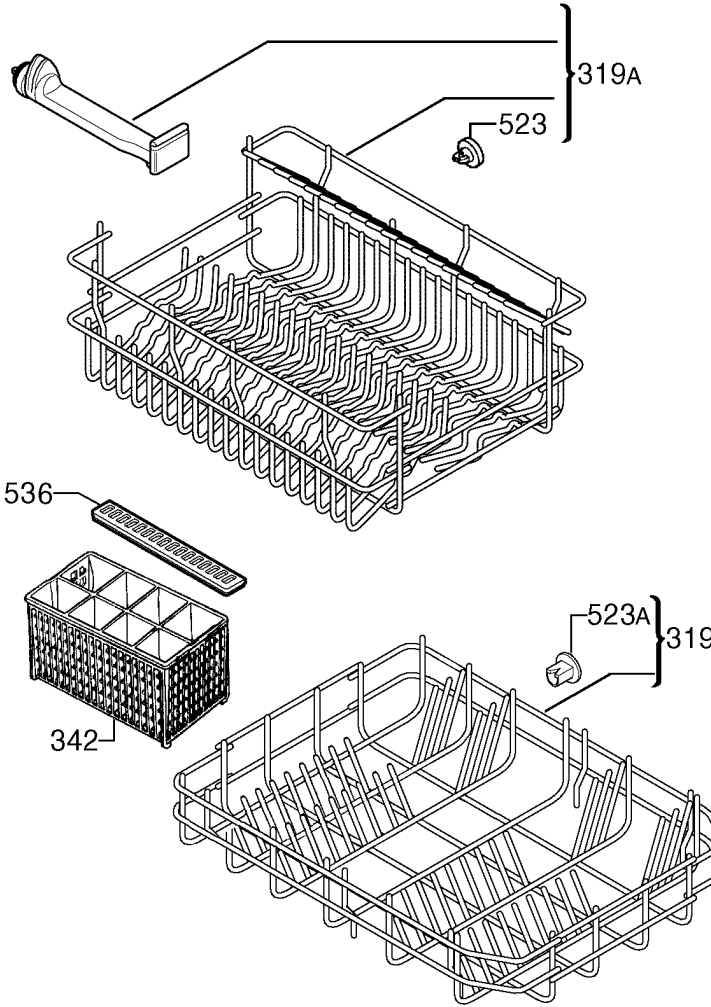
319A
523
536
523A
319
342