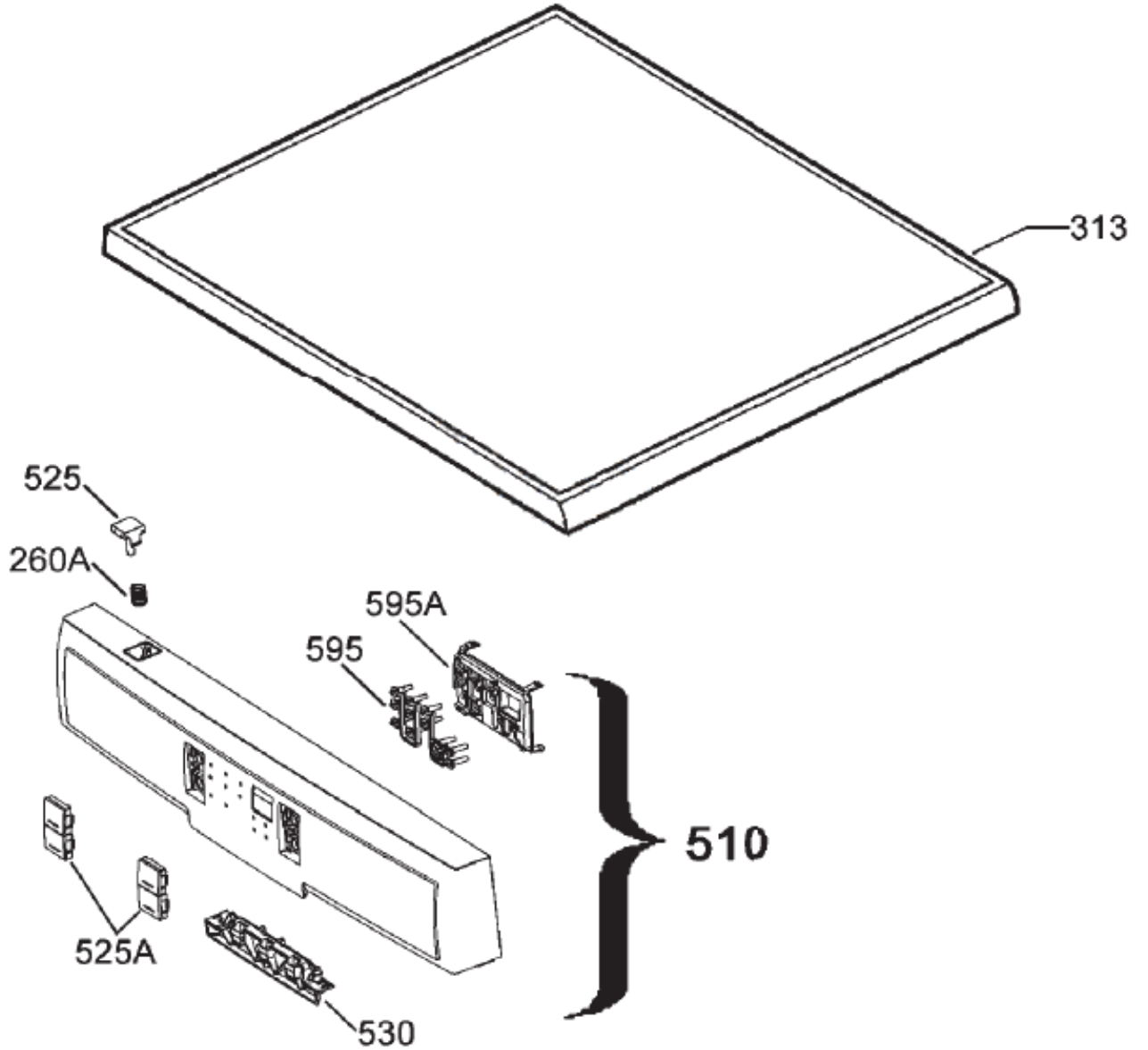
313
525
260A
595A
595
510
525A
530

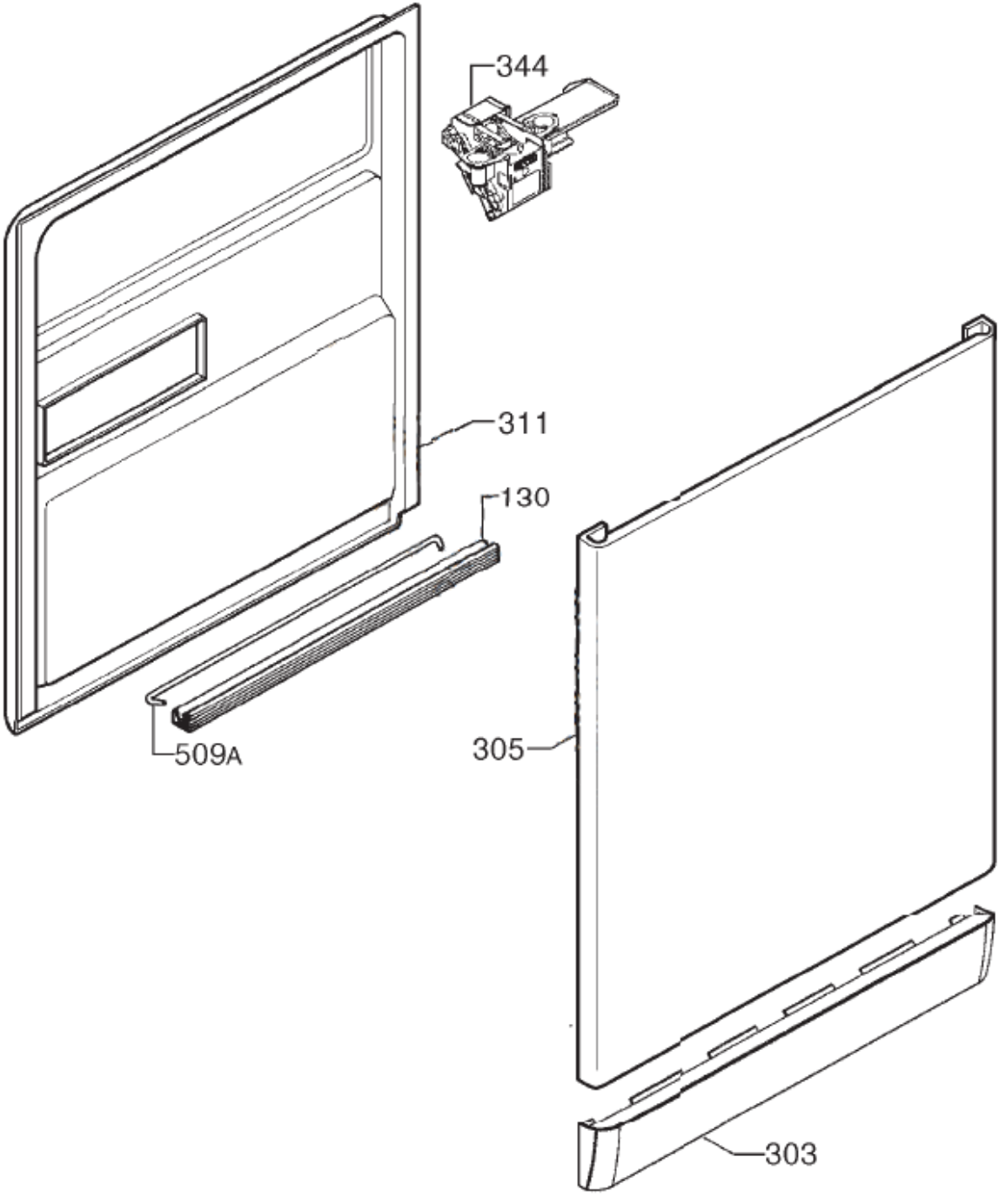
344
311
130
509A
305
303

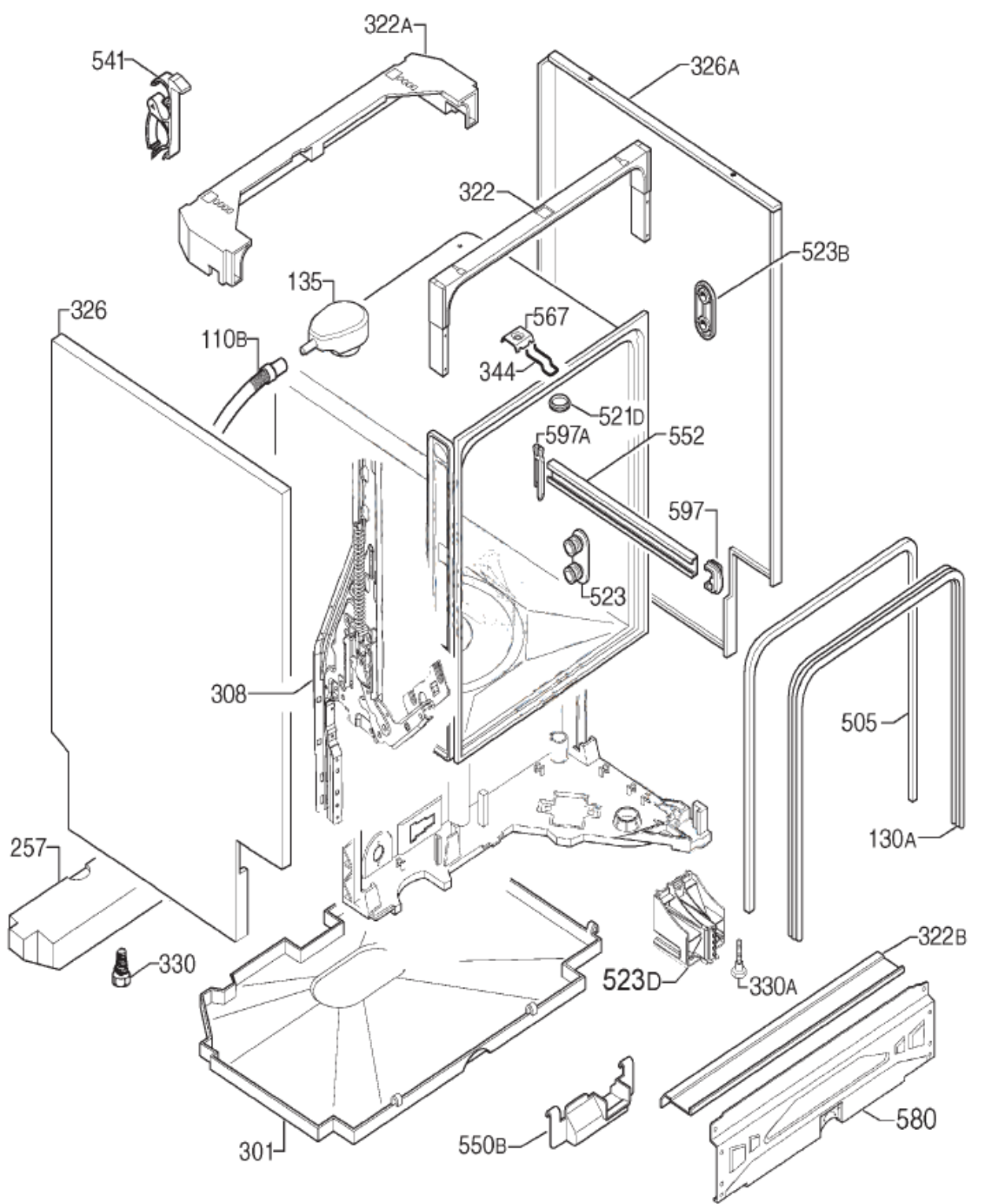
322A
541
326A
322
523B
135
326
567
110B
344
521D
597A
552
597
523
308
505
130A
257
322B
330
523D
330A
580
301
550B

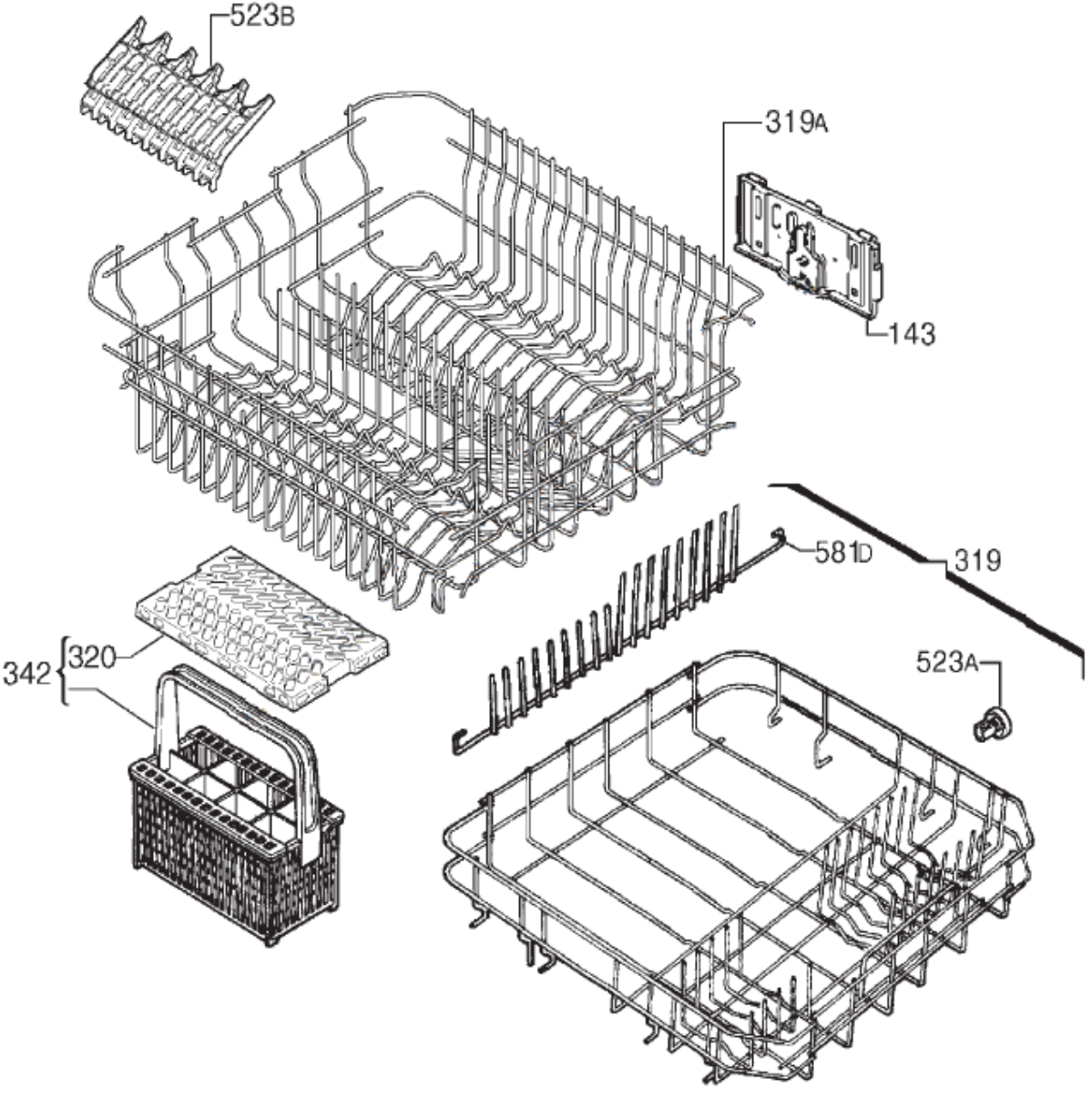
523B
319A
143
581D
319
342
320
523A

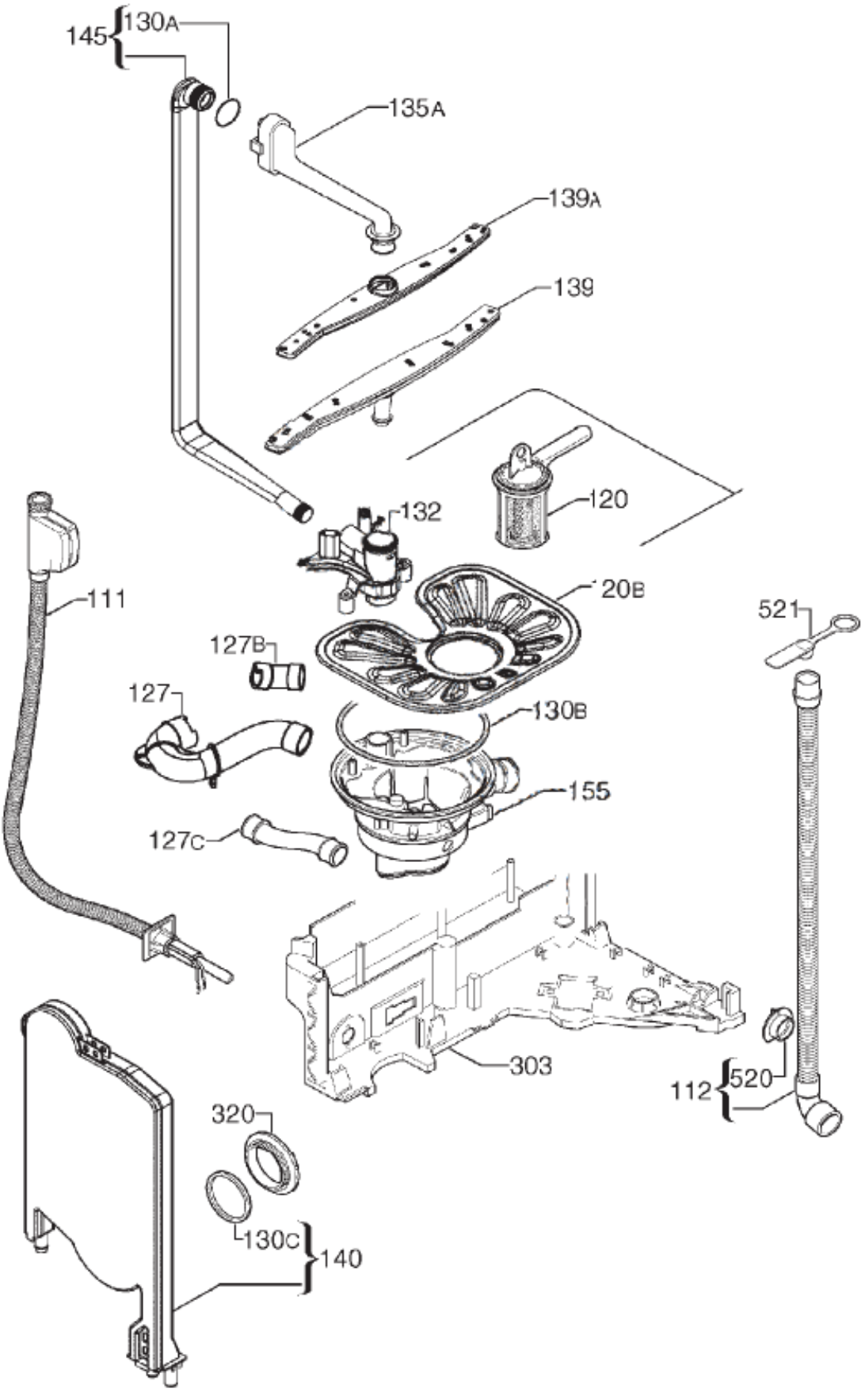
145
130A
135A
139A
139
120
132
20B
111
521
127B
127
130B
155
127C
303
112
520
320
130C
140

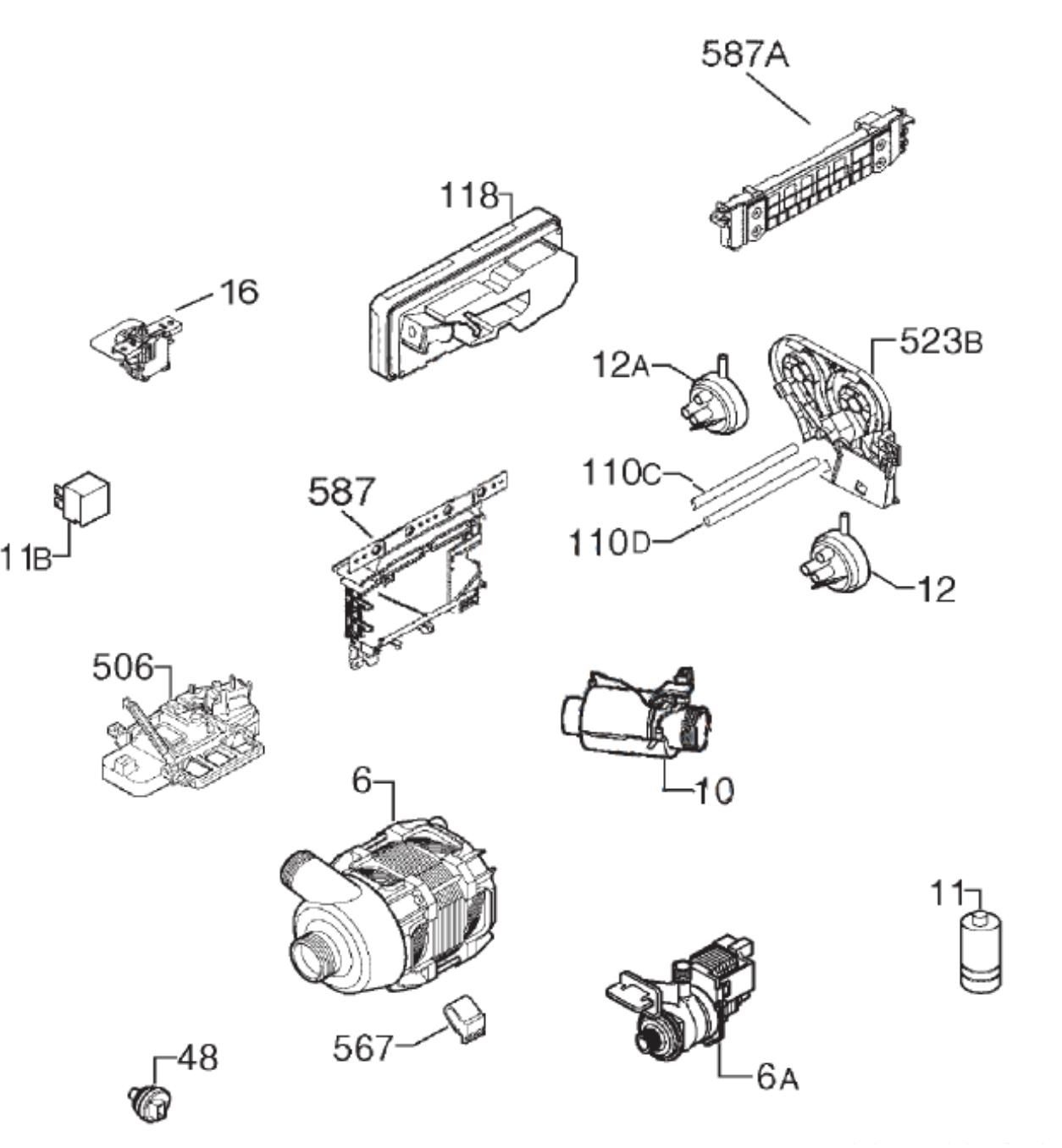
587A
118
16
523B
12A
110C
587
11B
110D
12
506
10
6
11
567
48
6A

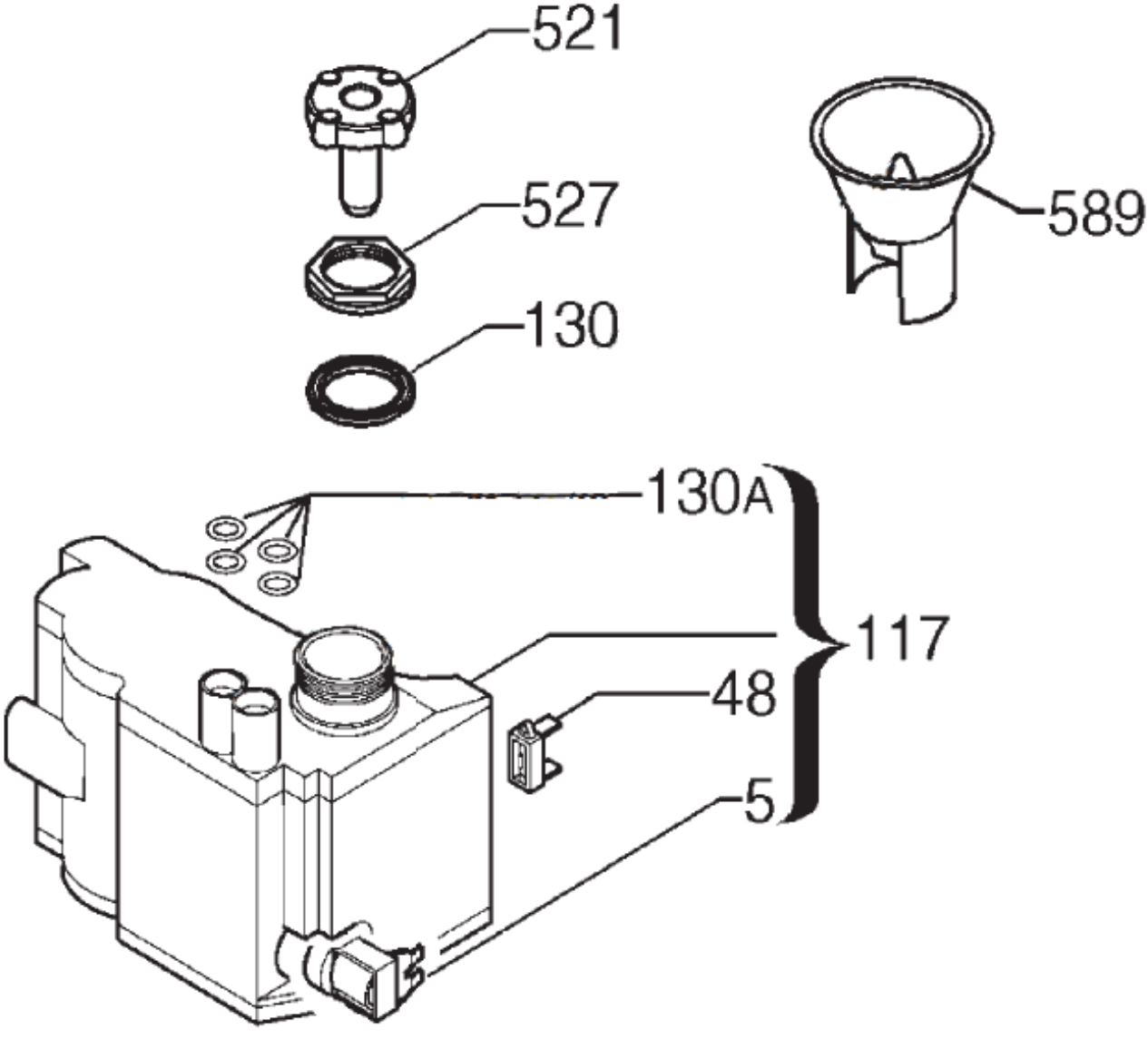
521
527
130
589
130A
117
48
5