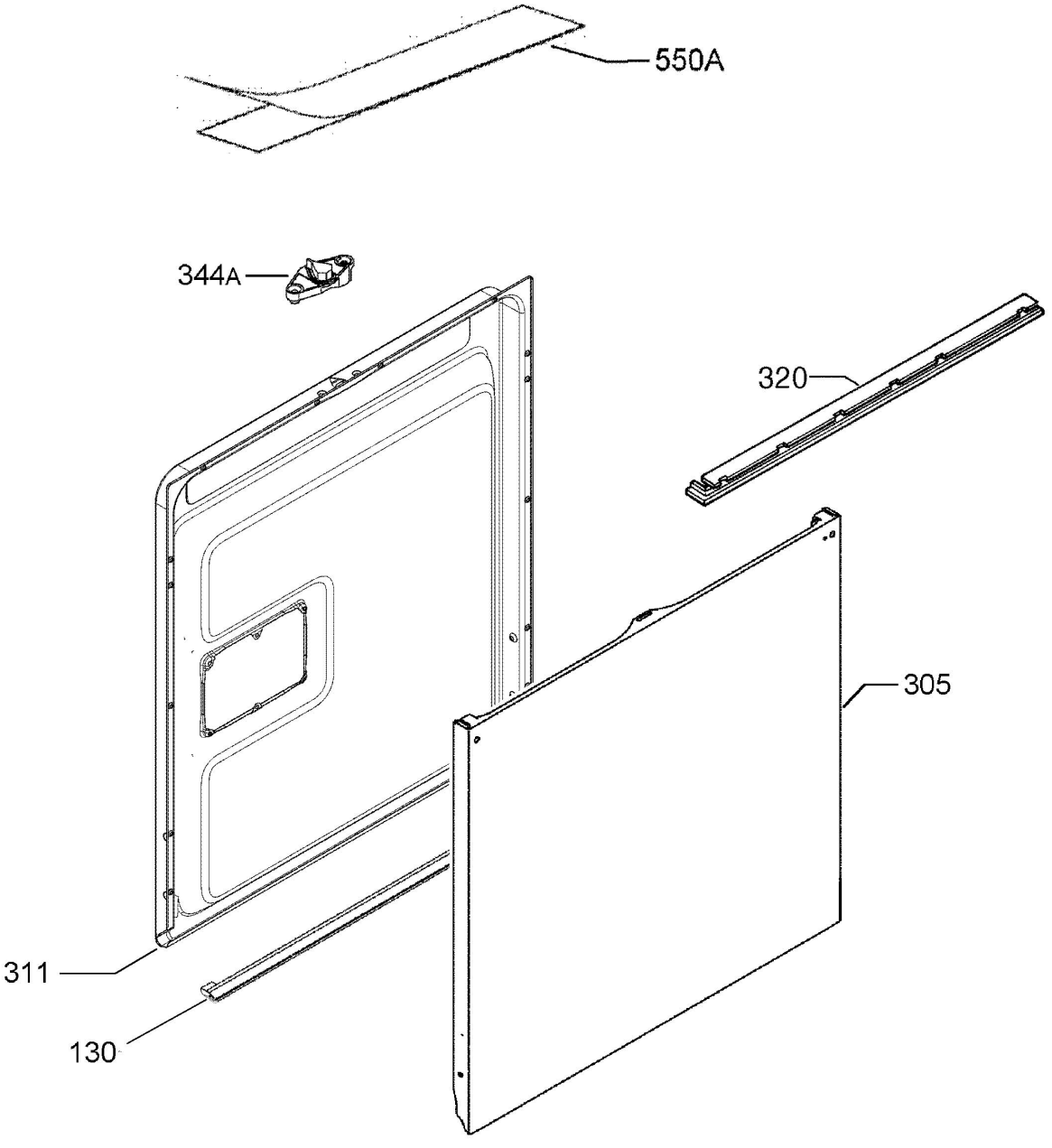
550A
344A
320
305
311
130

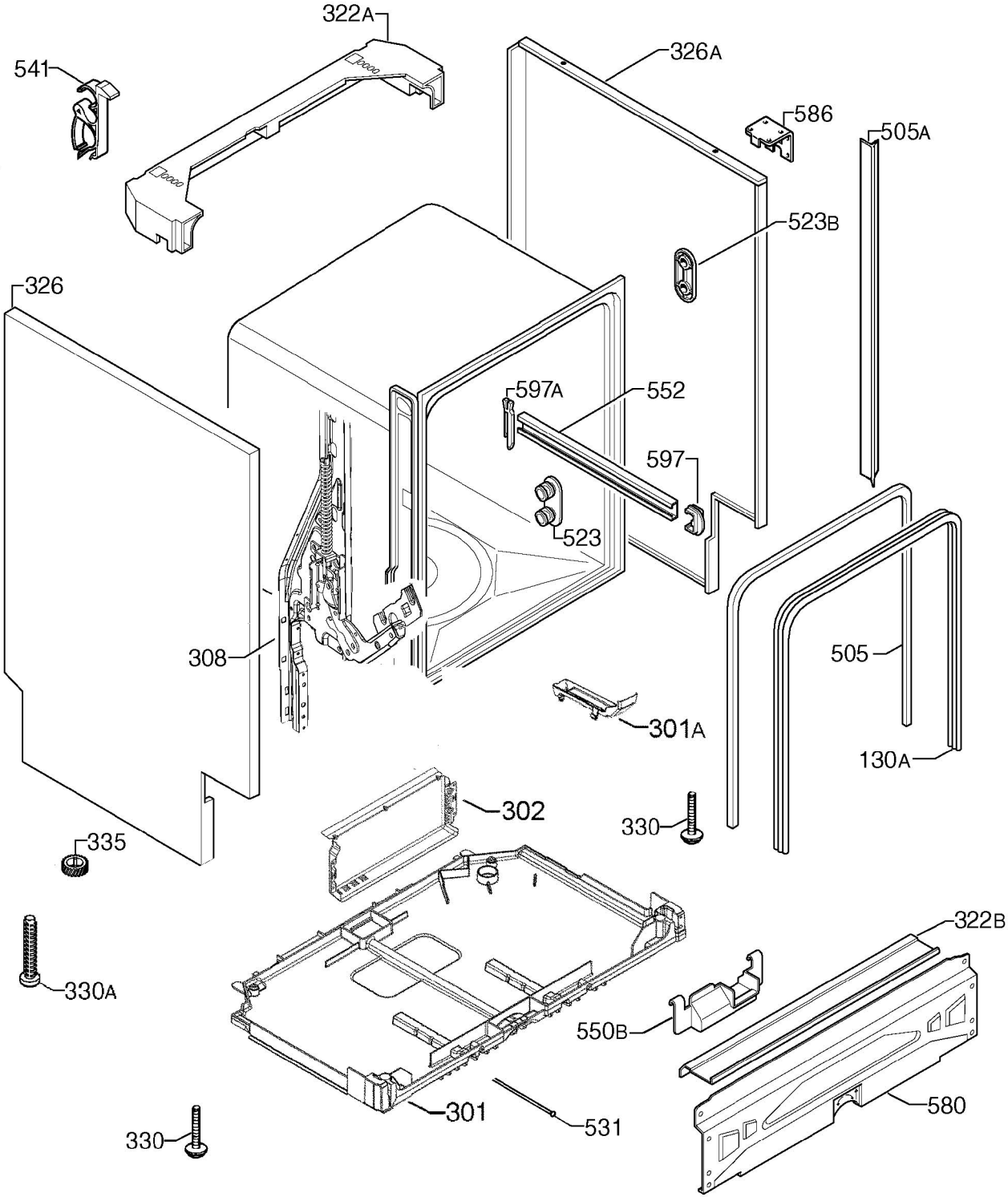
322A
541
326A
586
505A
523B
326
597A
552
597
523
308
505
301A
130A
302
330
335
322B
330A
550B
301
531
580
330

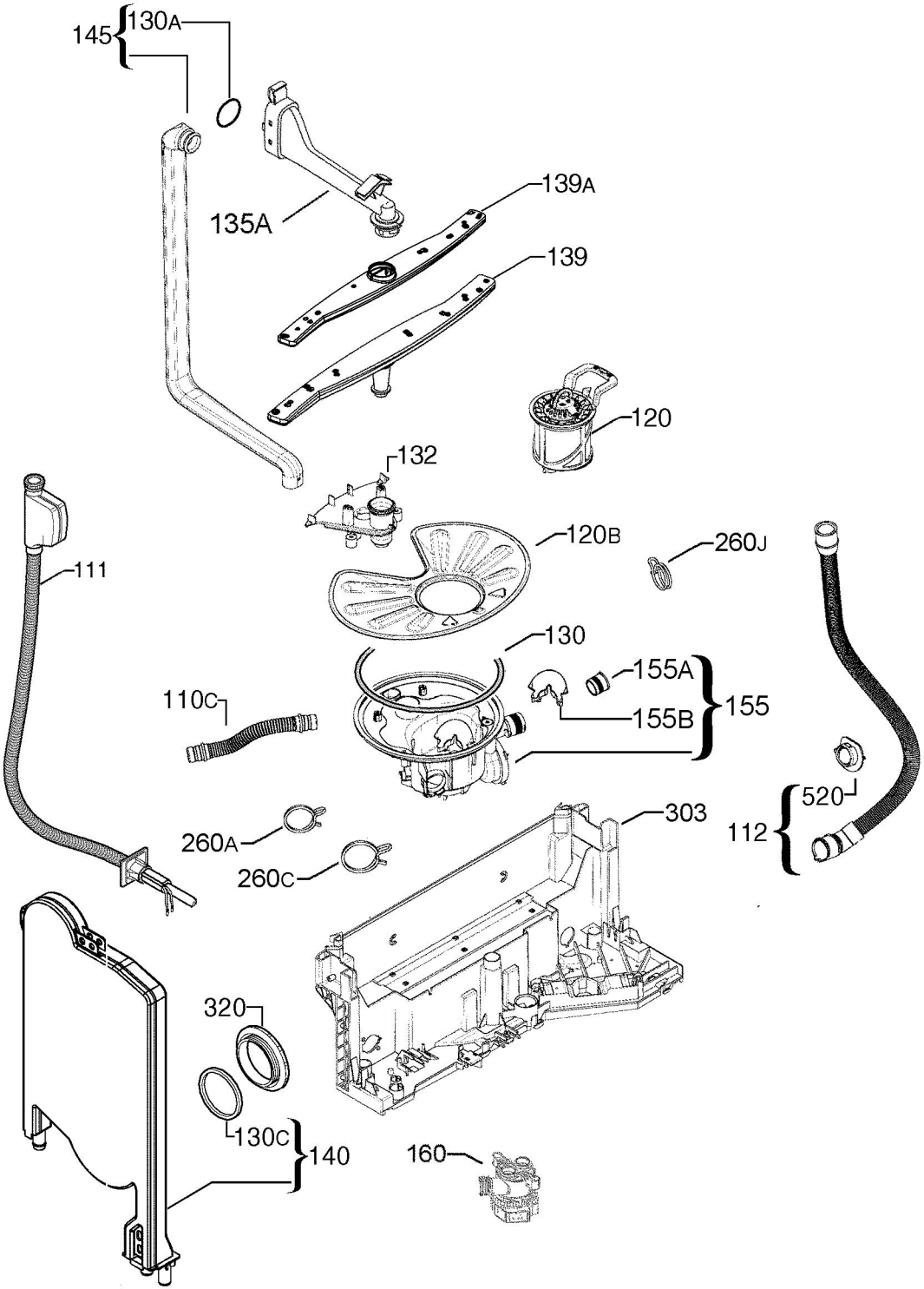

P09113210647

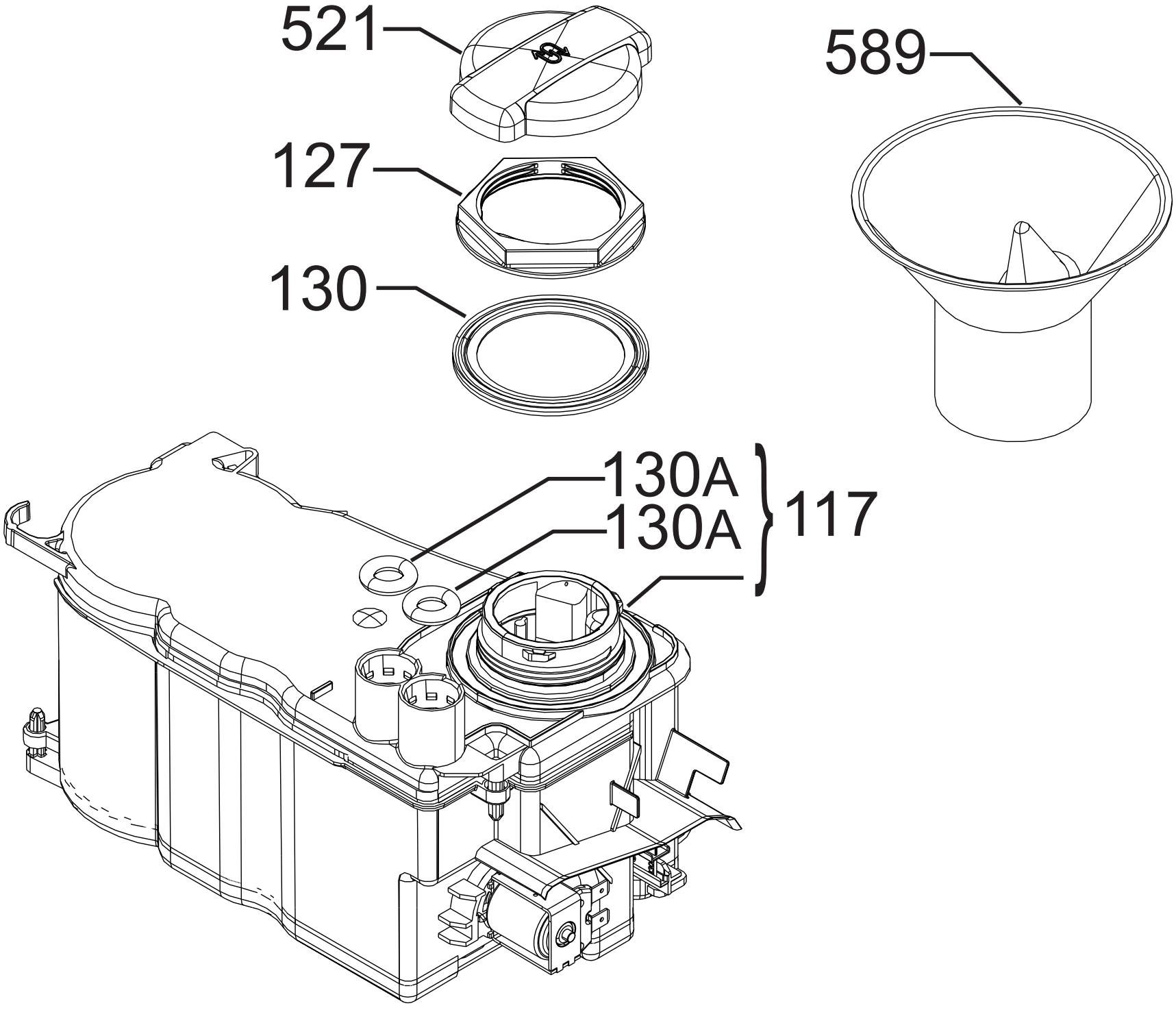
521
127
130
589
130A
130A
117

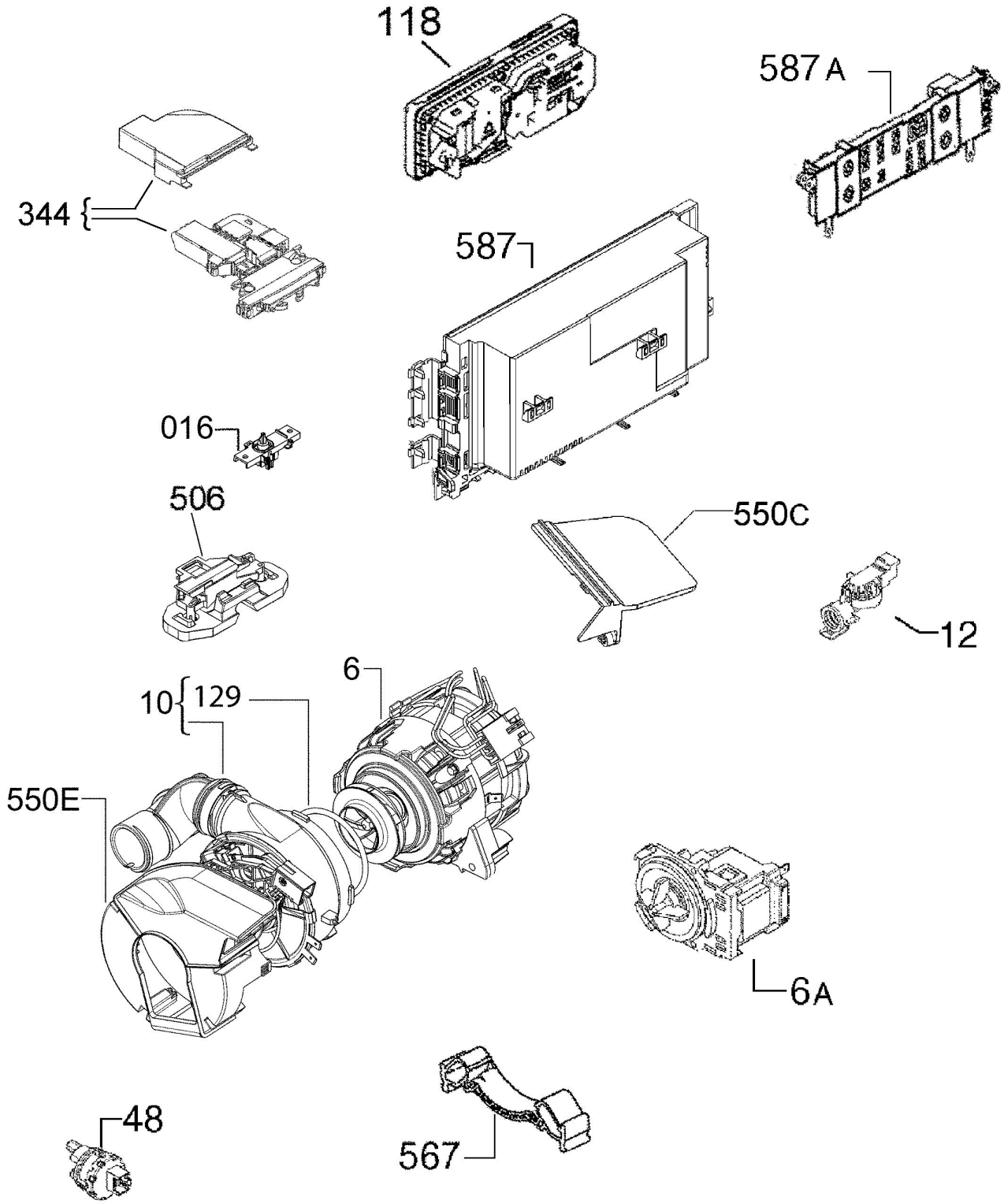

P09113226872

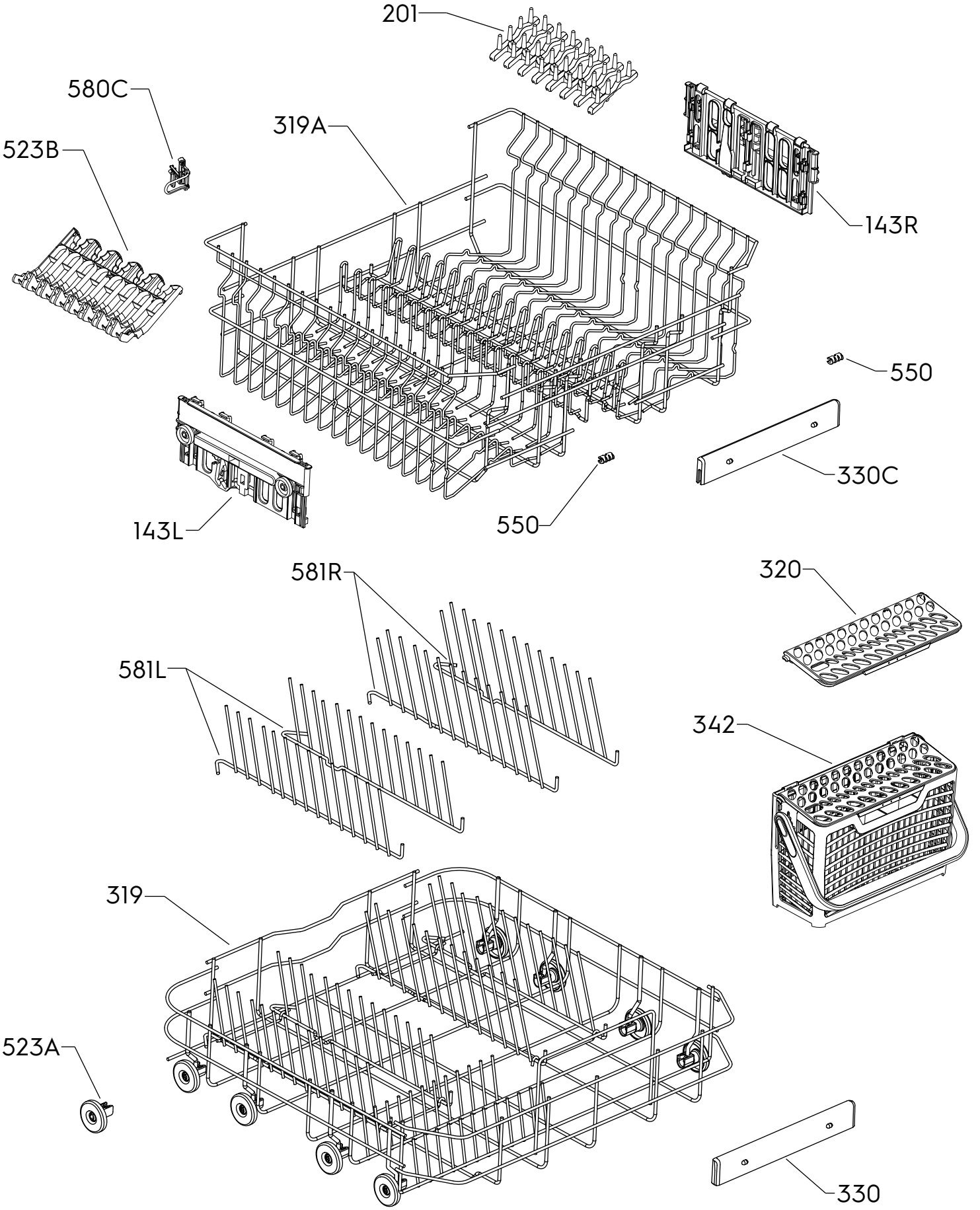
201
580C
319A
523B
143R
550
330C
143L
550
581R
320
581L
342
319
523A
330