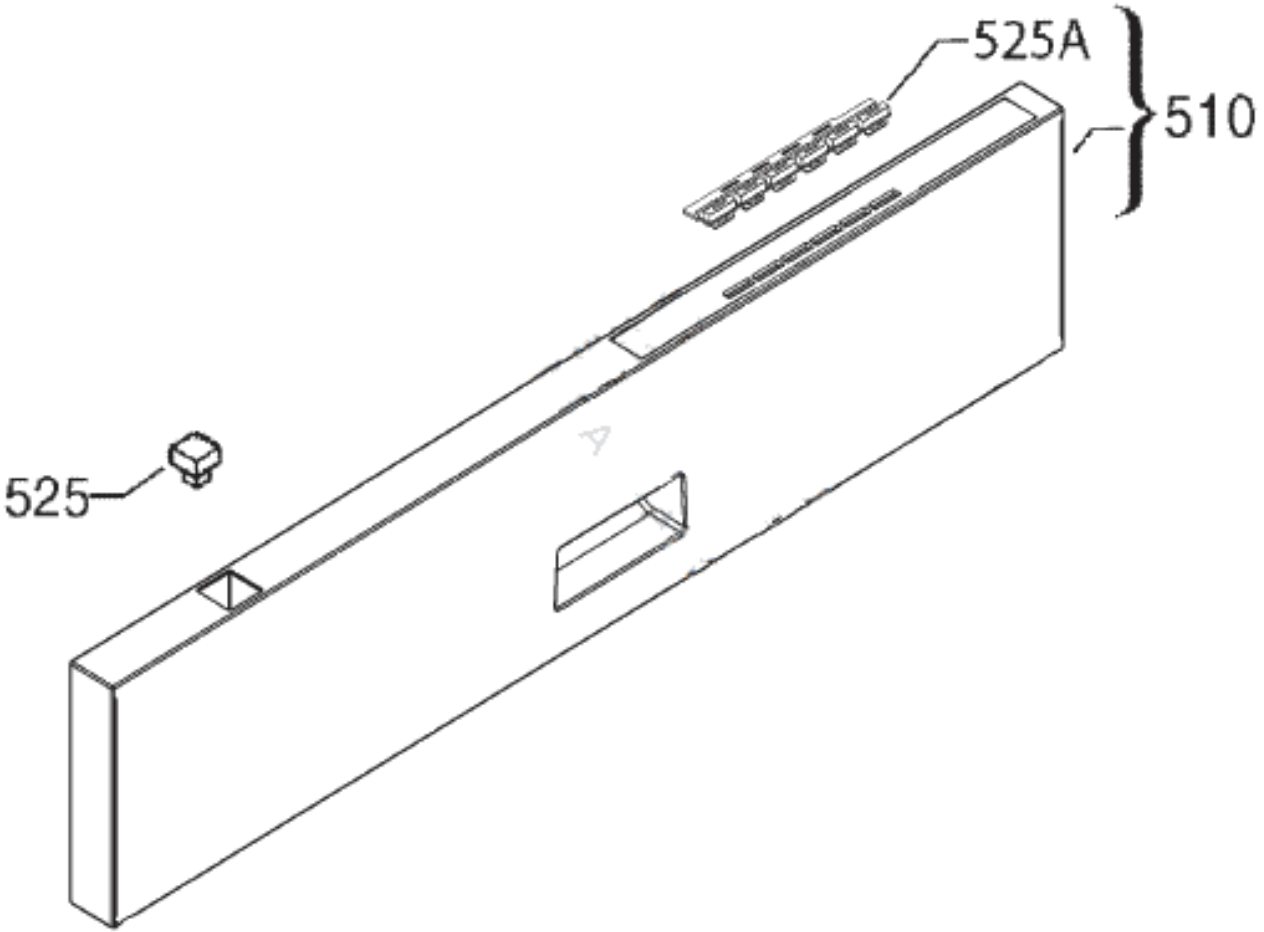
525A
510
525

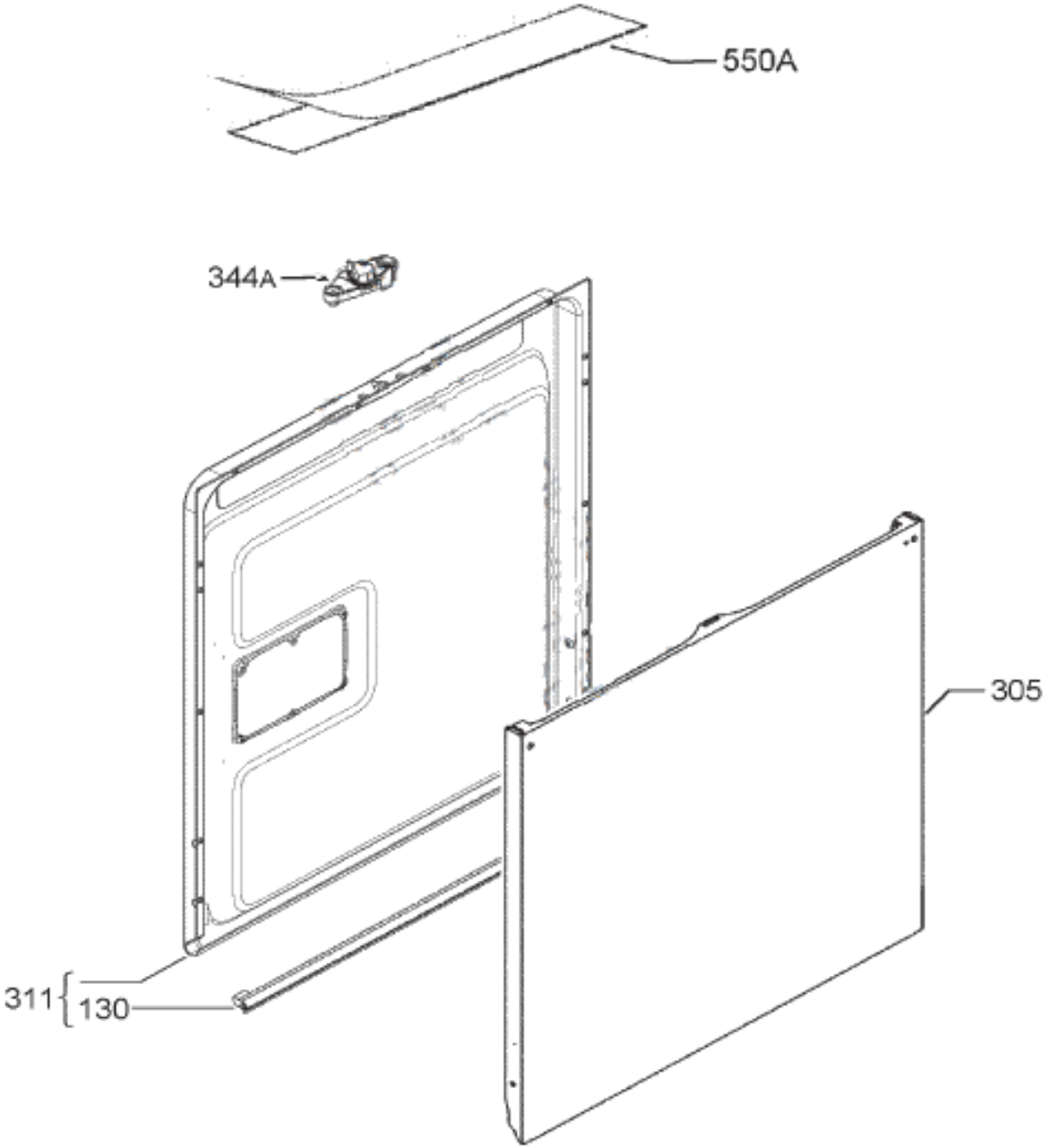
550A
344A
305
311
130

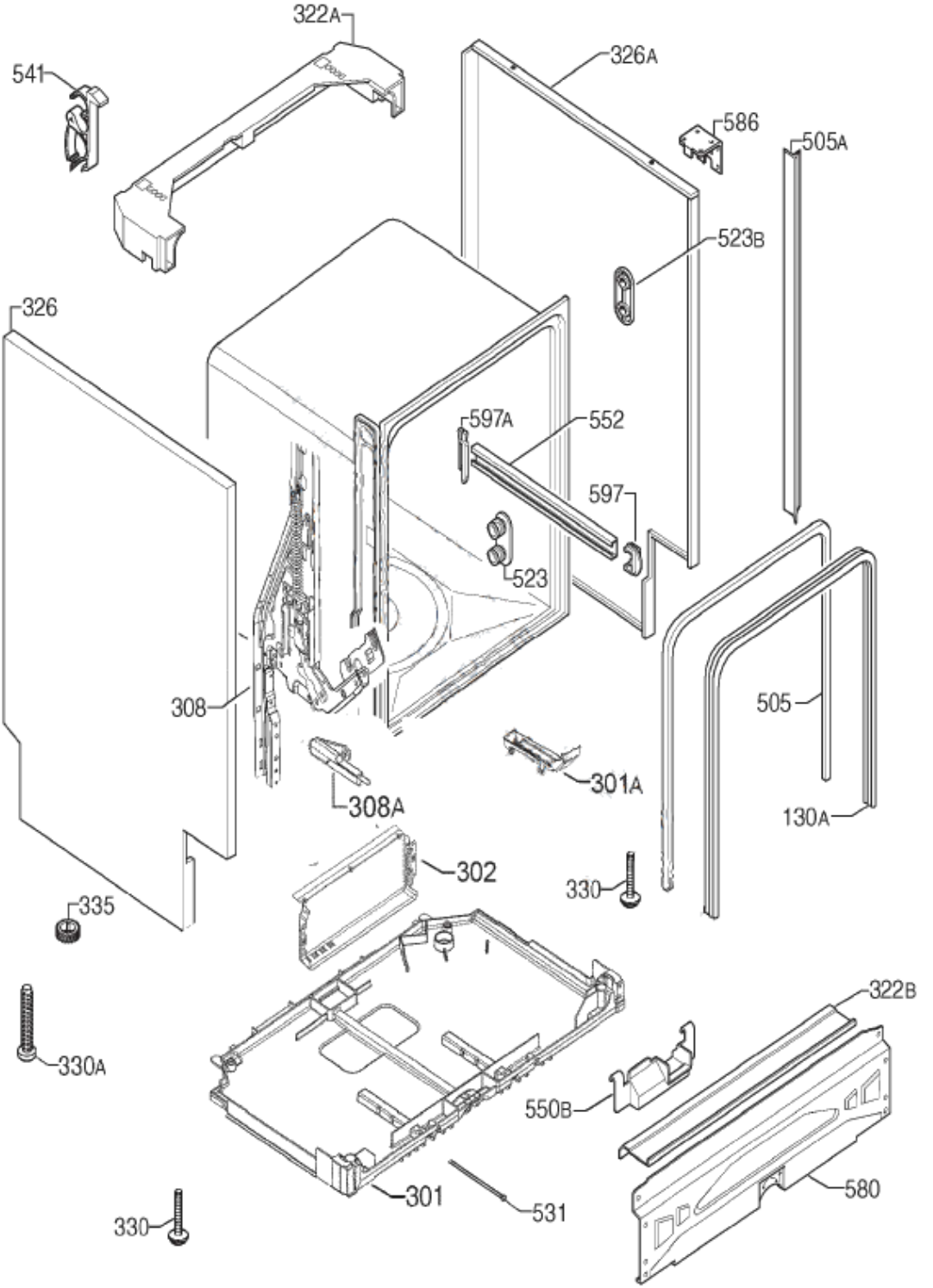
322A
541
326A
586
505A
523B
326
597A
552
597
523
308
505
301A
308A
130A
302
330
335
322B
330A
550B
301
531
580
330

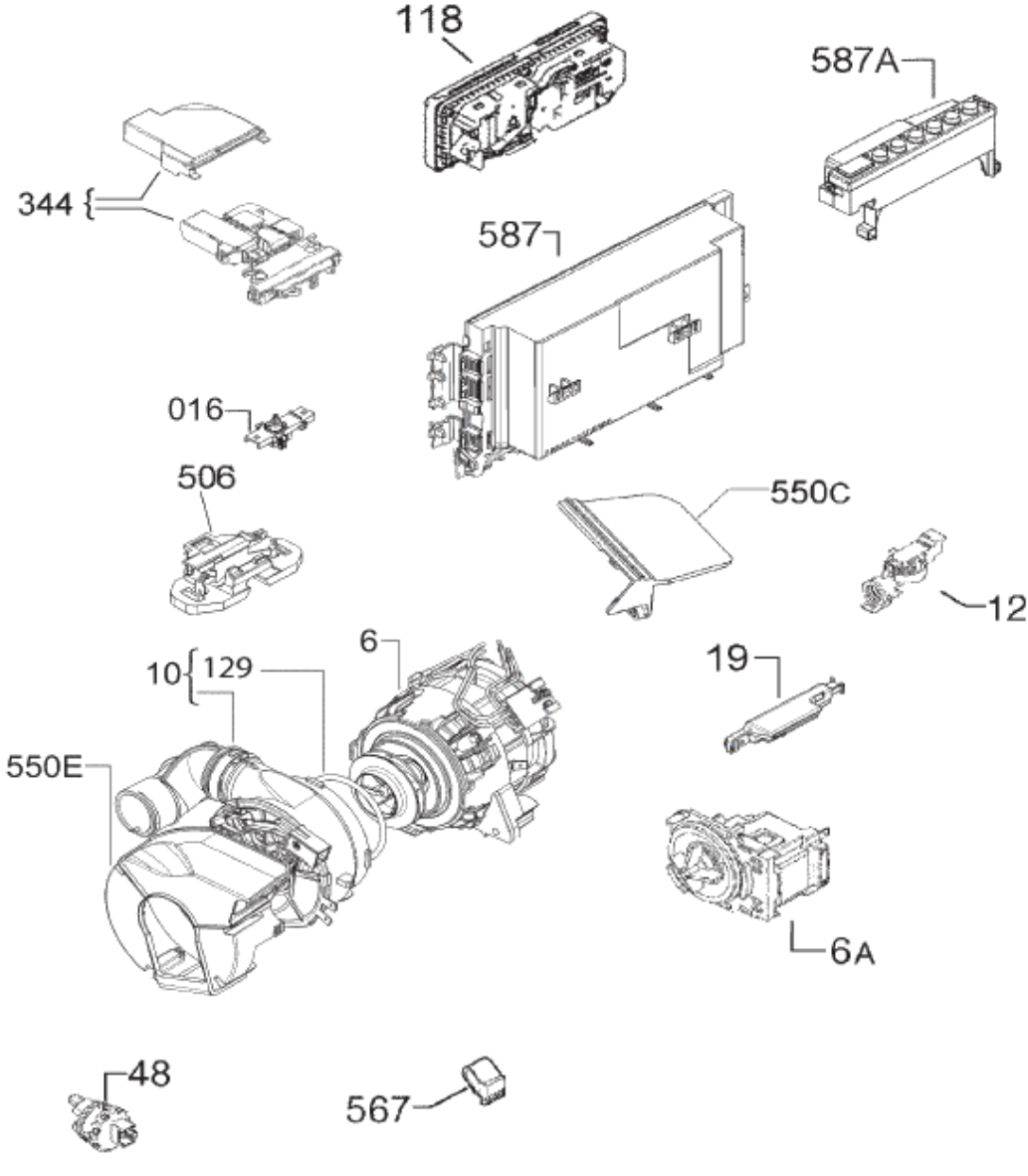
118
587A
344
587
016
506
550C
12
6
10
129
19
550E
6A
48
567

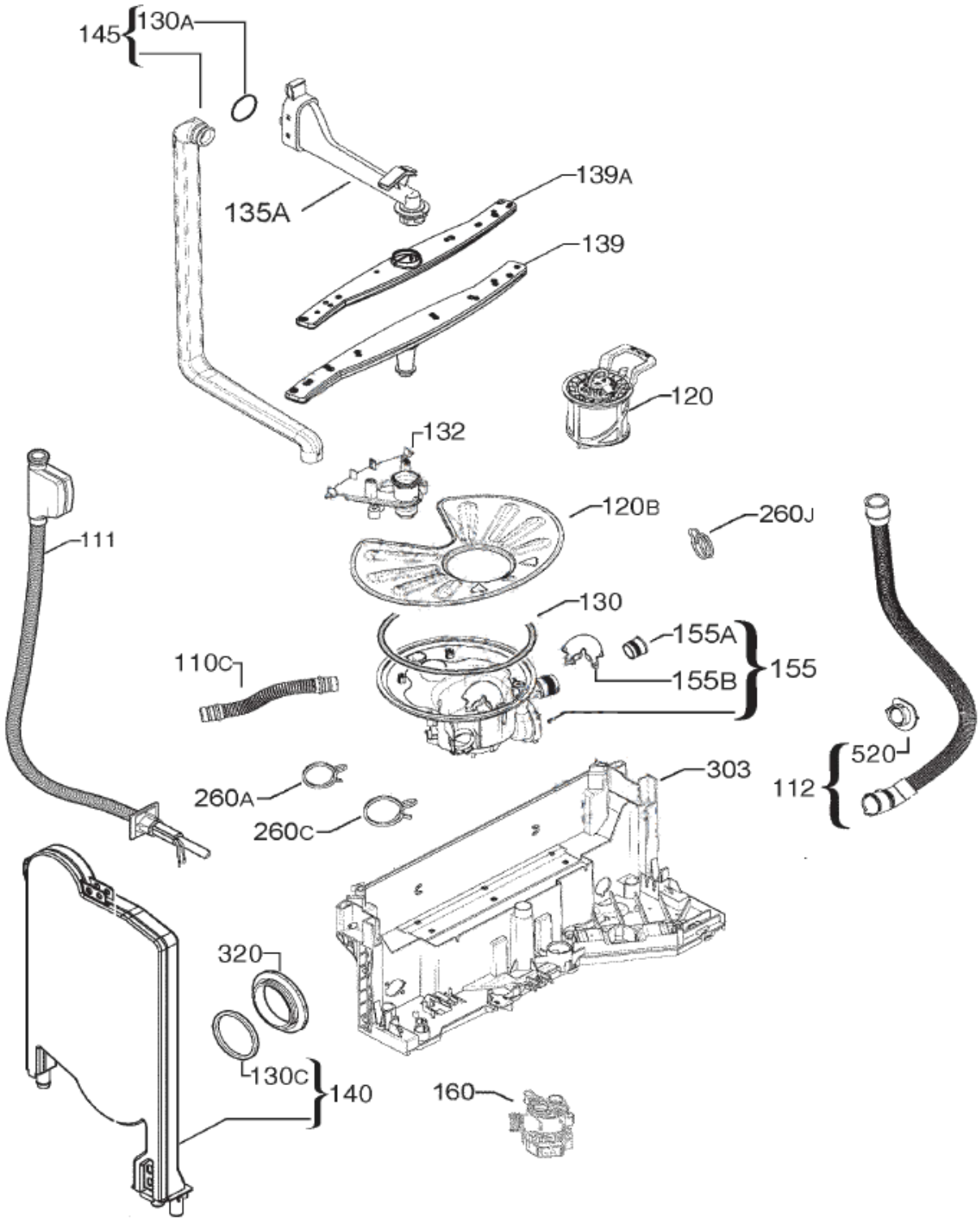
145
130A
135A
139A
139
120
132
120B
260J
111
130
155A
155B
155
110C
520
112
303
260A
260C
320
130C
140
160

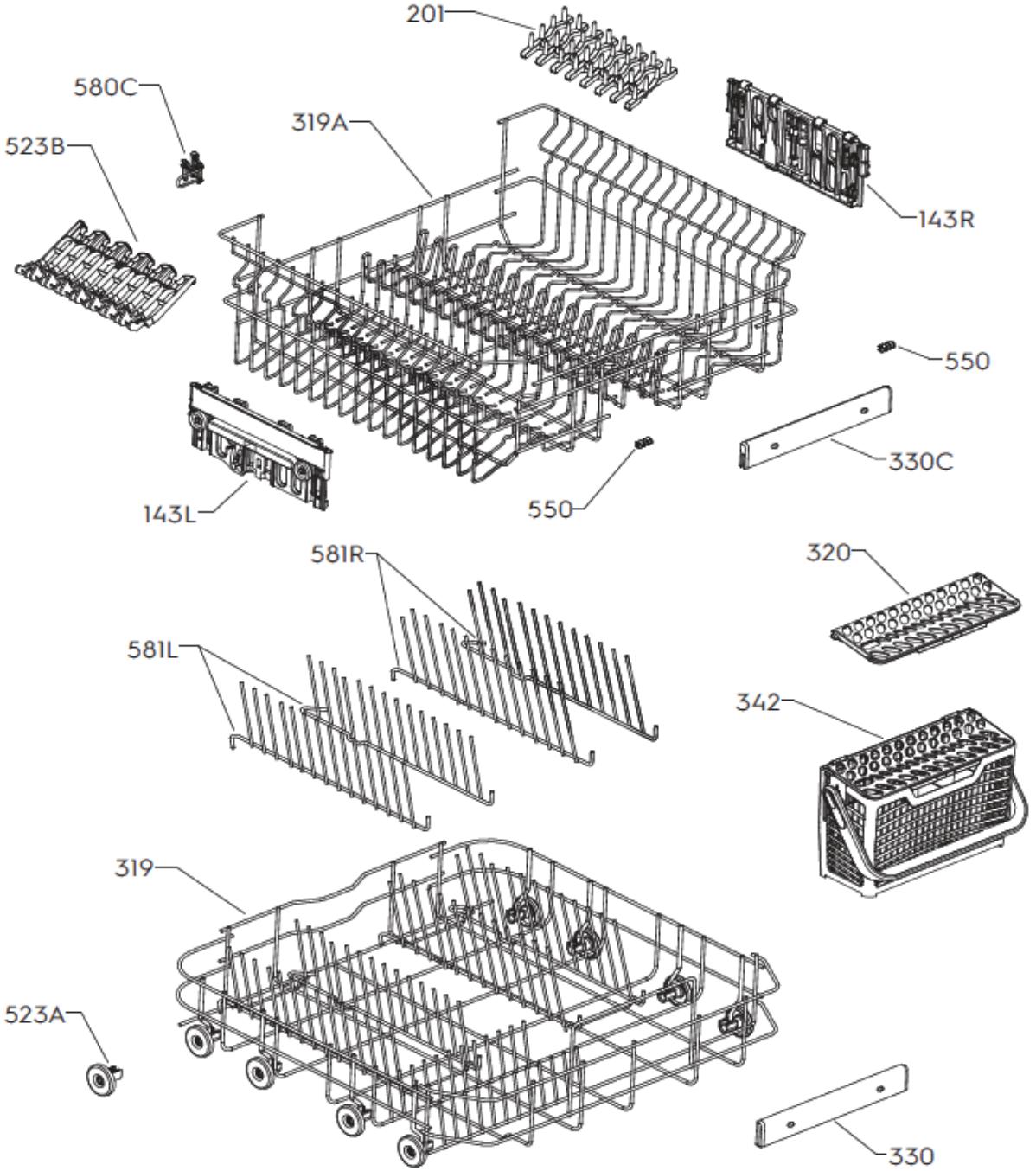
201
580C
319A
523B
143R
550
330C
143L
550
581R
320
581L
342
319
523A
330

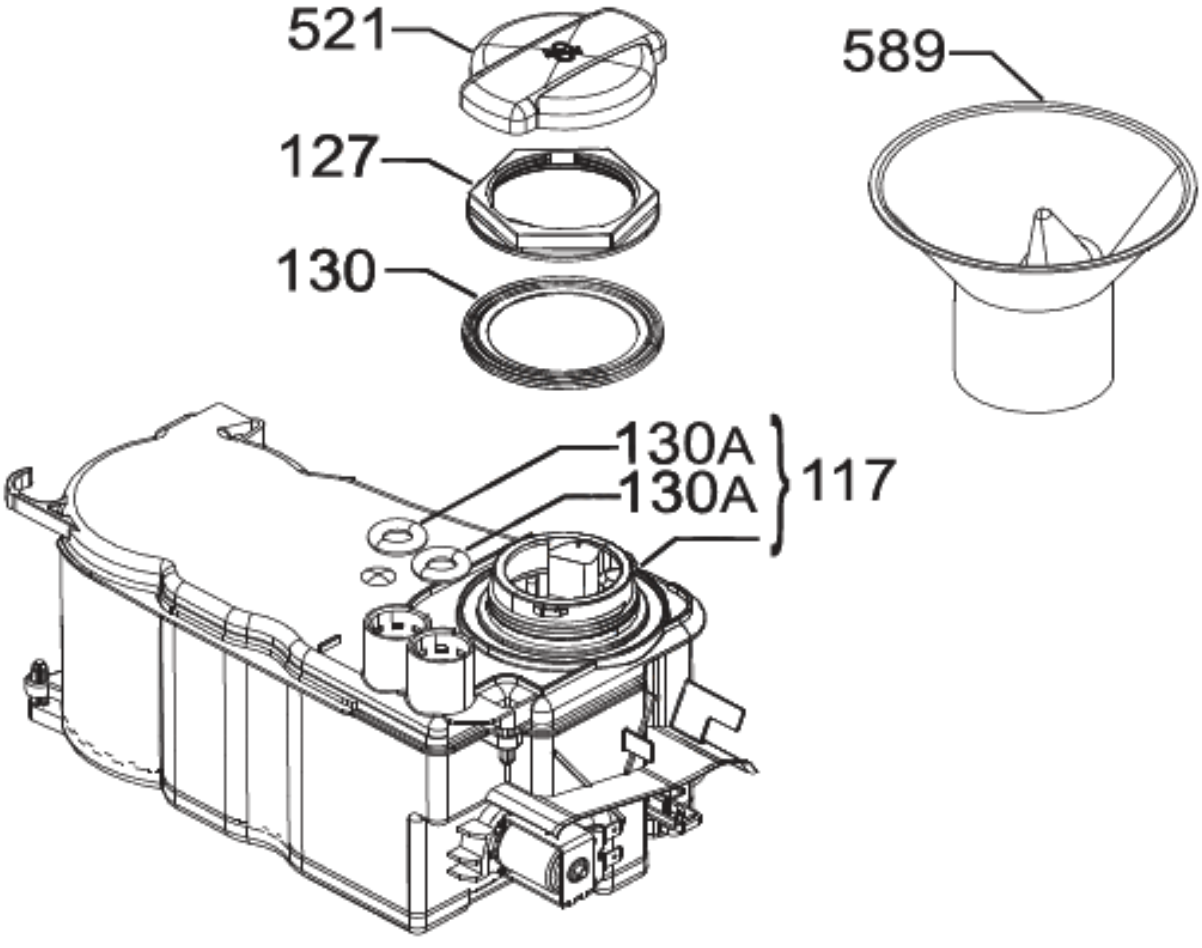
521
127
130
589
130A
130A
117