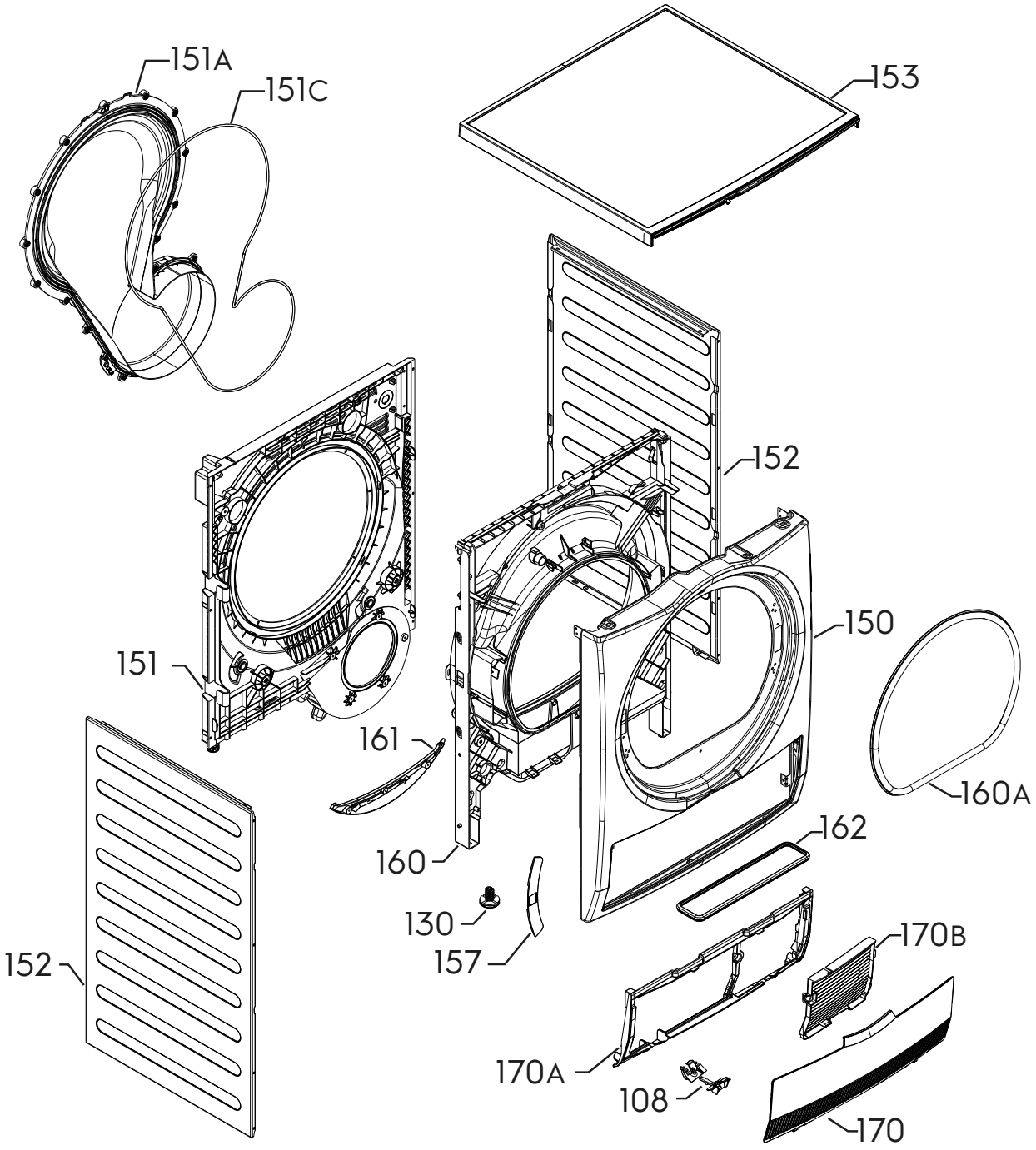
151A
151C
153
152
150
151
161
160A
162
160
130
157
170B
152
170A
108
170

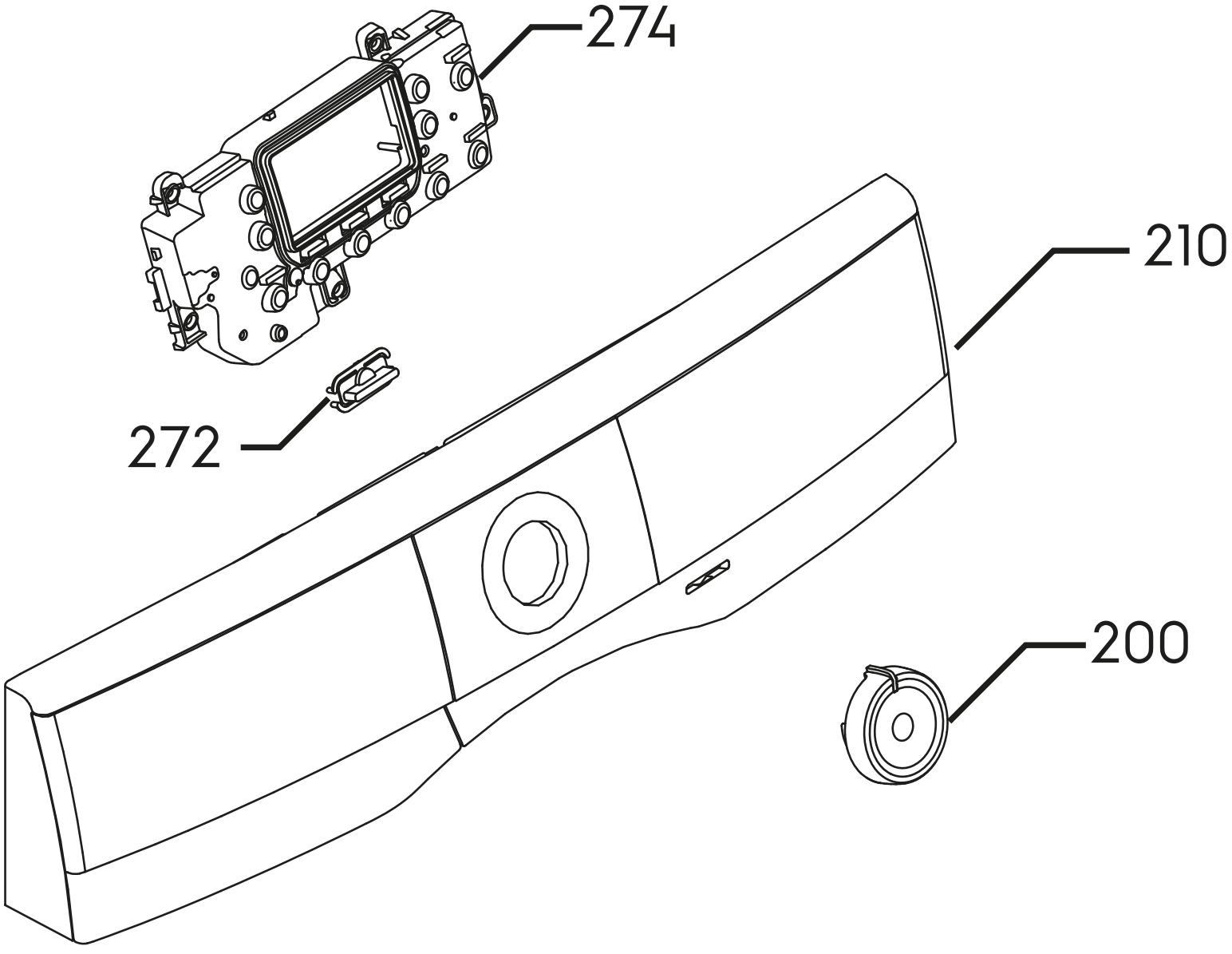
274
210
272
200

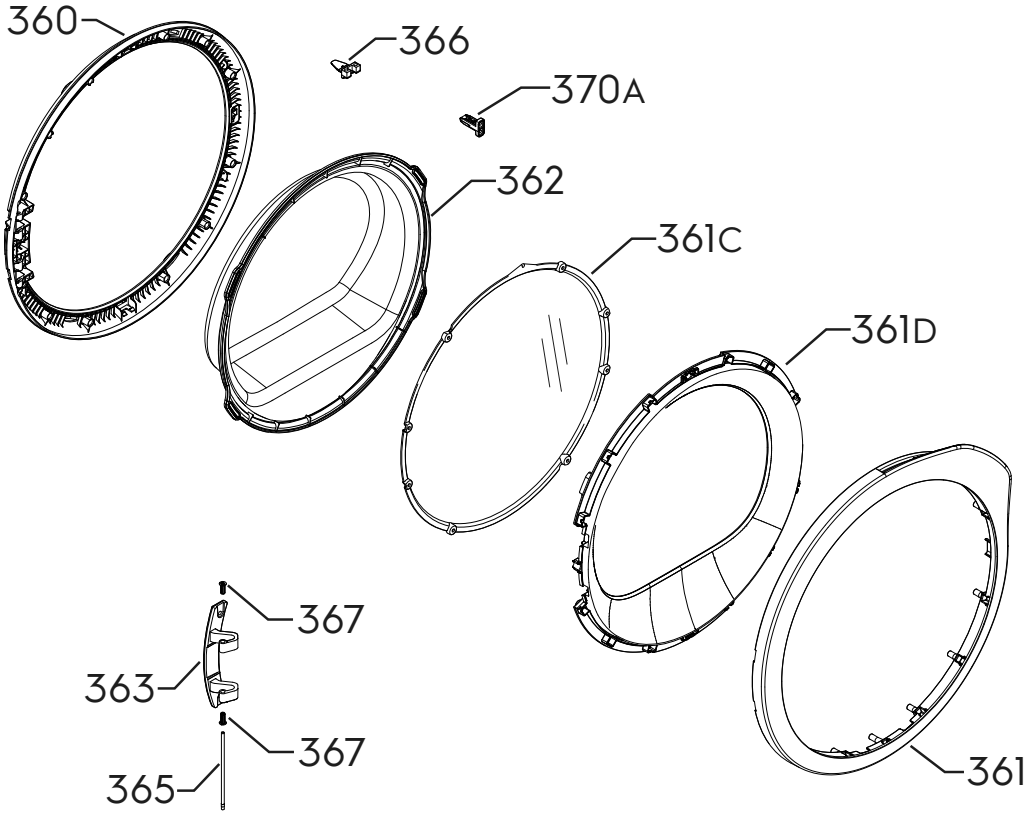
360
366
370A
362
361C
361D
367
363
367
365
361

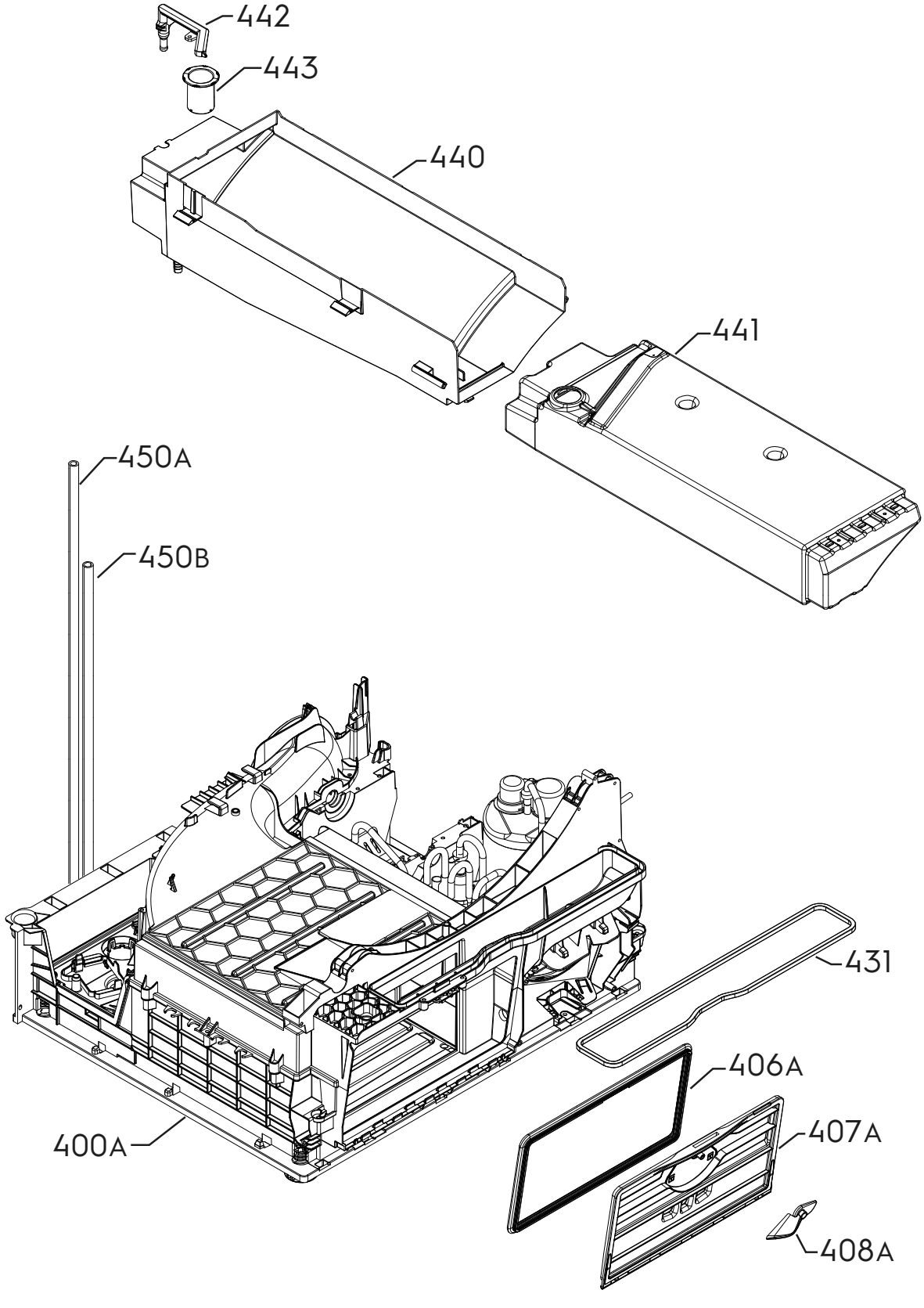
442
443
440
441
450A
450B
431
406A
407A
408A
400A

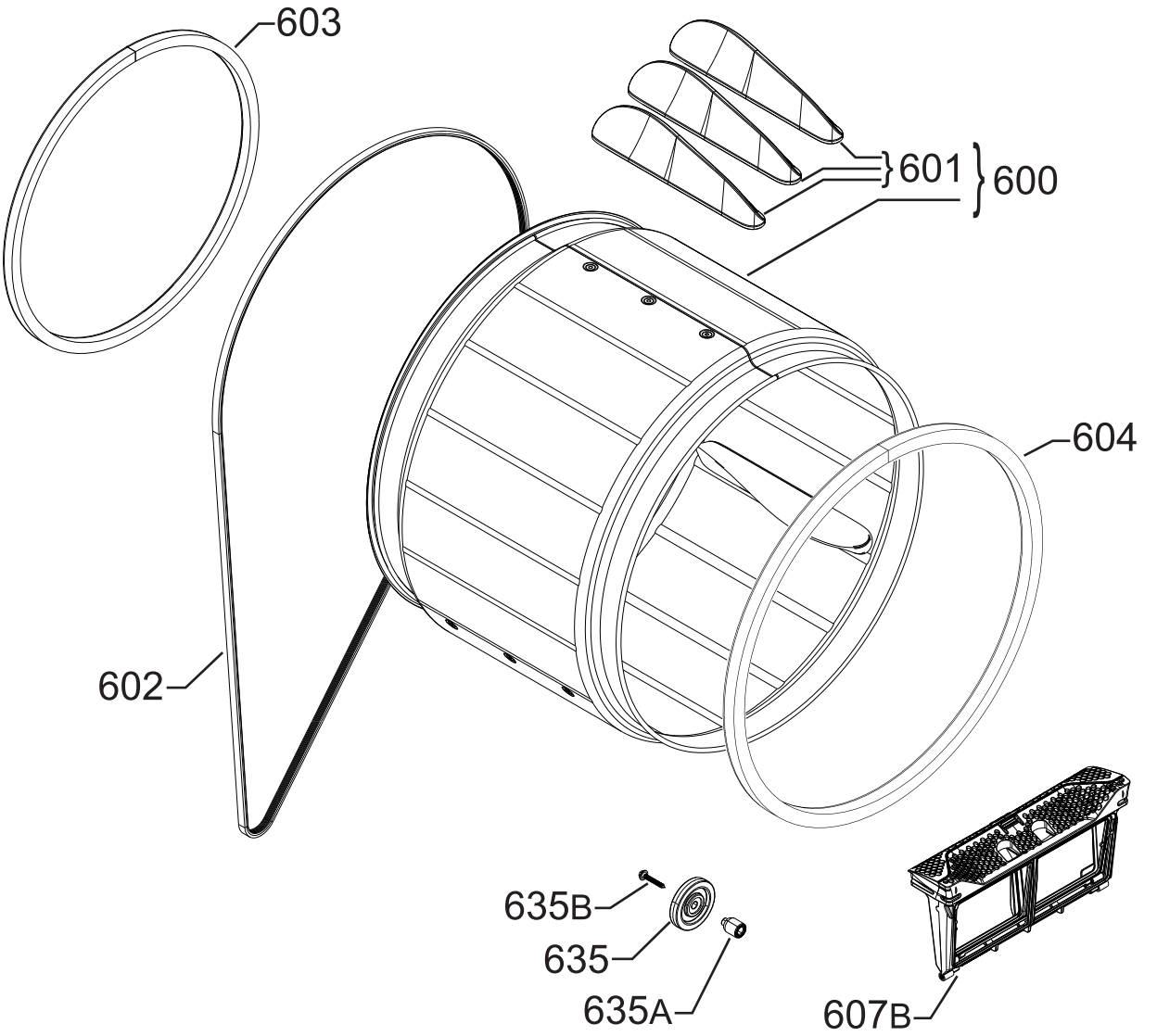
603
601
600
604
602
635B
635
635A
607B

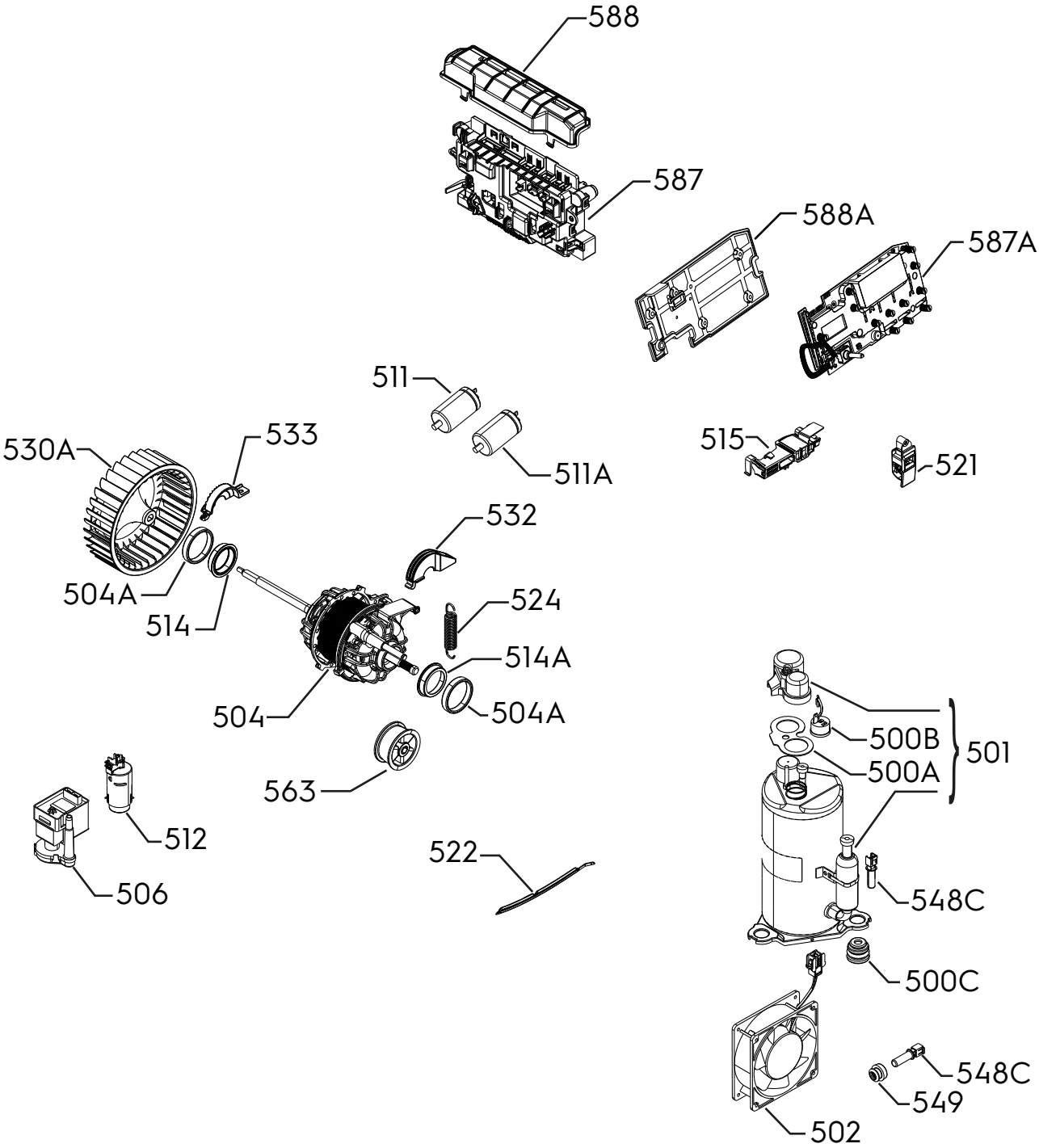
588
587
588A
587A
511
511A
515
521
530A
533
532
504A
514
524
514A
504
504A
563
512
506
522
500B
501
500A
548C
500C
548C
549
502