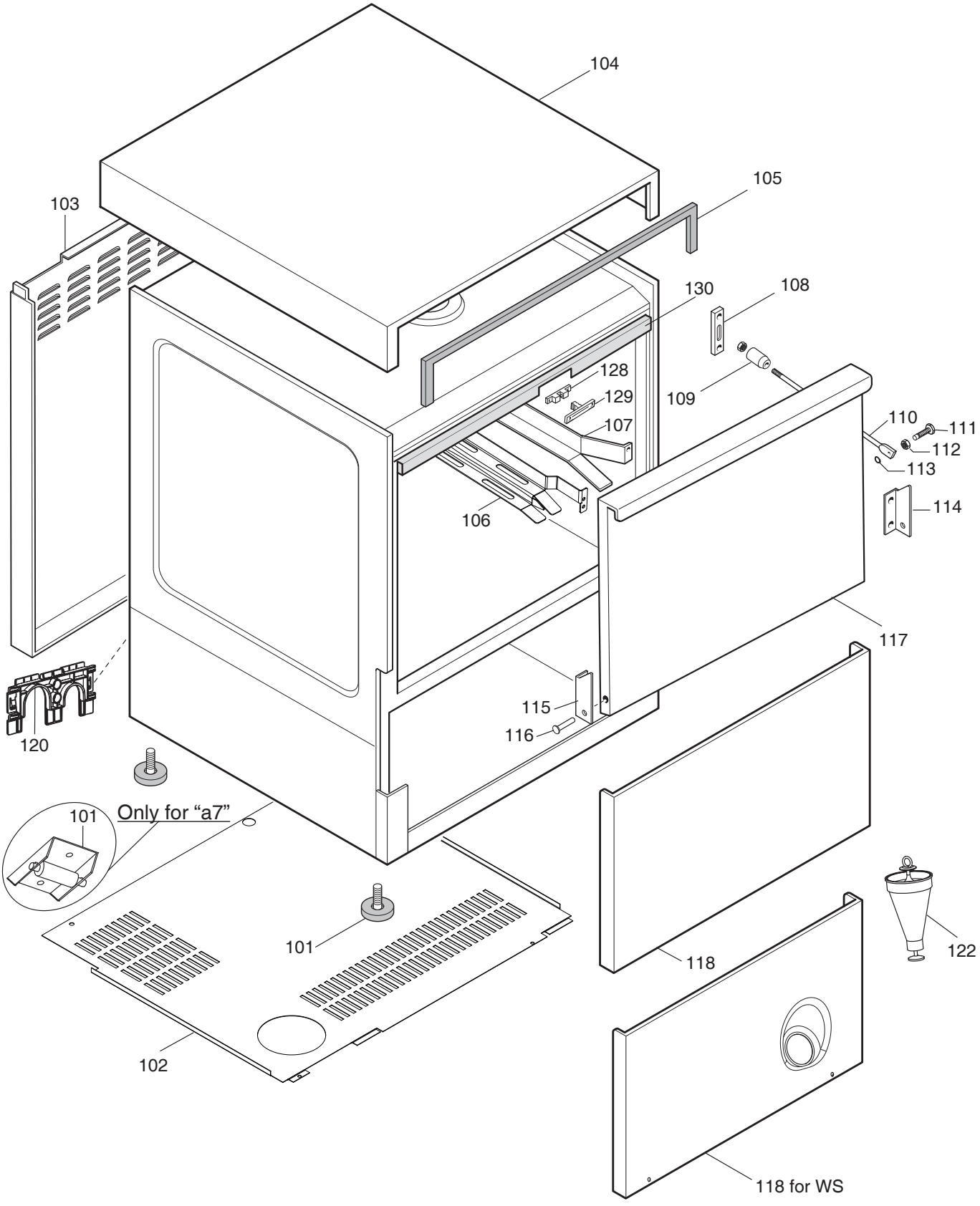
104
105
103
130
108
128
129
109
107
110
111
112
113
114
106
117
115
116
120
Only for “a7”
101
101
122
118
102
118 for WS

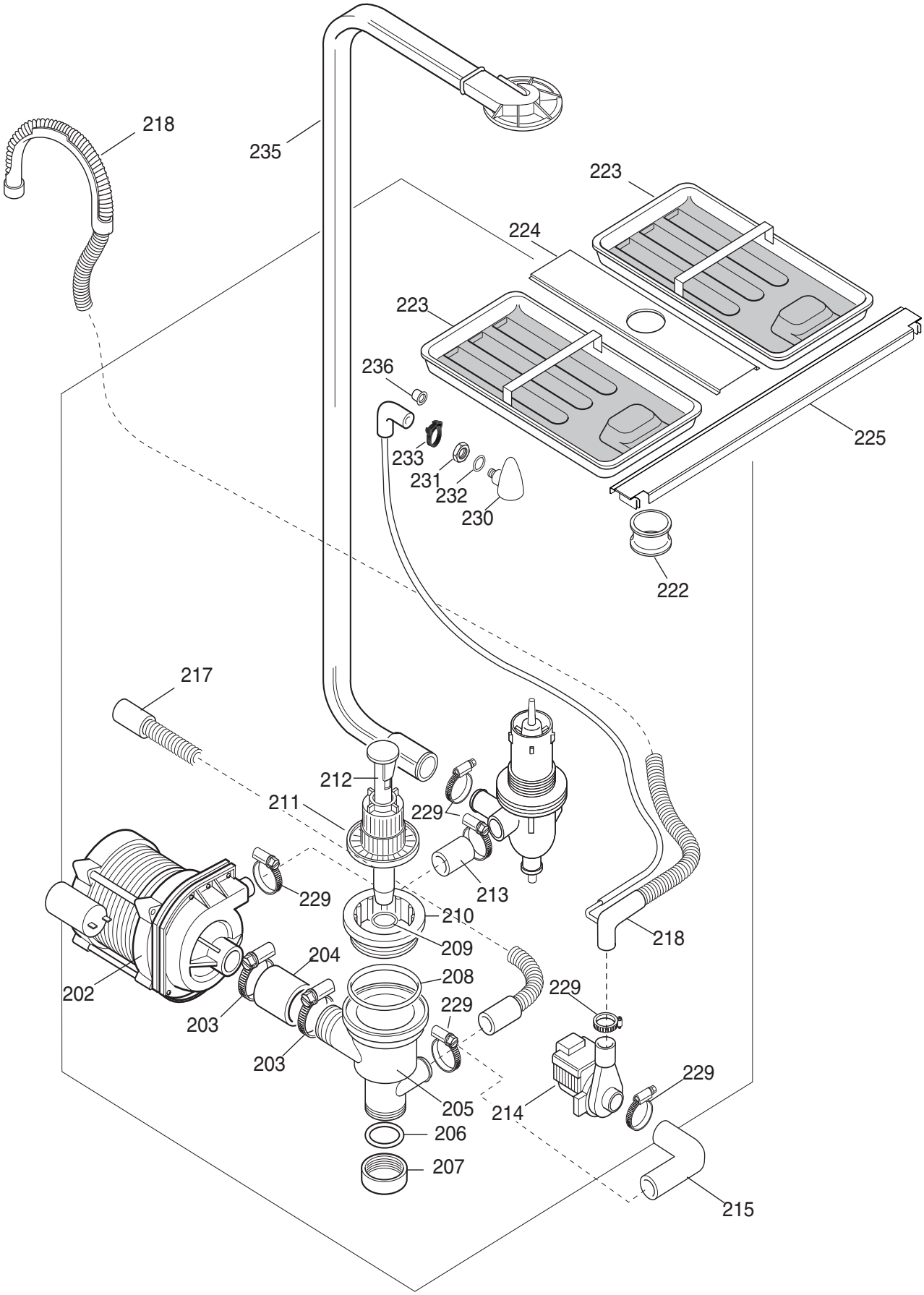
218
235
223
224
223
236
225
233
231
232
230
222
217
212
211
229
213
229
210
209
218
204
208
202
229
229
203
203
229
205
214
206
207
215

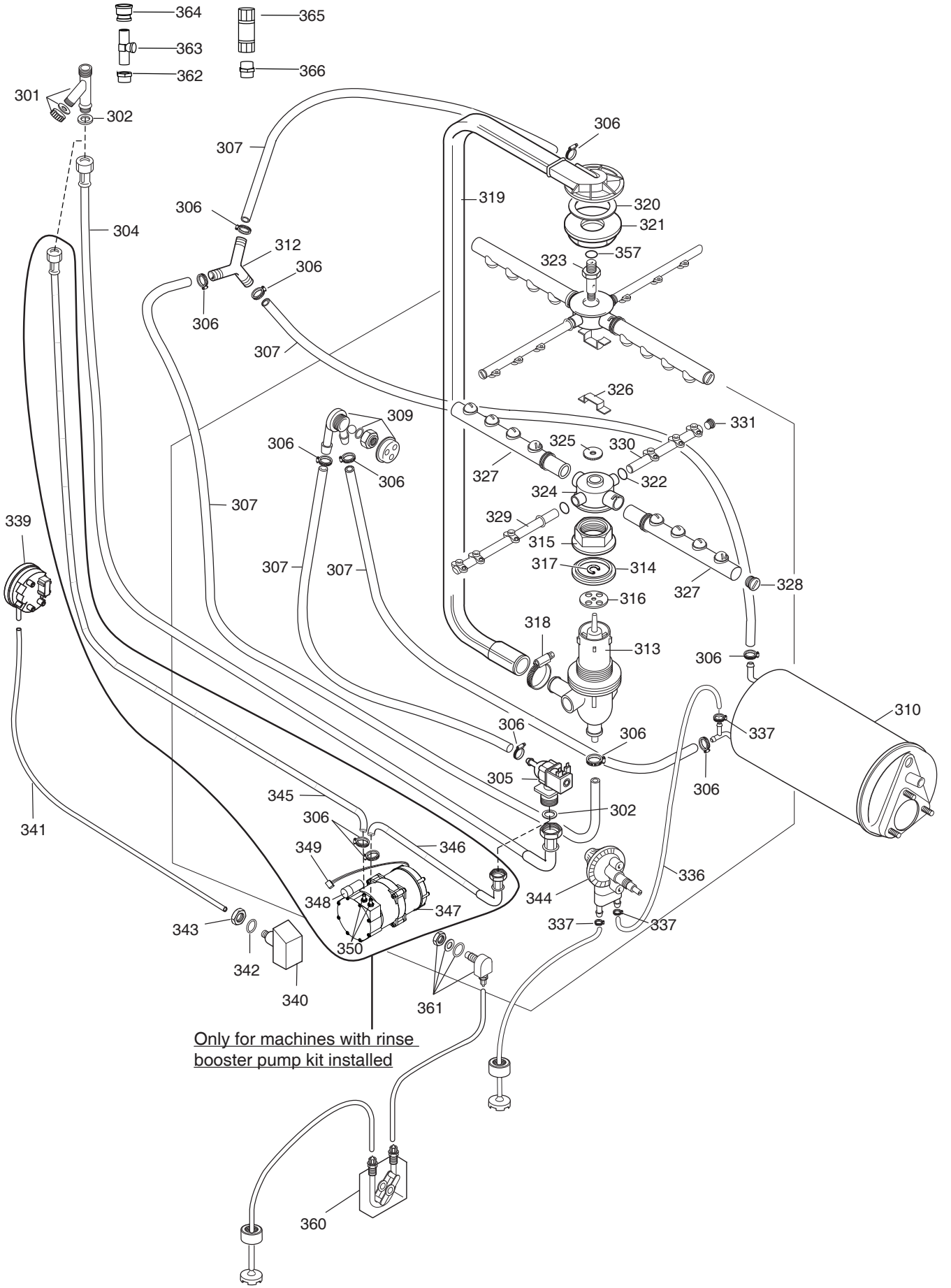
364
365
363
362
366
301
302
306
307
319
320
321
304
312
357
323
326
309
331
325
330
327
322
324
329
315
317
314
328
316
318
313
339
310
337
305
345
341
346
349
336
344
348
347
343
350
342
340
361
360
Only for machines with rinse booster pump kit installed

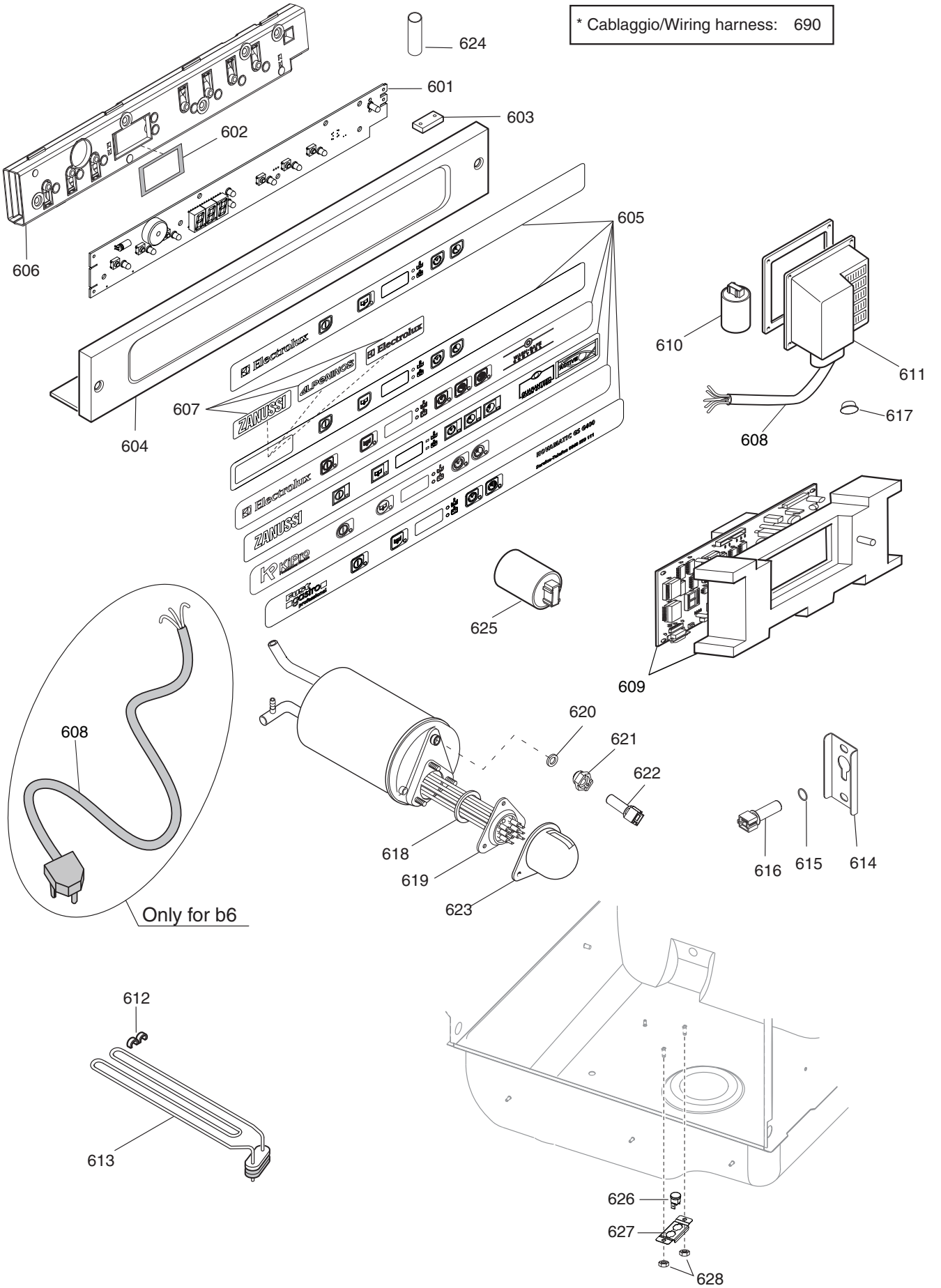
* Cablaggio/Wiring harness: 690
624
601
603
602
606
605
610
611
617
608
607
604
625
609
620
621
622
608
618
619
623
616
615
614
Only for b6
612
613
626
627
628