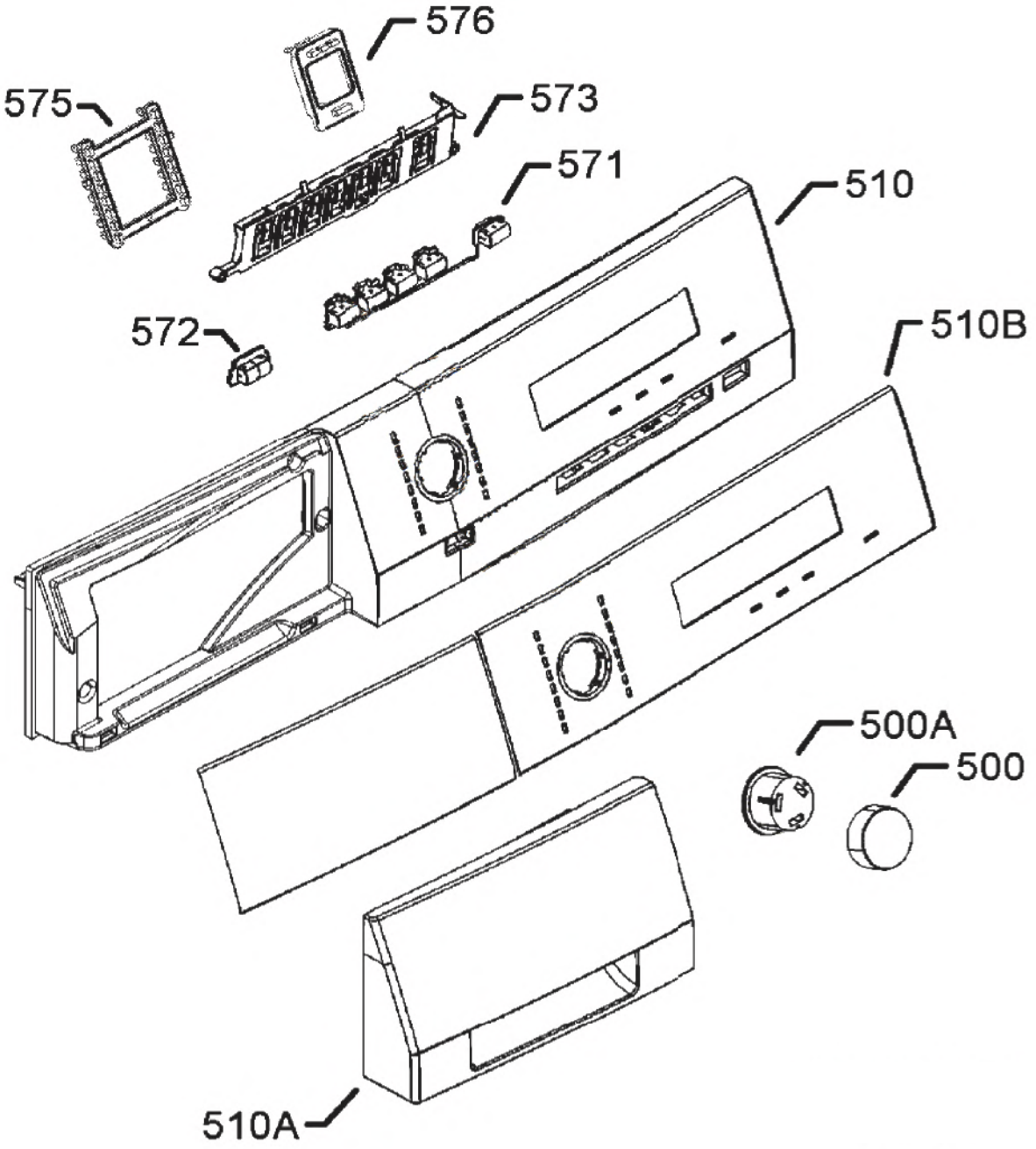
576
575
573
571
510
572
510B
500A
500
510A

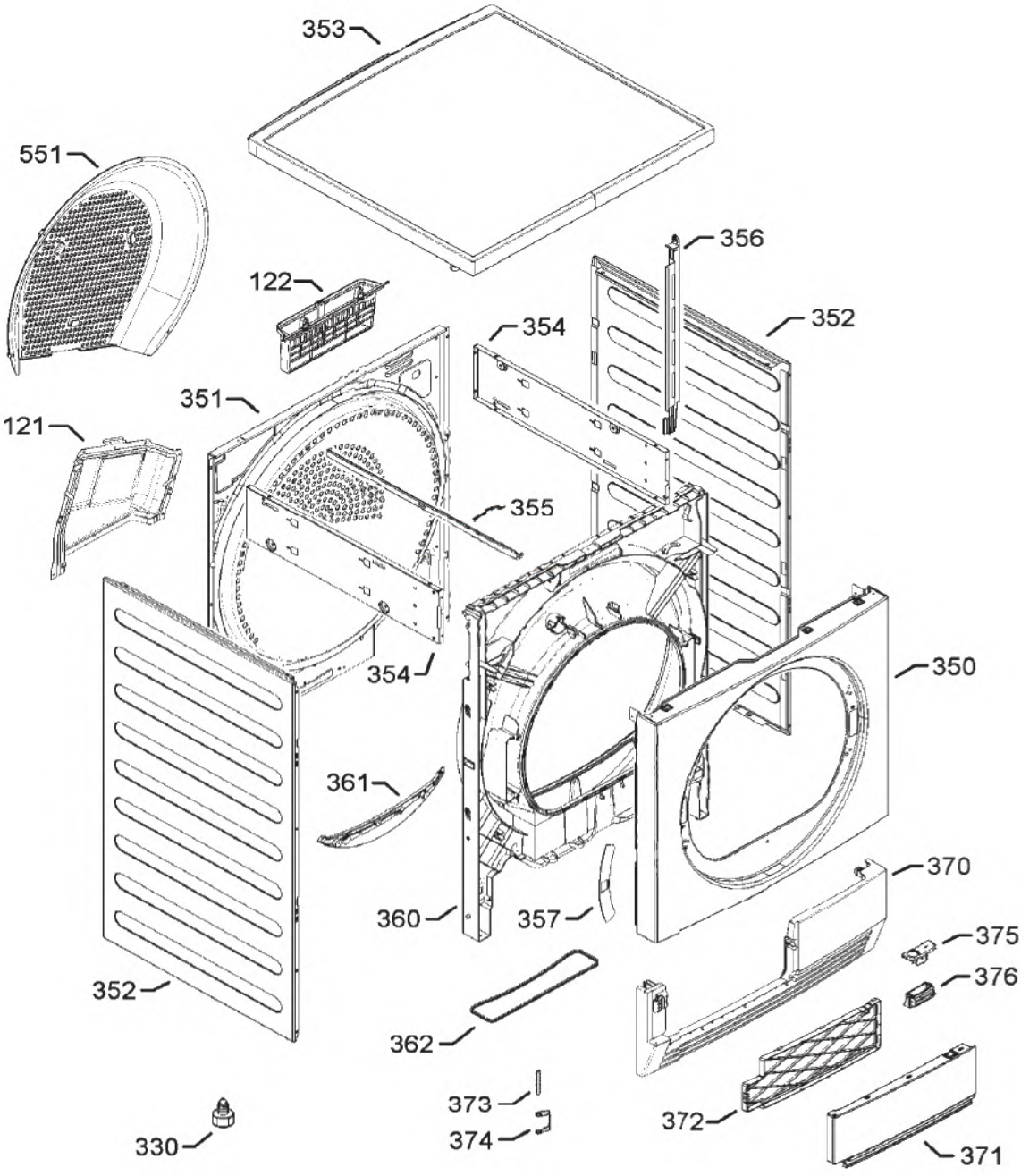
353
551
356
122
354
352
351
121
355
354
350
361
370
360
357
375
376
352
362
373
372
374
330
371

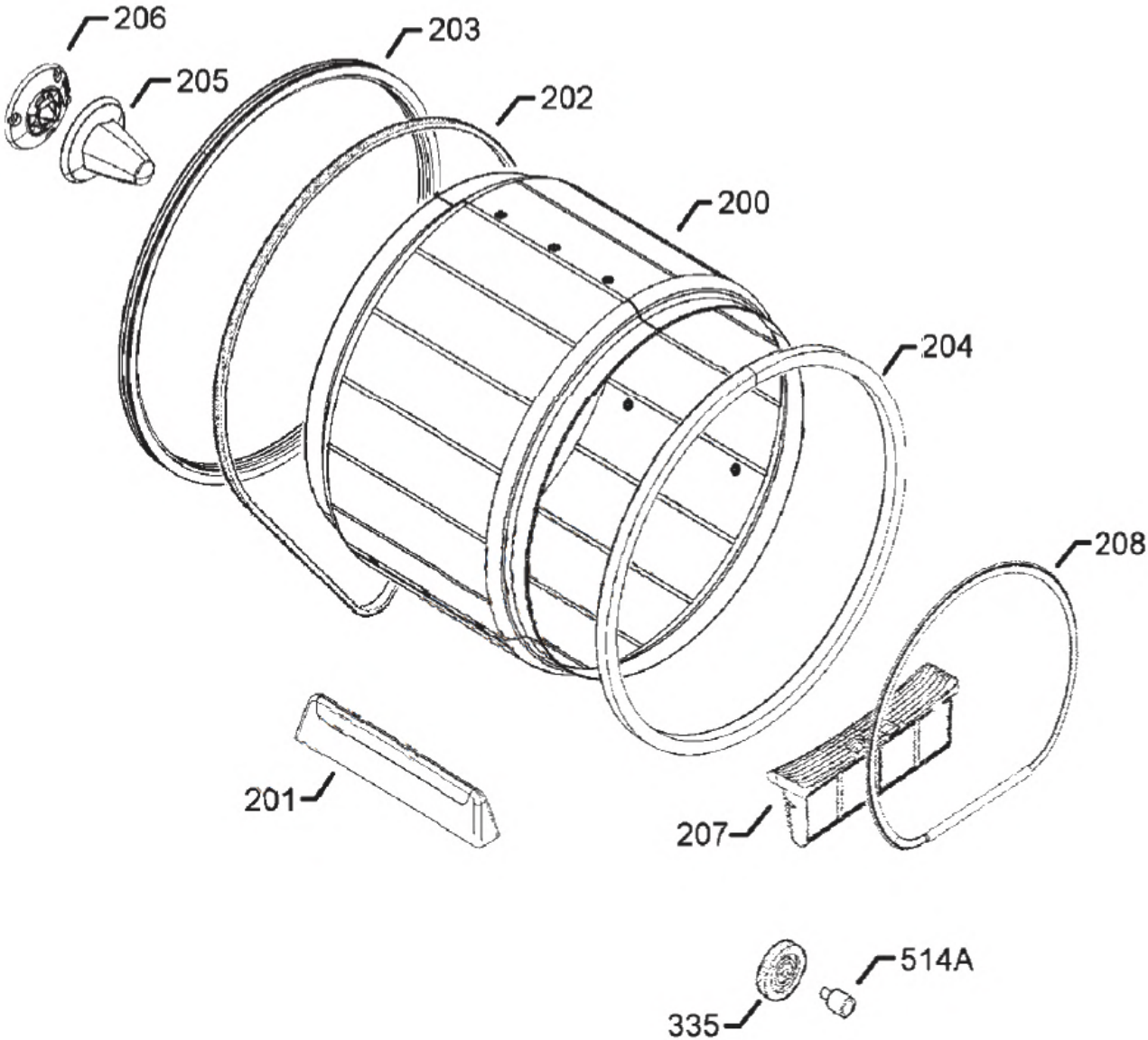
206
203
205
202
200
204
208
201
207
514A
335

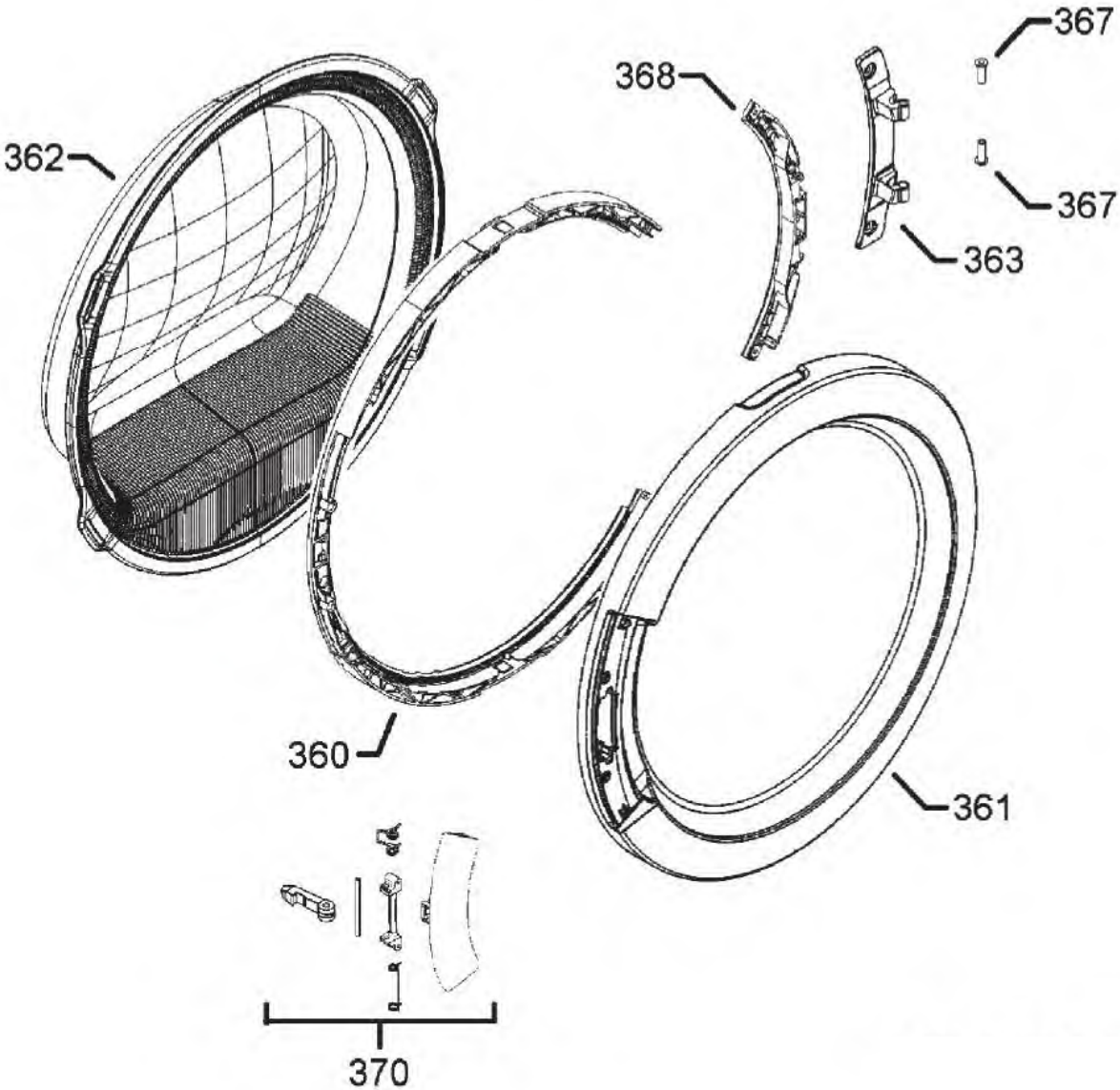
367
368
362
367
363
360
361
370

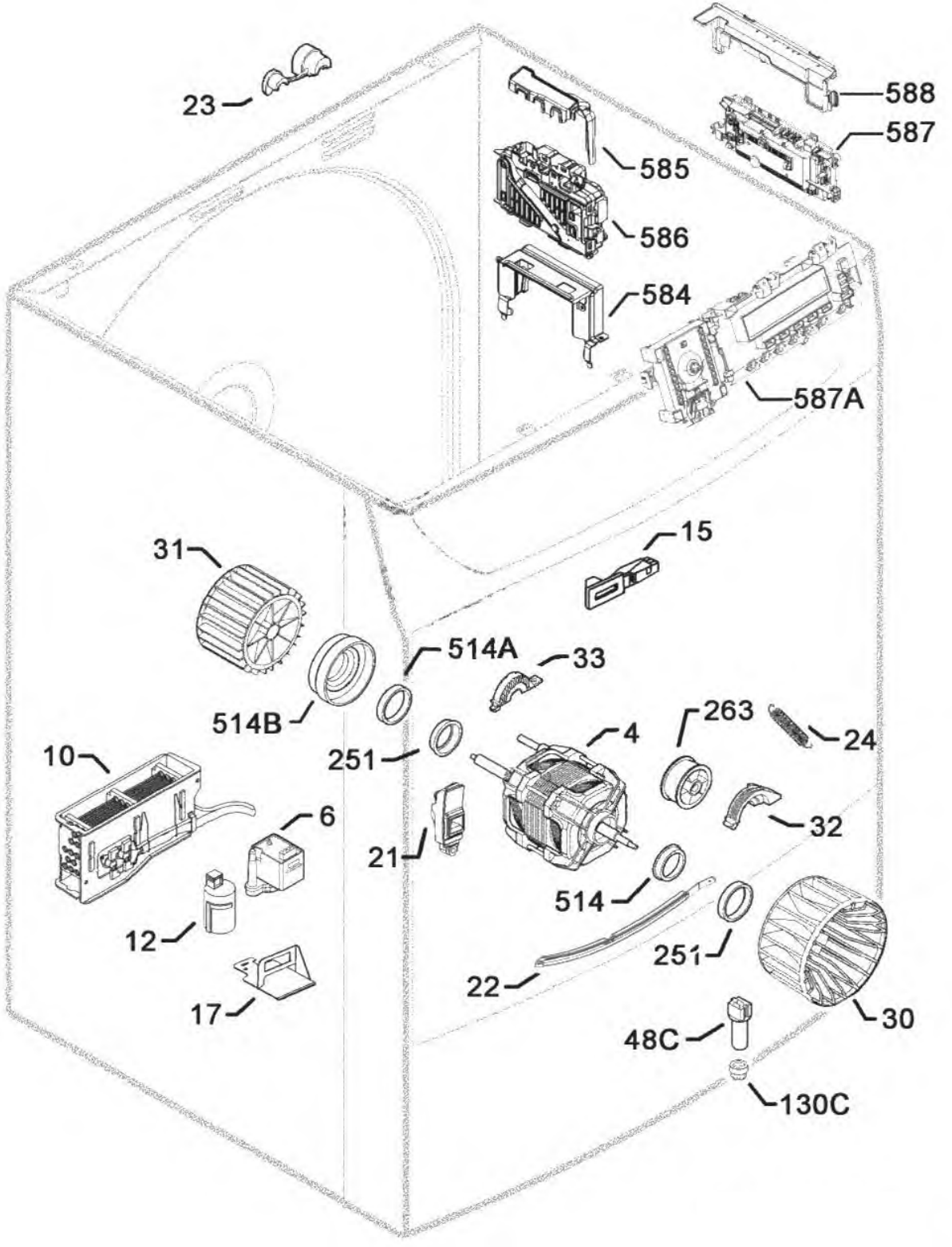
23
588
587
585
586
584
587A
31
15
514A
33
514B
263
24
251
4
10
6
21
32
514
12
251
22
17
30
48C
130C

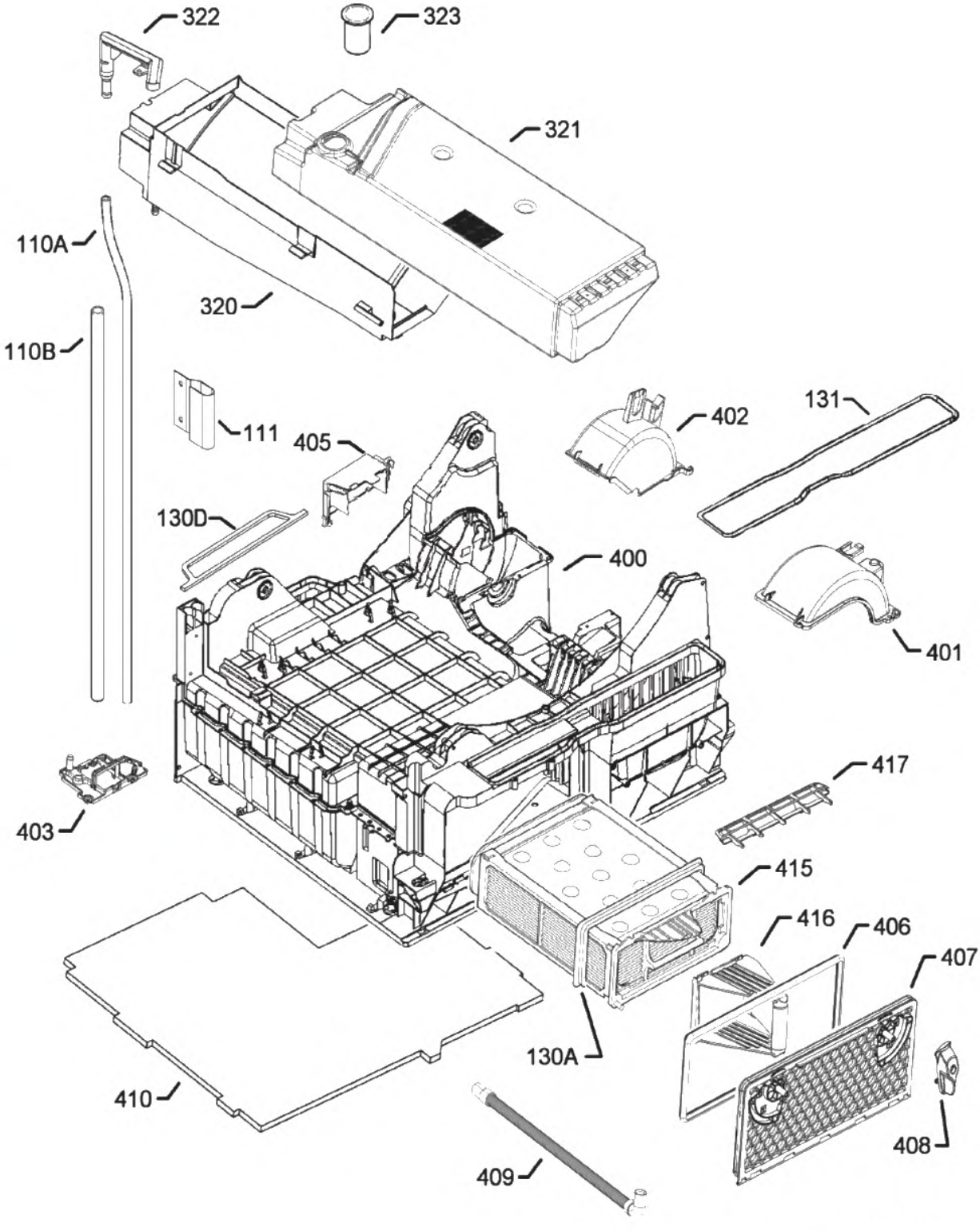
322
323
321
110A
320
110B
111
405
402
131
130D
400
401
417
403
415
416
406
407
130A
410
408
409