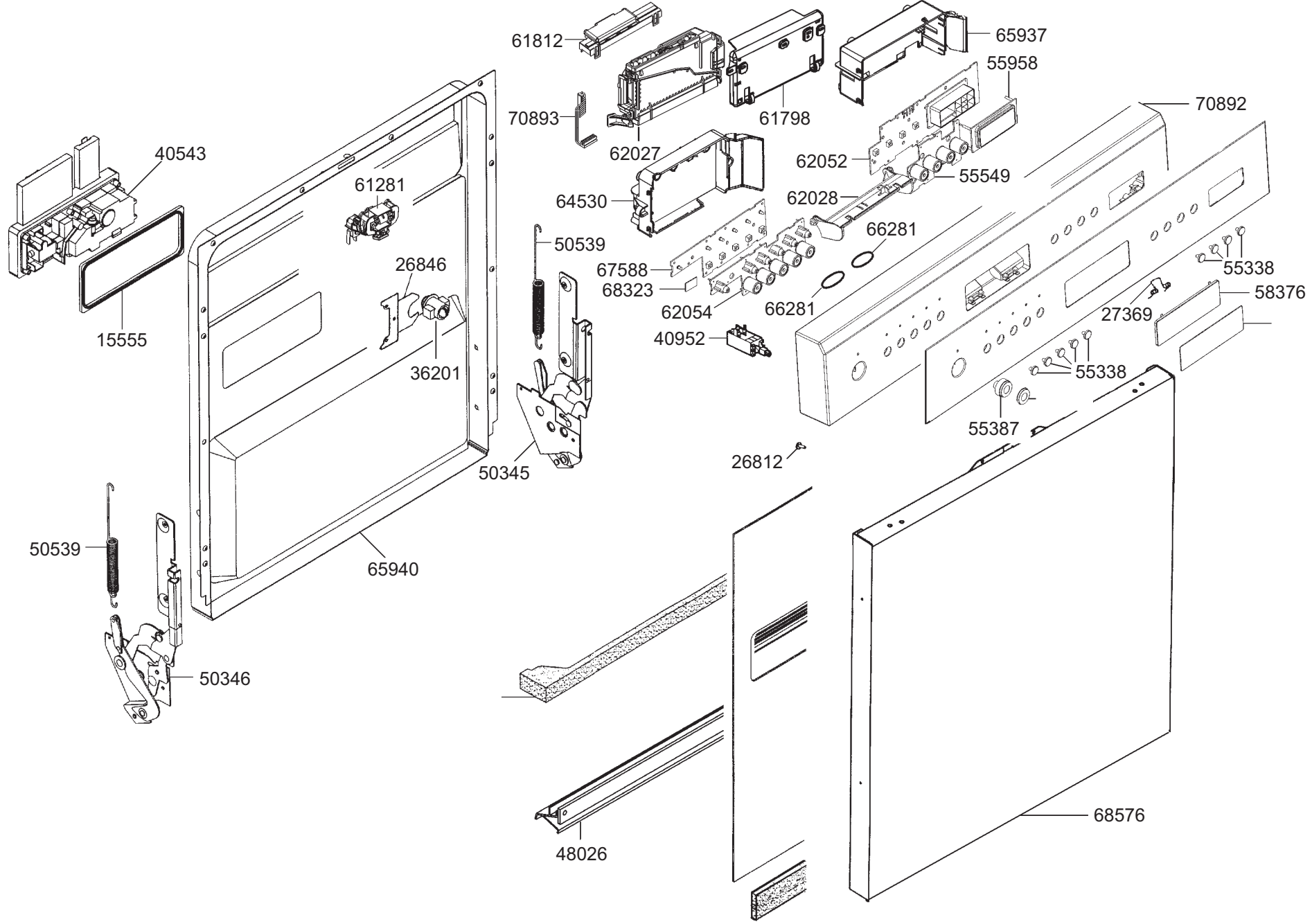
61812
65937
55958
70892
70893
61798
62027
40543
62052
55549
61281
64530
62028
66281
50539
26846
67588
55338
68323
58376
62054
66281
27369
15555
40952
36201
55338
55387
26812
50345
50539
65940
50346
68576
48026

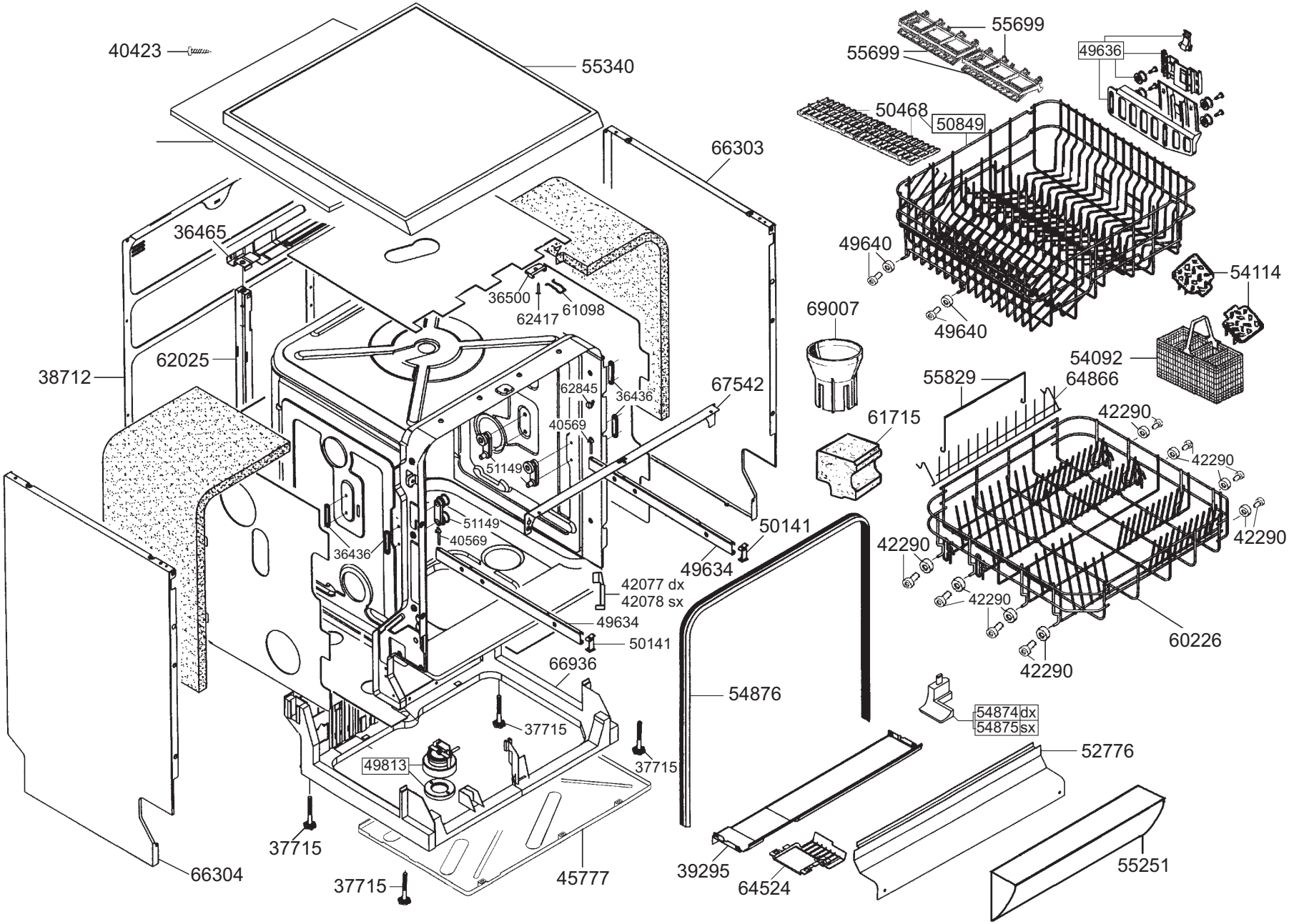
40423
55340
55699
55699
49636
50468
50849
66303
36465
49640
54114
36500
62417
61098
69007
49640
54092
38712
62025
55829
64866
62845
36436
67542
42290
40569
61715
51149
42290
42290
51149
50141
36436
40569
42290
42290
49634
42077 dx
42078 sx
49634
50141
60226
66936
42290
54876
54874 dx
54875 sx
37715
52776
49813
37715
37715
66304
45777
39295
64524
55251
37715

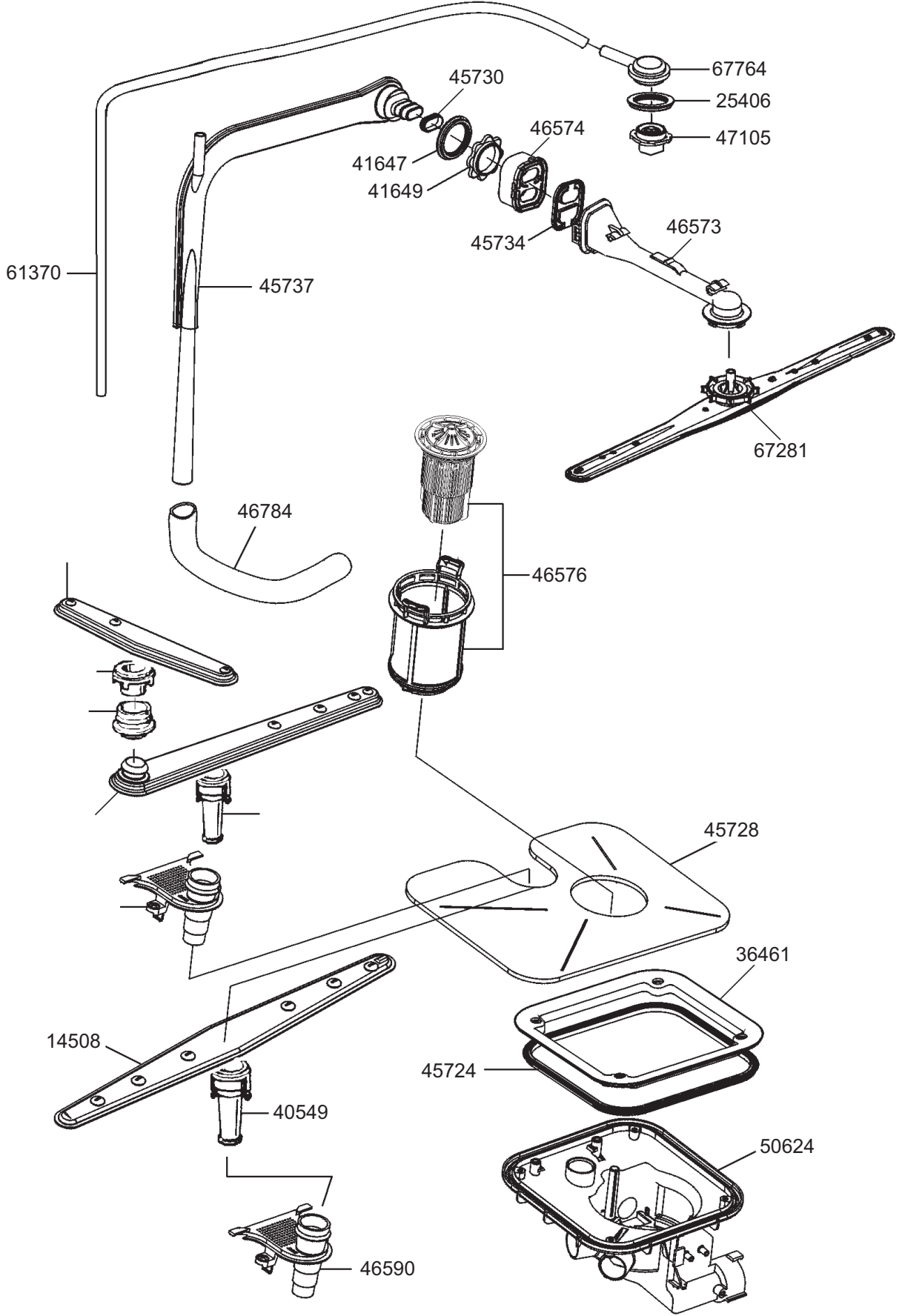
67764
25406
47105
45730
46574
41647
41649
45734
46573
61370
45737
67281
46784
46576
45728
36461
14508
45724
40549
50624
46590

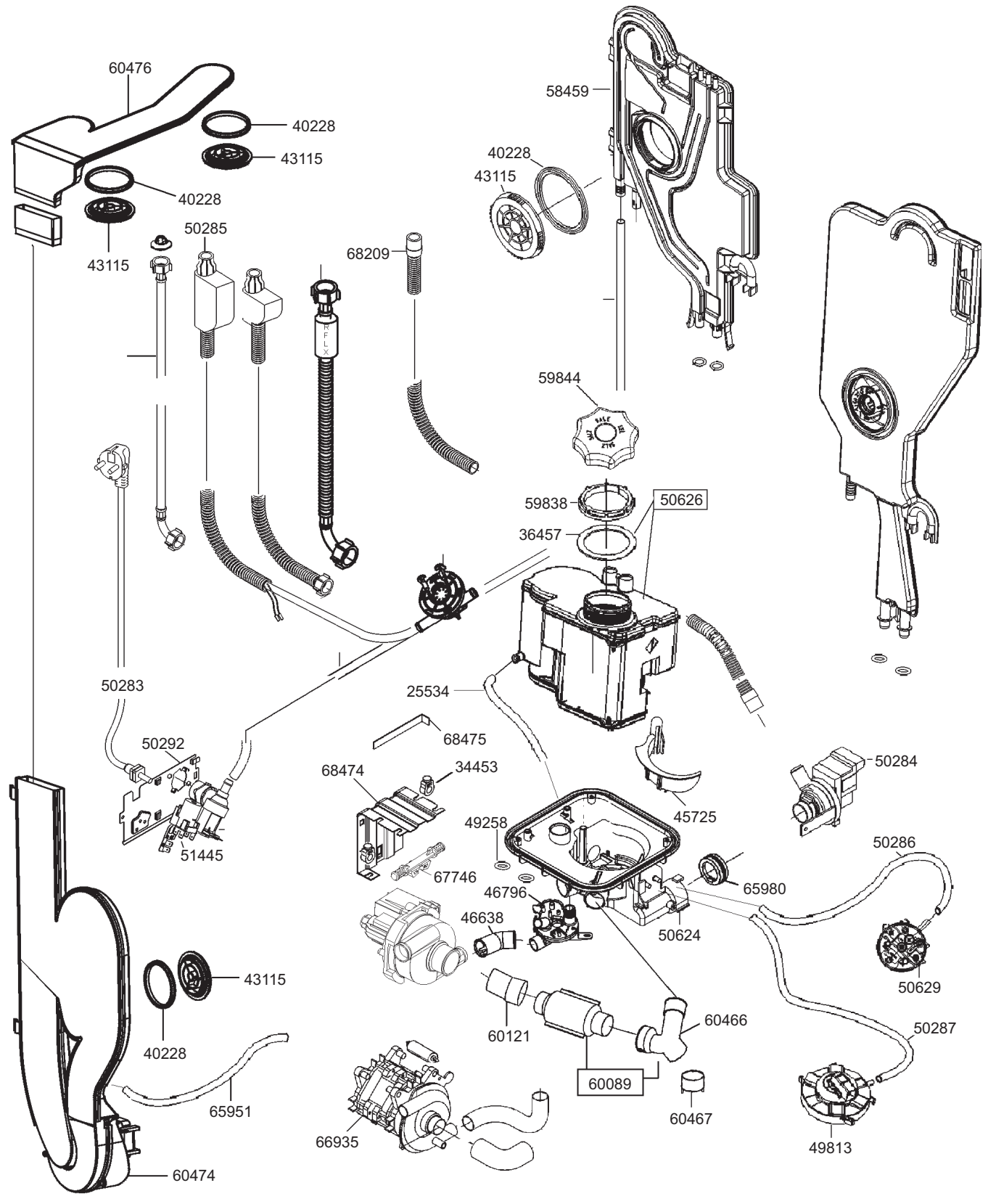
60476
40228
43115
40228
43115
50285
68209
58459
40228
43115
59844
59838
50626
36457
50283
25534
68475
50292
68474
34453
45725
50284
49258
51445
67746
50286
65980
46796
46638
50624
50629
43115
40228
60121
60466
50287
60089
65951
60467
66935
49813
60474