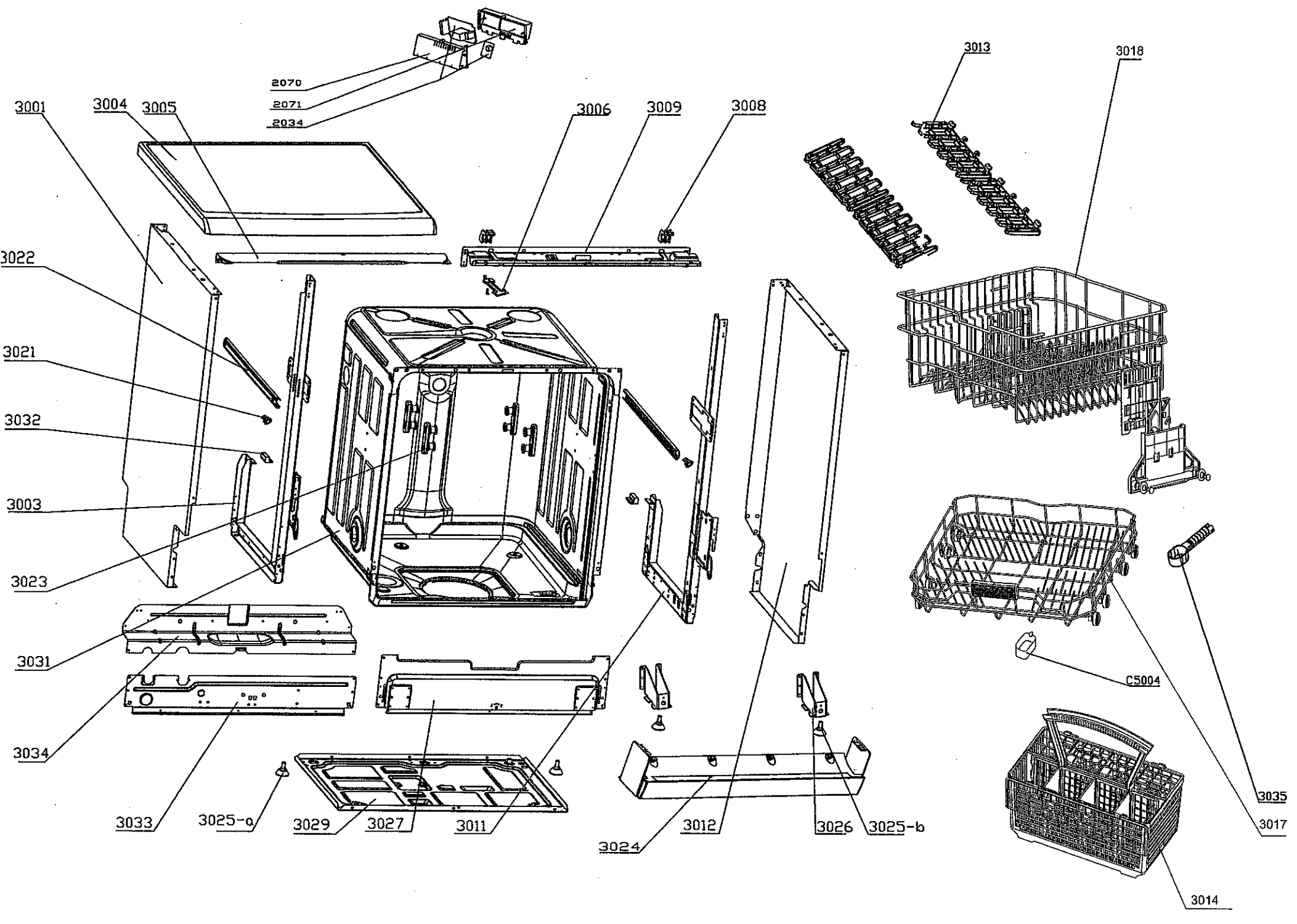
2070
2071
2034
3001
3004
3005
3006
3009
3008
3013
3018
3022
3021
3032
3003
3023
3031
3034
3033
3025-a
3029
3027
3011
3024
3012
3026
3025-b
C5004
3035
3017
3014

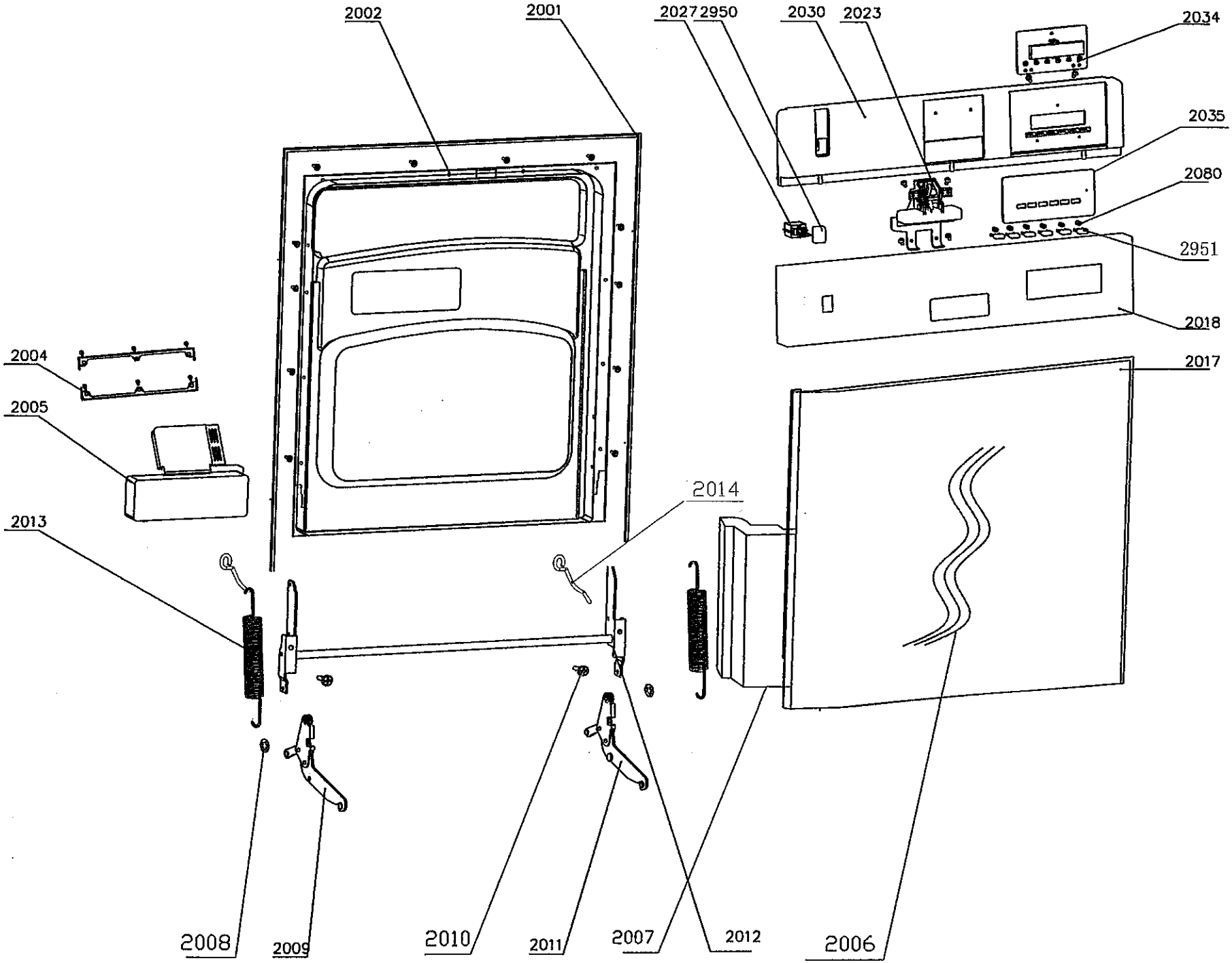
2002
2001
2027
2950
2030
2023
2034
2035
2080
2951
2018
2017
2004
2005
2014
2013
2008
2009
2010
2011
2007
2012
2006

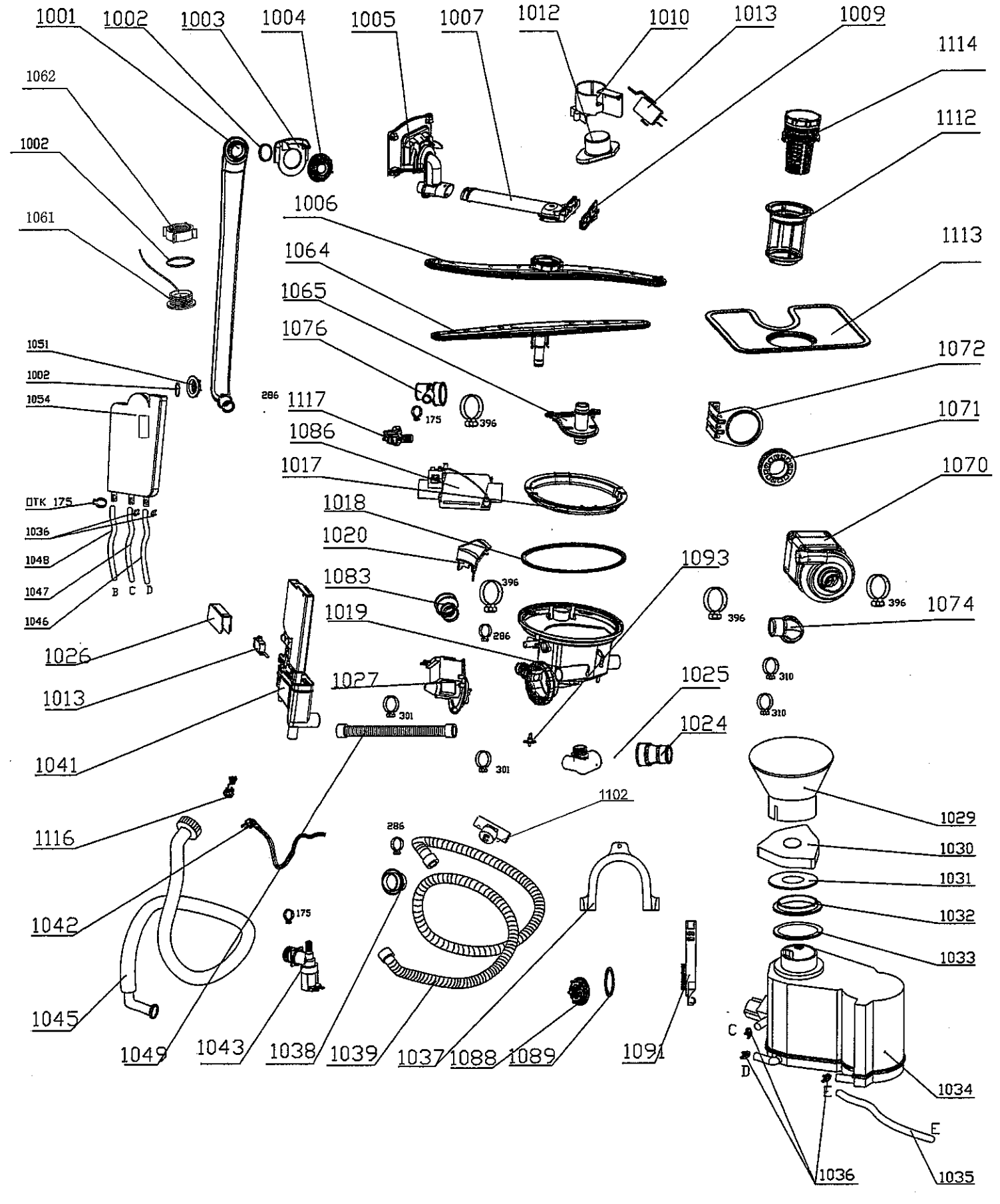
1001
1002
1003
1004
1005
1007
1012
1010
1013
1009
1114
1112
1062
1002
1061
1006
1064
1065
1076
1113
1051
1002
1054
286
1117
175
396
1086
1017
1072
1071
1070
ПТК 175
1036
1048
1047
1046
B C D
1018
1020
1083
396
1093
396
396
1074
1019
286
1026
1013
1027
1025
310
310
301
1024
1041
301
1102
1029
1116
286
1030
1031
1032
1042
175
1033
1045
C
D
E
1034
E
1049
1043
1038
1039
1037
1088
1089
1091
1036
1035