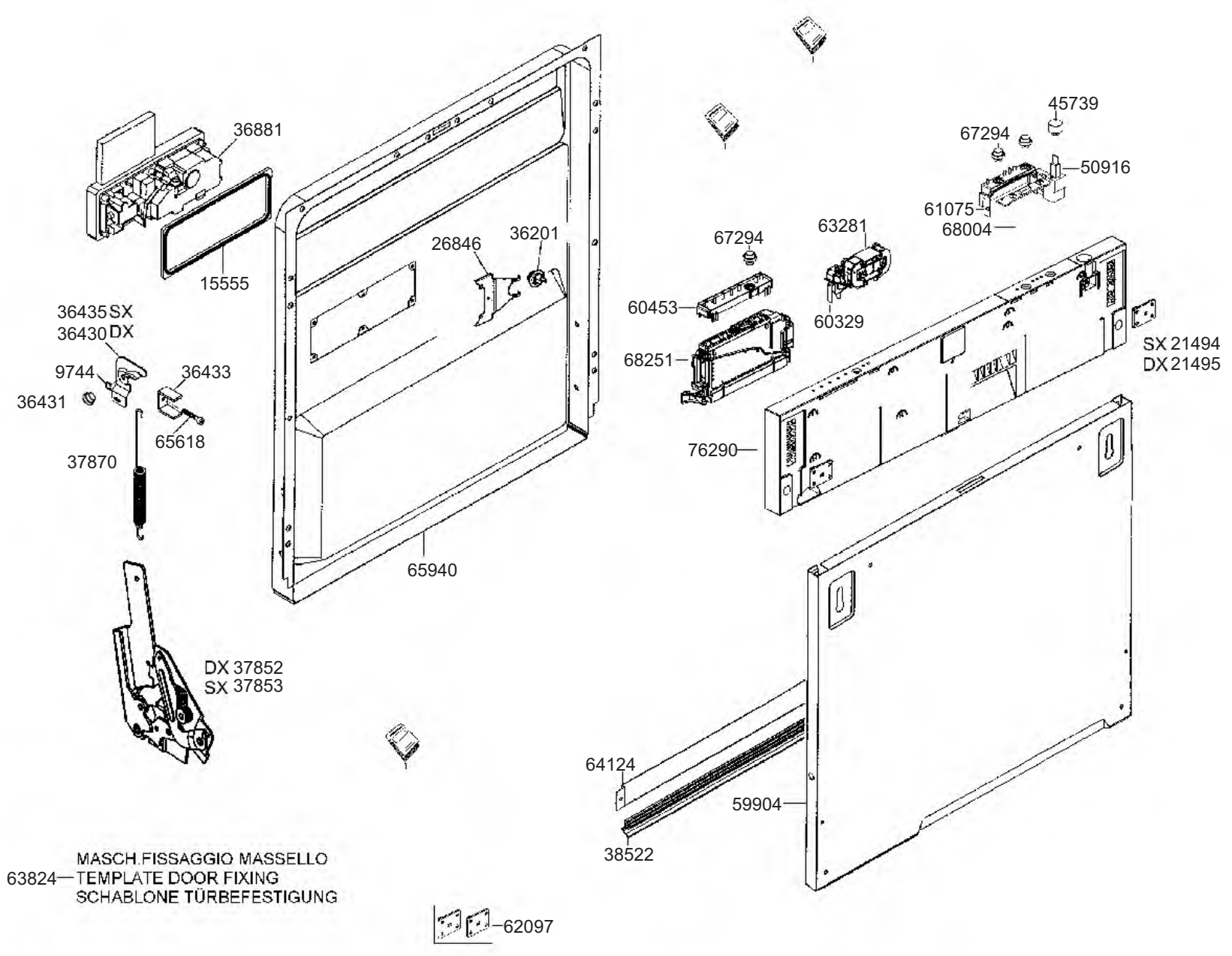
36881
15555
36435 SX
36430 DX
9744
36431
36433
65618
37870
DX 37852
SX 37853
26846
36201
65940
45739
67294
50916
61075
68004
63281
67294
60453
60329
68251
SX 21494
DX 21495
76290
64124
59904
38522
MASCH.FISSAGGIO MASSELLO
63824
TEMPLATE DOOR FIXING
SCHABLONE TÜRBEFESTIGUNG
62097

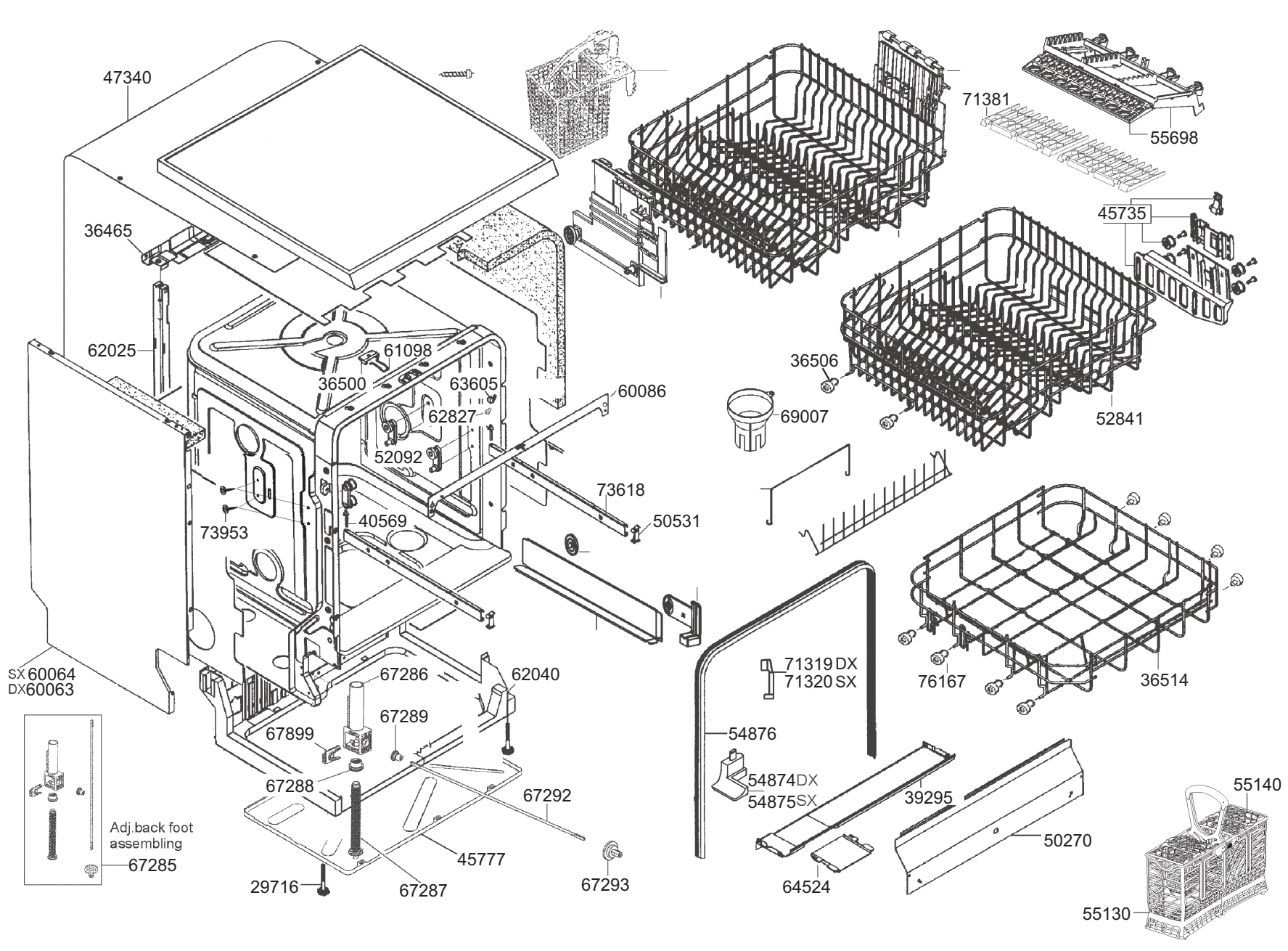
47340
36465
62025
61098
36500
63605
62827
52092
60086
73618
50531
73953
40569
SX 60064
DX 60063
67286
62040
67289
67899
67288
67292
45777
29716
67287
67293
Adj.back foot
assembling
67285
71381
55698
45735
36506
69007
52841
71319 DX
71320 SX
76167
36514
54876
54874DX
54875SX
39295
50270
64524
55140
55130

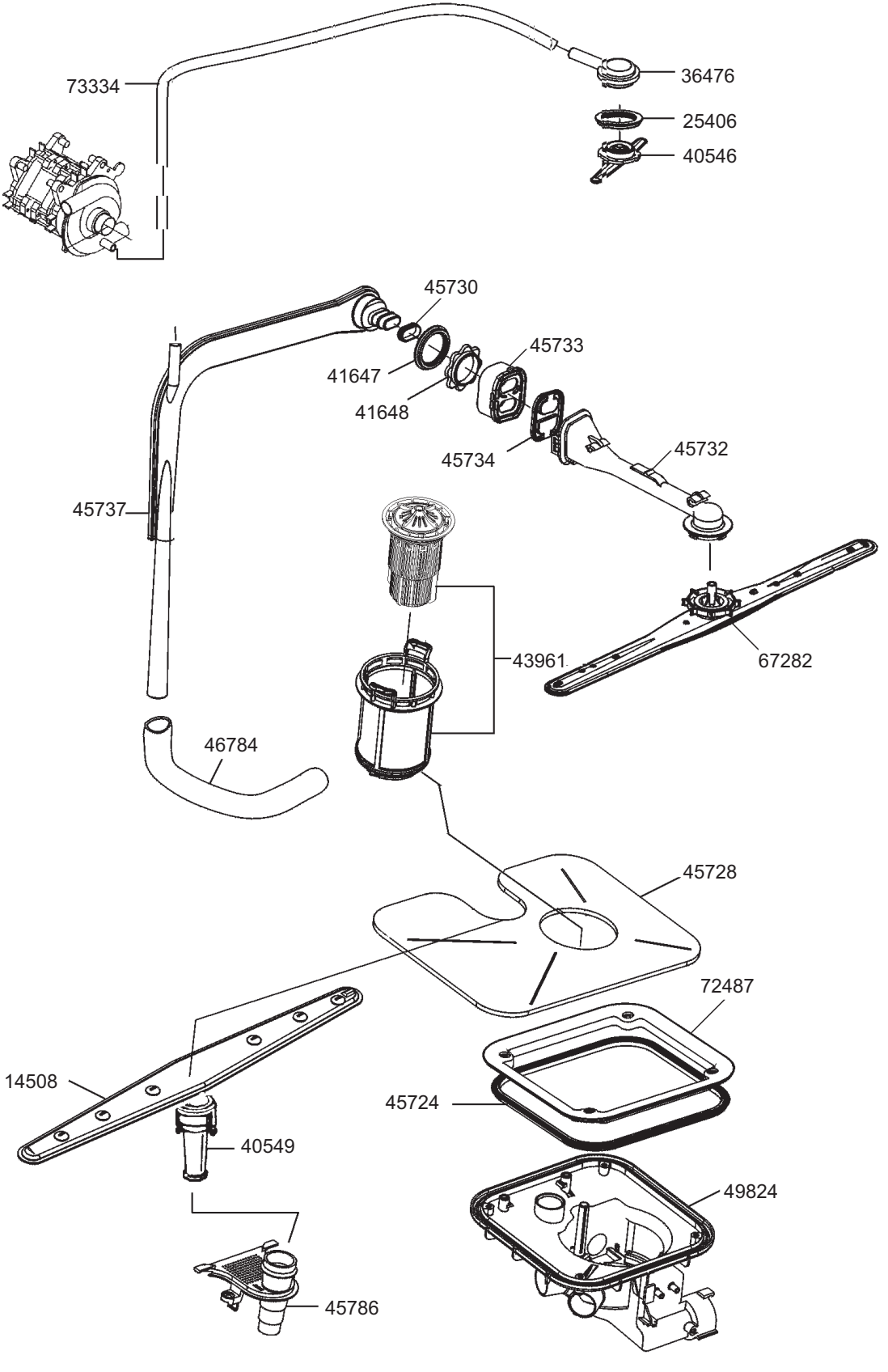
73334
36476
25406
40546
45730
45733
41647
41648
45734
45732
45737
43961
67282
46784
45728
72487
14508
45724
40549
49824
45786

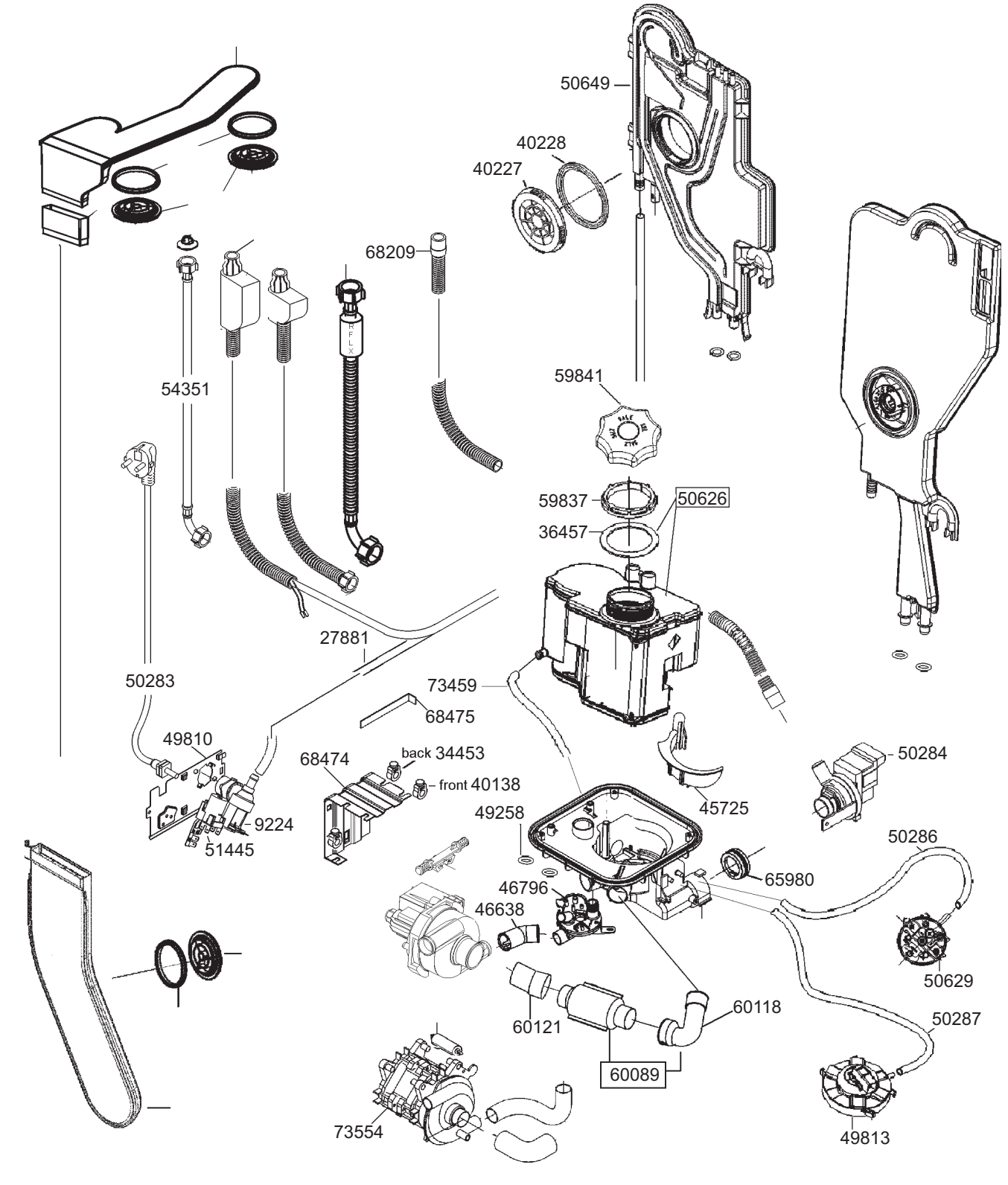
50649
40228
40227
68209
54351
59841
59837
50626
36457
27881
50283
73459
68475
49810
68474
back 34453
front 40138
9224
51445
45725
50284
49258
50286
65980
46796
46638
50629
60121
60118
50287
60089
73554
49813