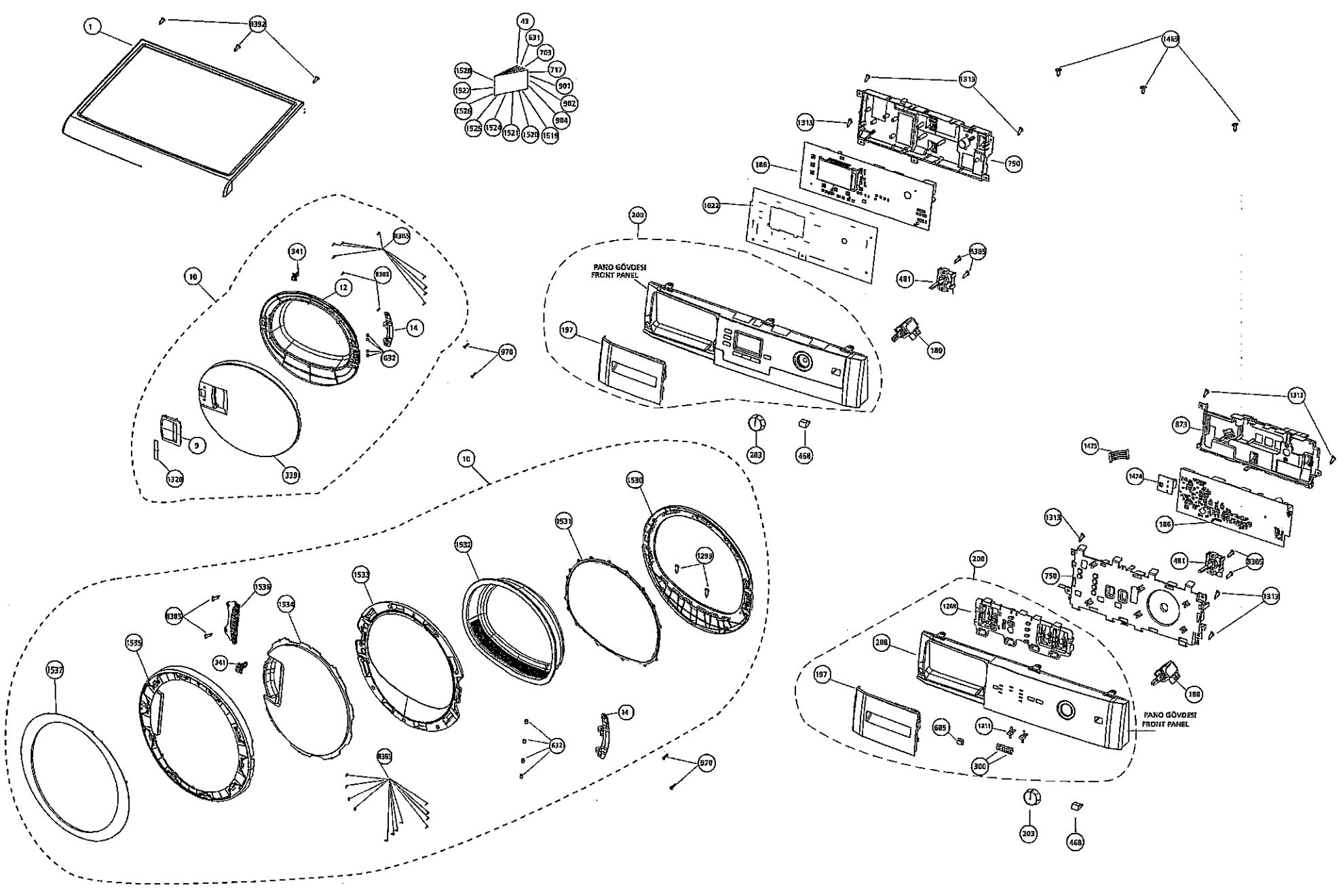
1
8392
43
631
703
717
901
902
904
1519
1520
1521
1524
1525
1526
1527
1528
1469
1313
750
186
1622
200
PANO GÖVDESİ
FRONT PANEL
197
8385
481
180
203
468
10
341
12
8383
14
632
970
9
1320
339
1530
1531
1532
1533
1534
1535
1537
1299
1475
1474
873
1268
208
605
1211
300

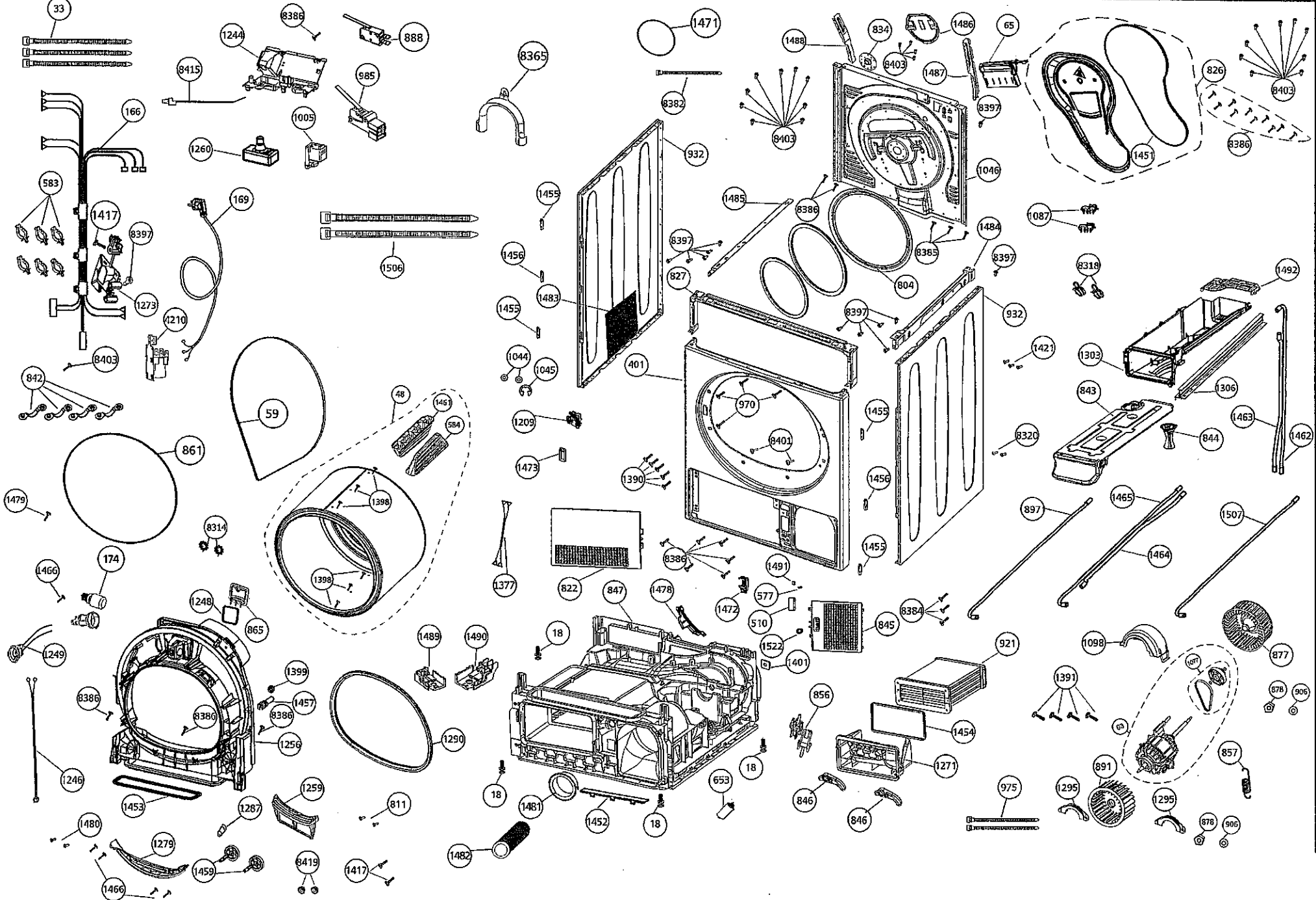
33
8386
1244
888
1471
8365
1488
834
1486
65
8415
985
8382
8403
1487
826
8403
166
1005
8397
8403
8386
1260
932
1451
1046
583
1455
1485
8386
1087
1417
169
8397
1484
1506
8397
8385
1456
827
8318
1492
1483
804
1455
932
8397
1273
1210
1421
1303
8403
1044
1045
401
1306
842
48
1461
970
843
1463
59
584
1209
1455
8320
844
1462
861
8401
1473
1390
1456
1479
1398
897
1465
1507
8314
1377
822
1491
1464
1466
174
1398
847
1478
577
1472
510
8384
845
1248
865
1522
1401
921
1098
877
1249
1489
1490
18
1399
1391
8386
1457
8386
856
878
906
8380
1256
1290
1454
1246
18
1271
857
1453
1259
653
891
1287
811
1481
846
975
1295
1295
1480
1452
18
846
878
906
1279
1482
1459
8419
1417
1466