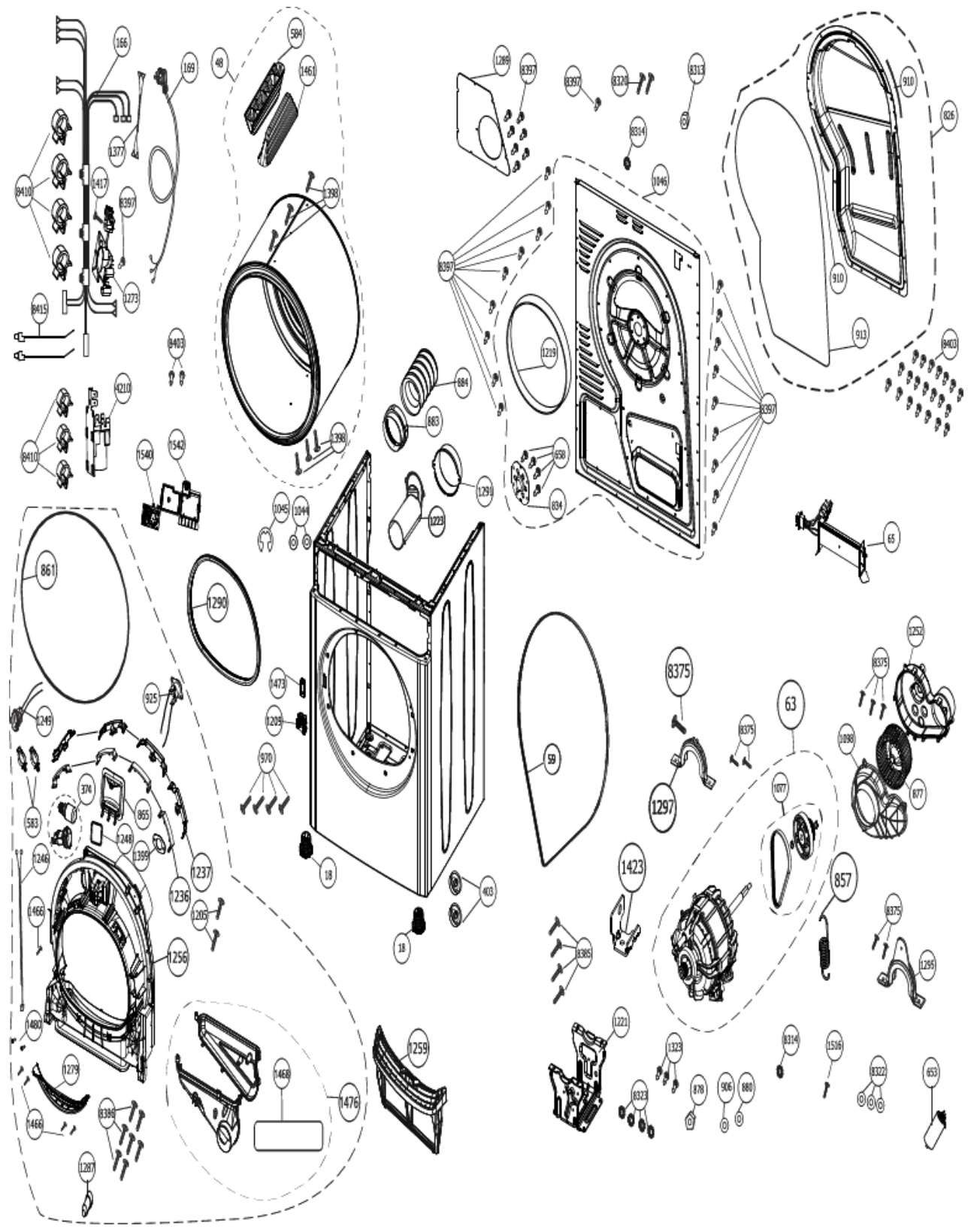
166
169
48
584
1461
1377
8410
1417
8397
1273
8415
398
8403
4210
1540
1542
1269
8397
8397
8320
8313
8314
1046
910
826
910
913
8403
8397
1219
884
883
8397
658
634
1291
1223
1045
1044
65
861
1290
1473
1209
570
925
1245
583
374
865
1248
1399
1246
1237
1236
1466
1205
1256
1480
1279
1466
8398
1287
1476
1468
1259
18
18
403
59
8375
1297
8375
63
1252
8375
1098
877
1097
1423
857
8385
8375
1295
1221
1323
8323
878
906
880
8314
1506
8322
653

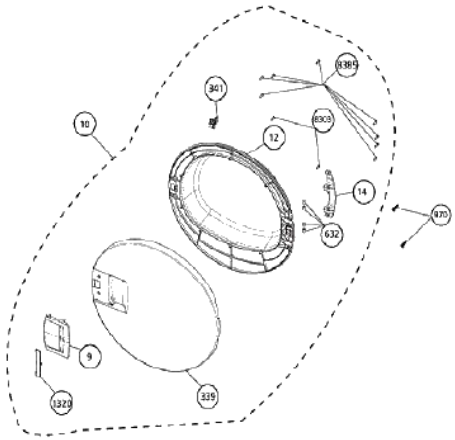
10
361
8389
8303
12
14
632
970
9
1323
339

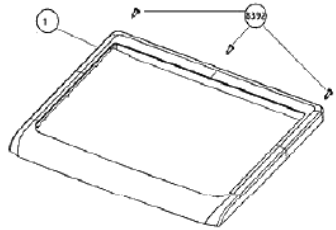
1
8392

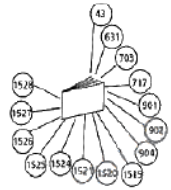
43
631
703
717
901
902
904
1515
1523
1524
1525
1526
1527
1528

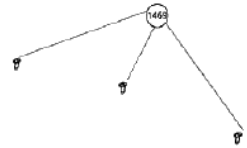
1466

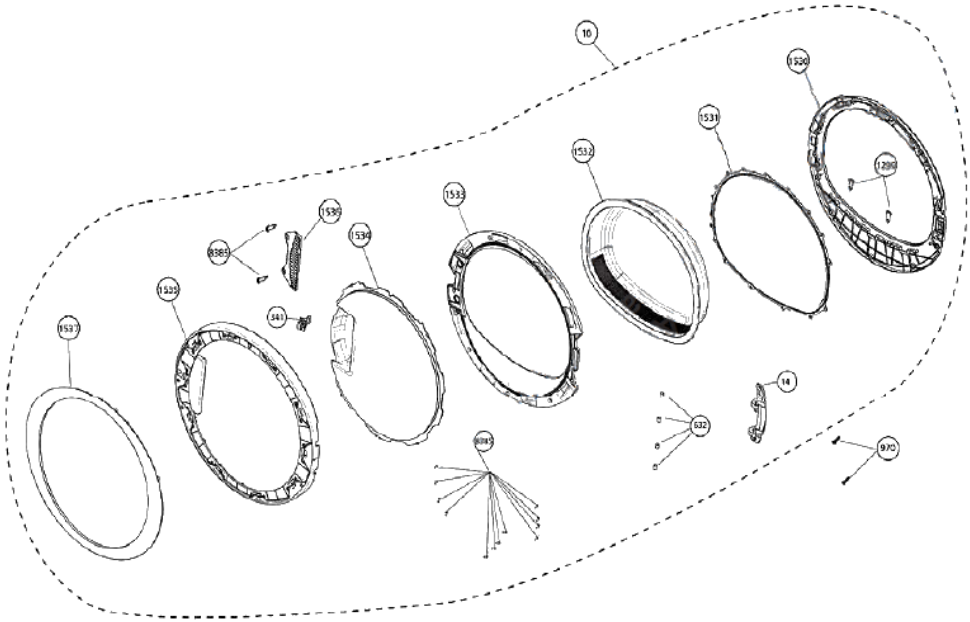
10
1530
1531
1532
1290
1533
1534
1535
8385
1537
1525
341
14
632
8389
970

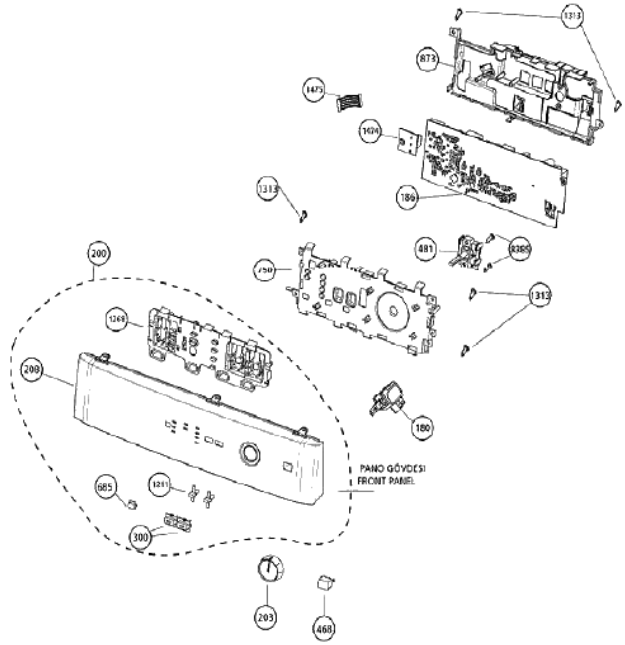
1313
873
1475
1474
189
1313
481
8385
750
313
200
1248
200
180
PANO GÖVDESI
FRONT PANEL
685
1211
300
203
468