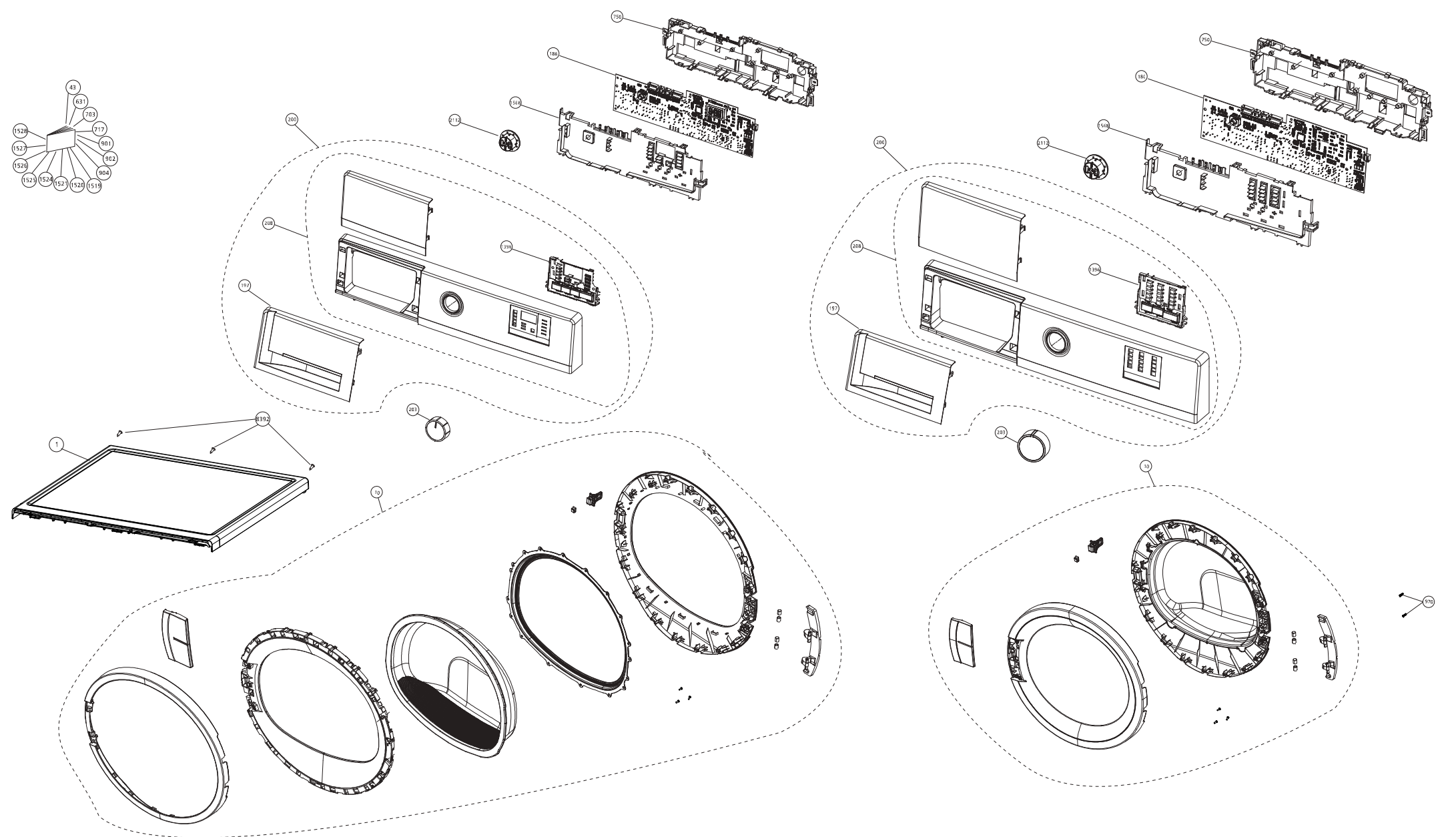

43
631
703
717
901
902
904
1519
1520
1521
1524
1525
1526
1527
1528
750
186
1568
2112
200
208
1396
197
203
1
3392
10
970

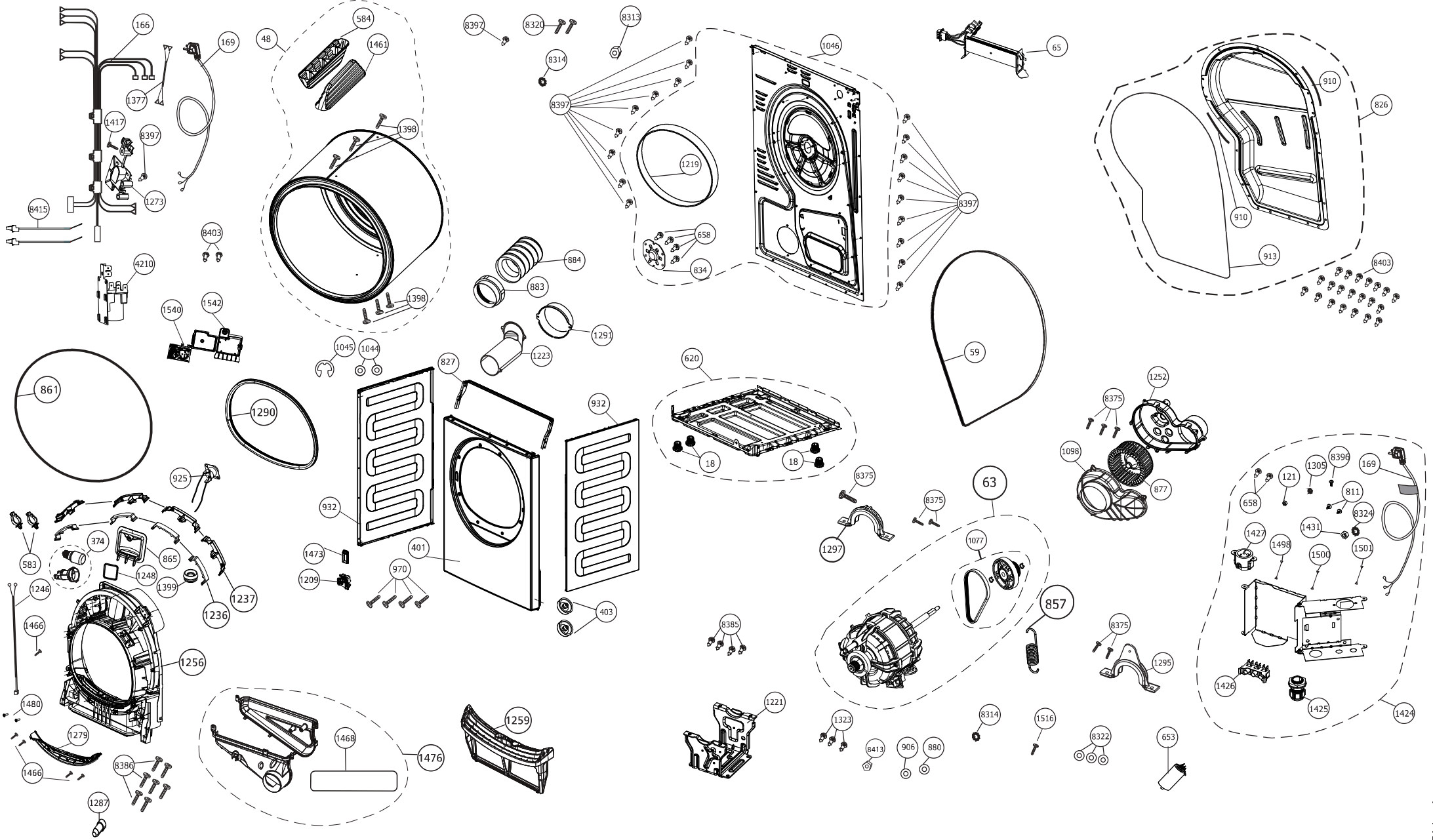
166
169
48
584
1461
8397
8320
8313
8314
1046
65
910
826
1377
1417
8397
1398
1219
8397
910
1273
8415
8403
658
834
913
8403
4210
884
883
1540
1542
1398
1291
1045
1044
1223
59
827
620
861
1290
932
1252
8375
18
18
1098
925
8375
63
8396
1305
169
121
877
658
811
8324
932
8375
1431
374
865
1473
401
1297
1077
1427
1498
1500
1501
583
1248
970
1209
1399
1237
1246
1236
403
857
1466
8385
8375
1256
1295
1426
1480
1221
1425
1424
1259
1323
8314
1516
1279
1468
1476
8322
653
8413
906
880
1466
8386
1287