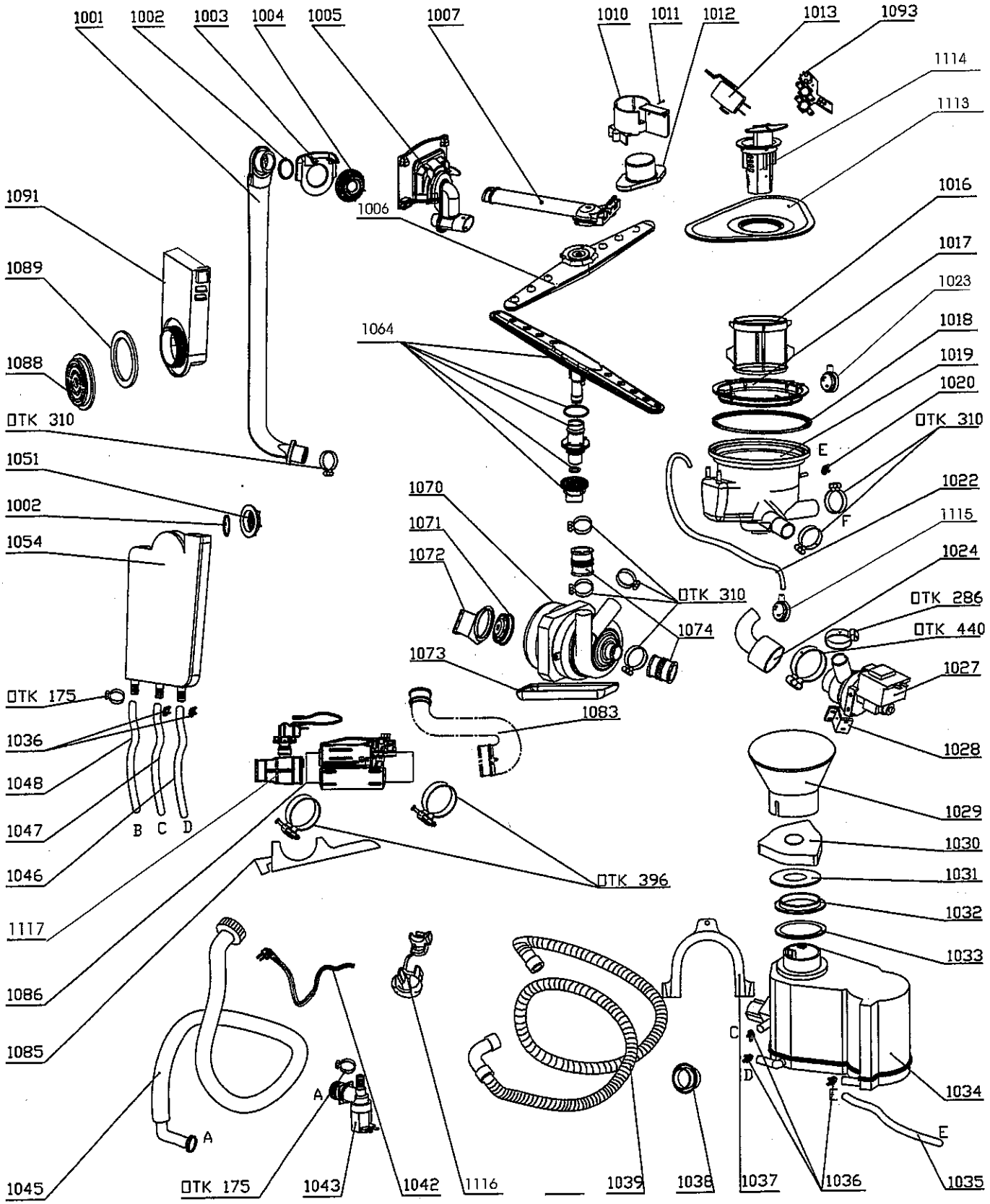
1001
1002
1003
1004
1005
1007
1010
1011
1012
1013
1093
1114
1113
1016
1017
1023
1018
1019
1020
ОТК 310
1022
1115
1024
ОТК 286
ОТК 440
1027
1028
1029
1030
1031
1032
1033
1034
1035
1036
1037
1038
1039
1042
1043
1045
1046
1047
1048
1054
1051
1002
1036
ОТК 175
1048
1047
1046
1117
1086
1085
1091
1089
1088
ОТК 310
1051
1002
1054
ОТК 175
1036
1048
1047
1046
1117
1086
1085
1045
ОТК 175
1043
1042
1116
1006
1064
1070
1071
1072
ОТК 310
1074
1073
1083
ОТК 396
A
B
C
D
E
F

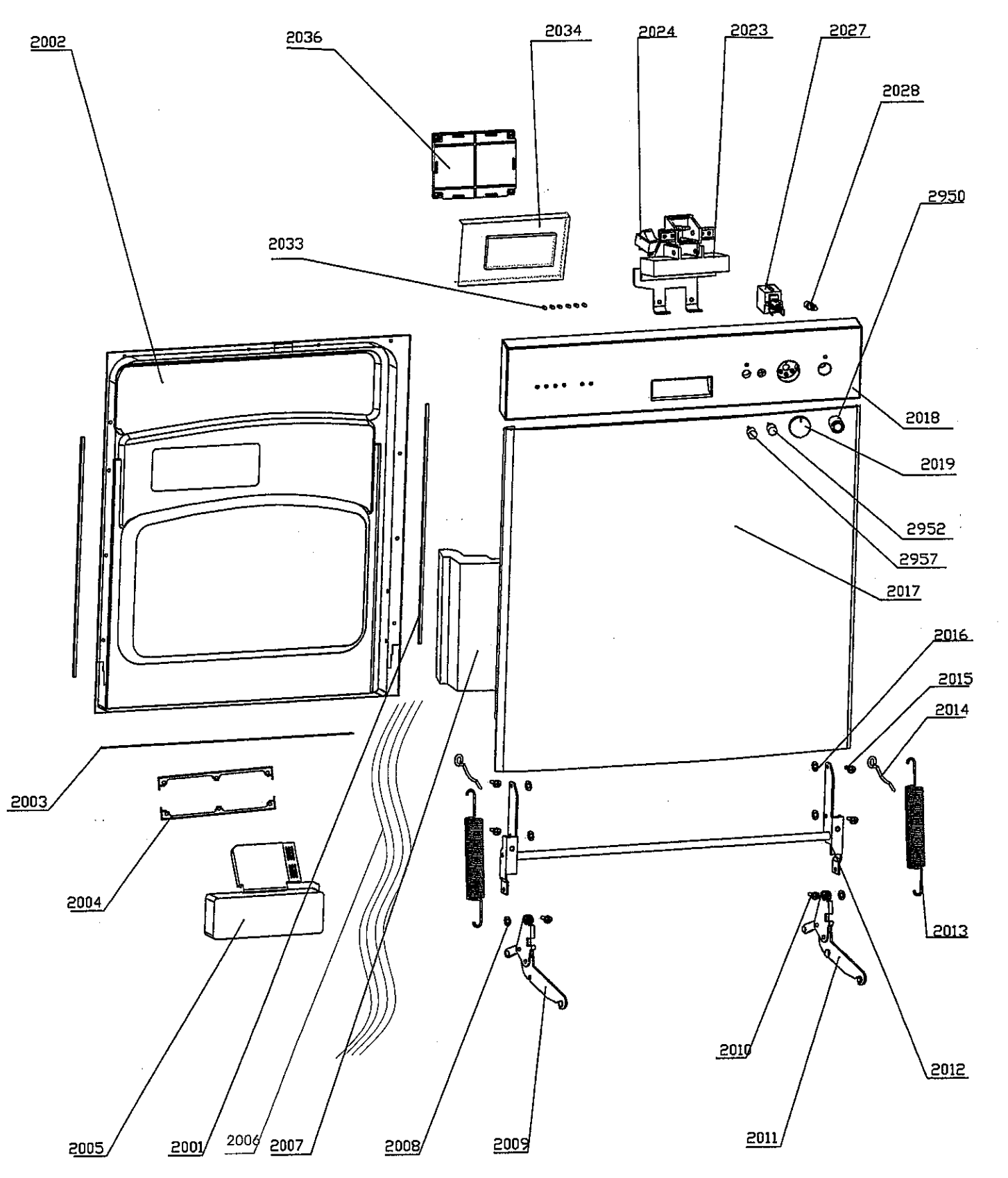
2002
2036
2034
2024
2023
2027
2028
2950
2033
2018
2019
2952
2957
2017
2016
2015
2014
2003
2004
2013
2010
2012
2005
2001
2006
2007
2008
2009
2011

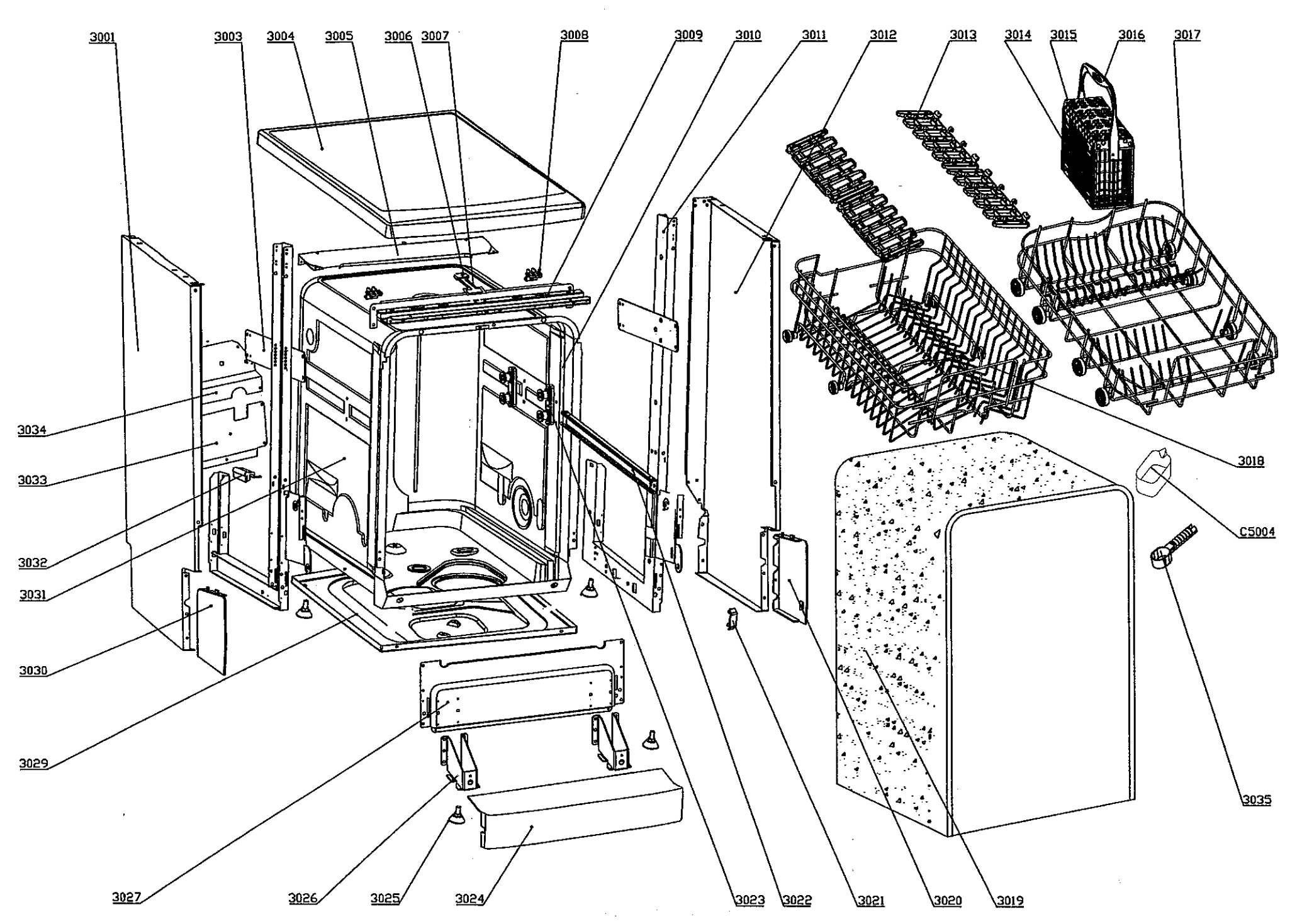
3001
3003
3004
3005
3006
3007
3008
3009
3010
3011
3012
3013
3014
3015
3016
3017
3018
C5004
3035
3034
3033
3032
3031
3030
3029
3027
3026
3025
3024
3023
3022
3021
3020
3019