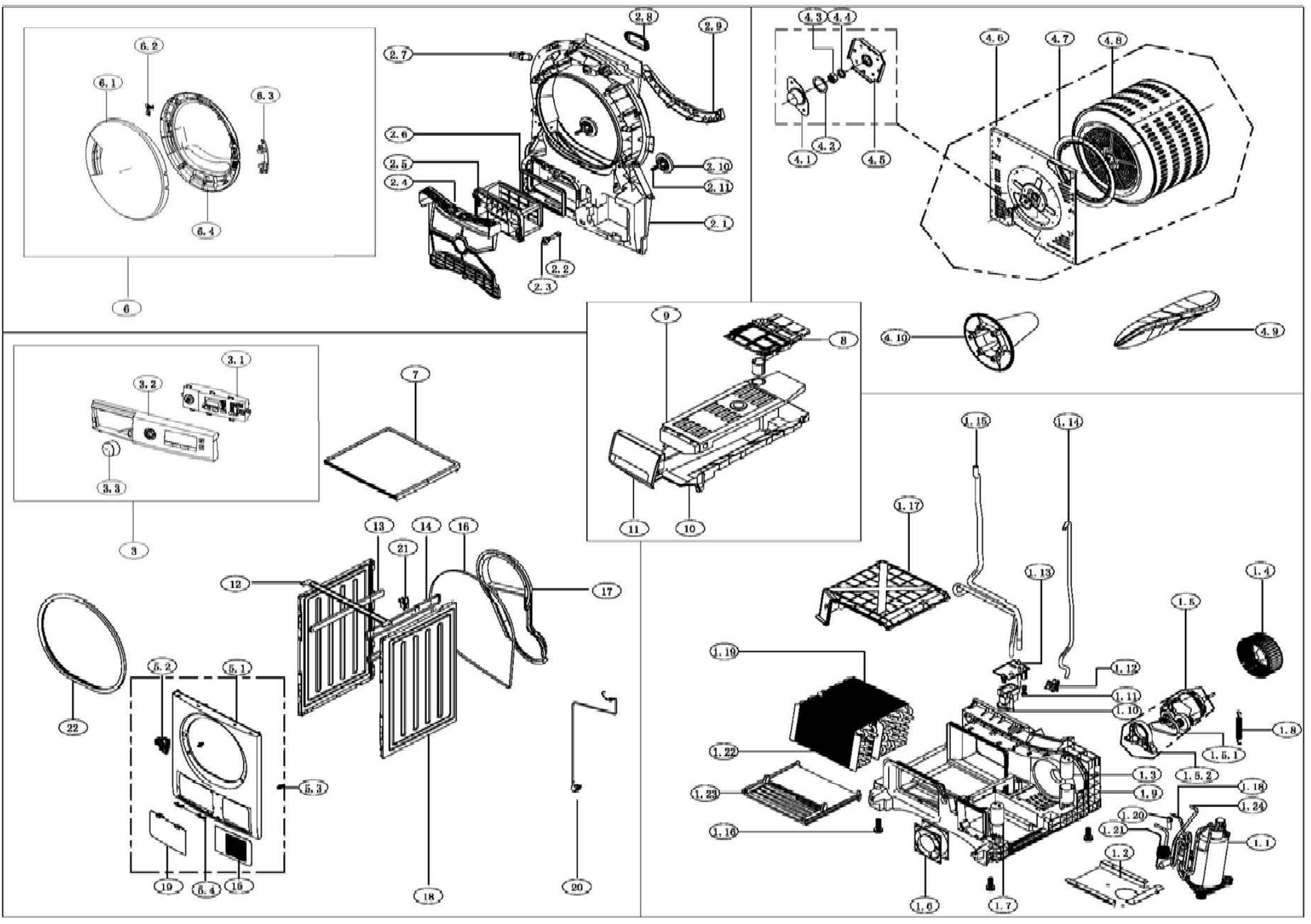
6.1
6.2
6.3
6.4
6
2.7
2.8
2.9
2.6
2.5
2.4
2.10
2.11
2.1
2.2
2.3
4.3
4.4
4.6
4.7
4.8
4.1
4.2
4.5
4.10
4.9
3.1
3.2
3.3
3
7
9
8
11
10
13
14
16
21
12
17
22
5.2
5.1
5.3
19
5.4
15
18
20
1.15
1.14
1.17
1.13
1.4
1.5
1.19
1.12
1.11
1.10
1.8
1.22
1.5.1
1.5.2
1.3
1.18
1.23
1.9
1.24
1.20
1.21
1.1
1.16
1.2
1.6
1.7