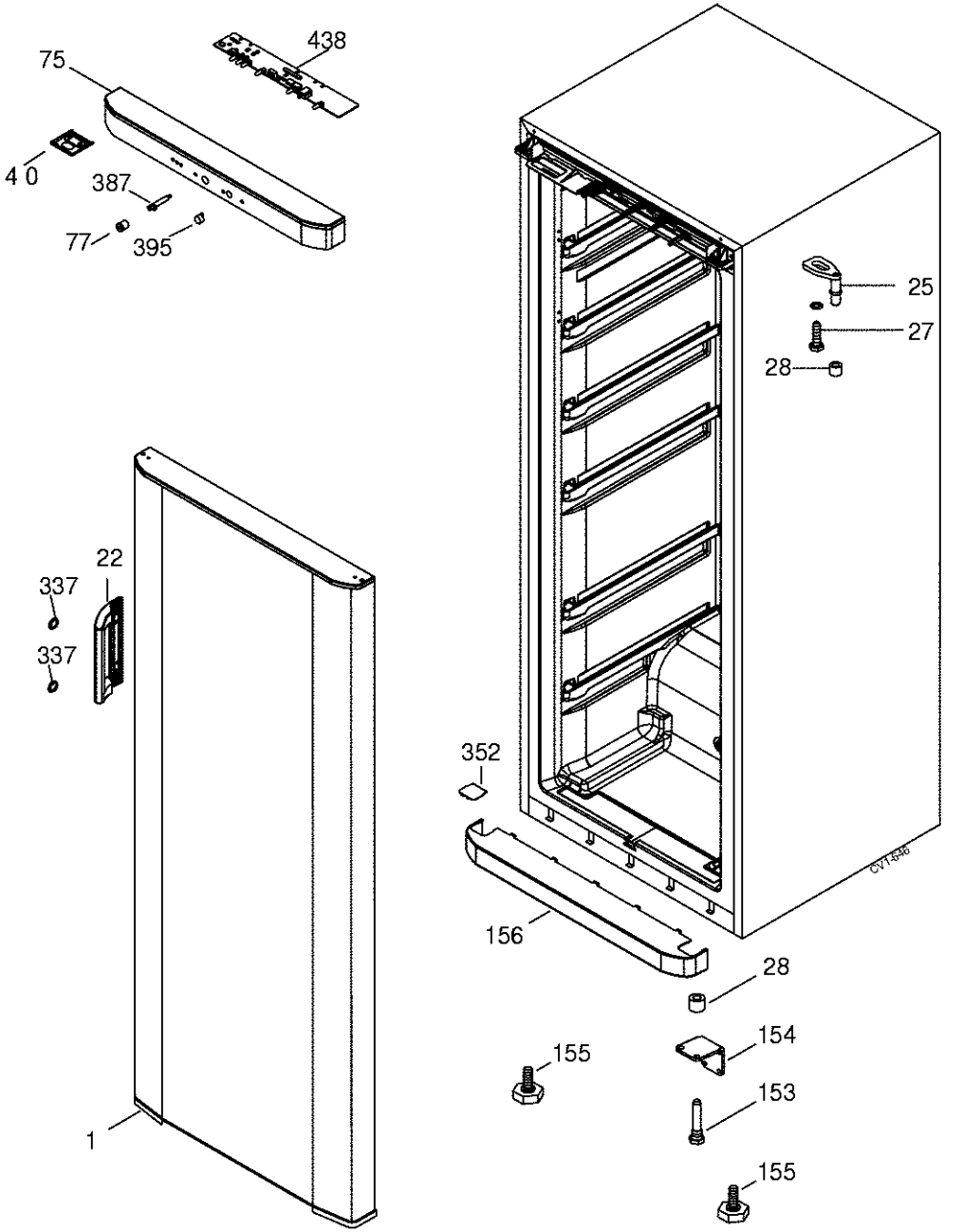
438
75
4 0
387
77
395
25
27
28
22
337
337
352
156
28
154
155
153
155
1
CV14546

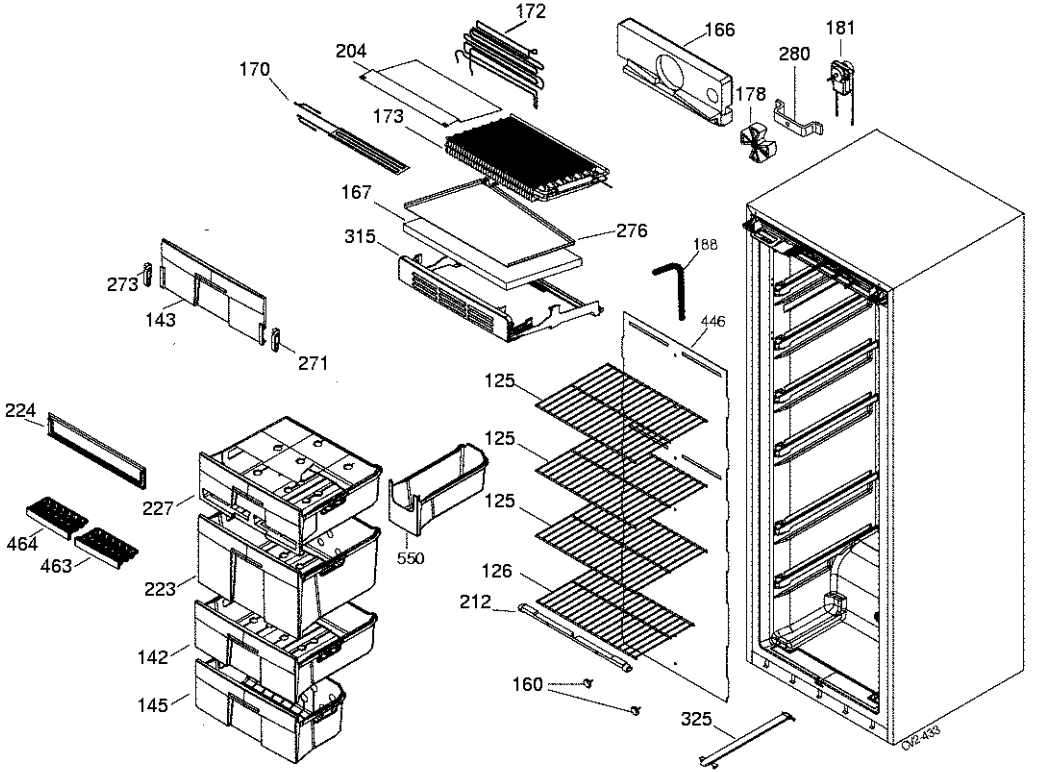
172
166
181
204
280
170
178
173
167
276
315
188
273
143
446
271
125
224
125
227
125
464
550
463
126
223
212
142
160
145
325
CI2.433

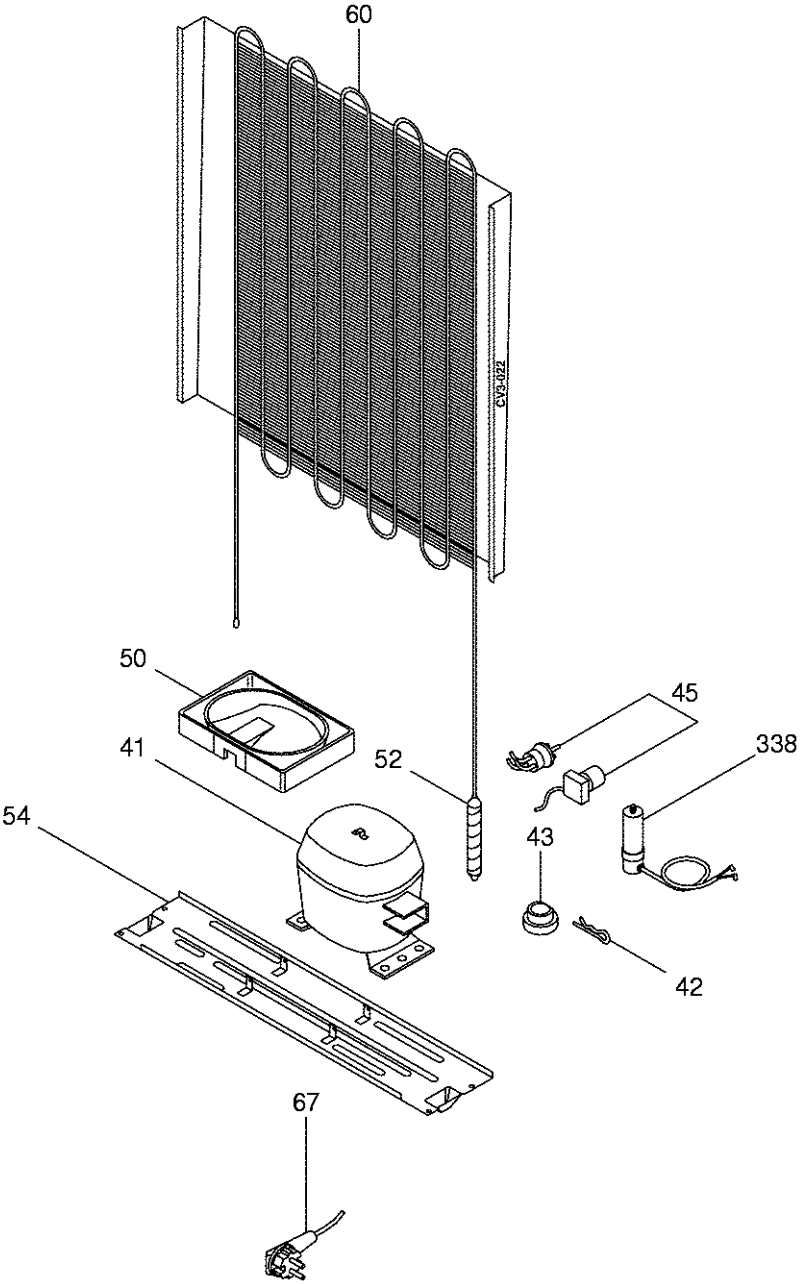
60
CV3-022
50
45
41
52
338
54
43
42
67